RetroDesign

Pièces détachées pour voitures anciennes

PIÈCES DÉTACHÉES

2CV

Dyane - Acadiane - Ami 6 et 8 - Méhari

2022 14ème Édition

www.retro-design.fr

03.20.72.76.72

2CV DYANE ACADIANE AMI 6 ET 8 MÉHARI

ÉDITO

Depuis 1999, **RETRO DESIGN** évolue continuellement pour permettre aux particuliers et aux professionnels d'entretenir et de rénover leurs véhicules anciens.

Que vous soyez possesseur d'une 2CV - berline ou camionnette - d'une Dyane, d'une Acadiane, d'une Ami ou encore d'une Méhari ou d'une DS, ce catalogue vous propose une très large sélection de notre **gamme** de plus de **3000 références**.
Pour les propriétaires de véhicules anciens **toutes marques,** retrouvez notre **gamme universelle** sur notre site internet.
RETRO DESIGN s'engage aussi sur la **qualité** des pièces que nous vous proposons, avec un suivi auprès de nos fournisseurs.
Enfin, nos vendeurs sont à votre **écoute au quotidien** et pourront vous accompagner grâce à leur **connaissances techniques** mais aussi leur **passion** de l'automobile ancienne.

Nous mettons ainsi tout en oeuvre pour vous satisfaire. Nous vous remercions de **votre confiance et votre fidélité.**

*Remboursables à votre demande à la première commande

COMMANDEZ ET RECEVEZ VOS PIÈCES EN QUELQUES CLICS !

Retrouvez l'ensemble de notre gamme, nouveautés, promotions, informations techniques, disponibilités des pièces et catalogue en ligne.

Livraison rapide ou express, à domicile en point relais ou enlèvement magasin. En France et à l'étranger.

www.retro-design.fr

PAIMENT SÉCURISÉ

Règlement par carte banquaire, PayPal, virement, chèque
NB: pour les règlement par chèque l'envoi des colis sera fait à la réception du chèque libellé à l'ordre de Retro Design.

Nous remercions M. Bonnor de nous avoir permis d'utiliser les photos de sa 2CV sur la première et la quatrième de couverture !

OÙ NOUS TROUVER

Du Lundi au Vendredi 9h30-13h/14h-18h30
Rue Nicéphore Nièpce Parc d'activité
59710 -Pont à Marcq

CONTACTEZ-NOUS

Par mail : contactweb@retro-design.fr
Par téléphone : +33 (0)3 20 72 76 72
Par fax : +33 (0)3 20 72 26 42
Par courrier : B.P. 40045 - Rue Nicéphore Nièpce
Parc d'activités 59710 Pont à Marcq FRANCE

www.facebook.com/retrodesign.fr www.instagram.com/retrodesign2cv

RETRO DESIGN ® SARL TECHNIC DIFFUSION - RCS LILLE 400946604 - TVA FR54400946604

SOMMAIRE

MOTEUR
Chemises - Pistons - Segmentation • Vilebrequin - Arbres à cames • Culasses et soupapes • Supports Moteur - Boite • Joints au détail et pochettes • Circuits d'huile - Reniflards • Allumage • Carburateur • Circuit d'essence • Pédalier accélérateur

page **6**

BOÎTE DE VITESSES
Levier - Tringlerie • Pièces boîte de vitesses • Embrayage

page **23**

ÉCHAPPEMENT - VENTILATION
Échappement • Chauffage - Ventilation - Refroidissement

page **28**

TRANSMISSION - DIRECTION
Cardans • Direction

page **37**

TRAINS ROULANTS
Pneus • Train avant • Train arrière et jantes • Suspension

page **41**

FREINAGE
Maître-cylindres - Réservoirs • Cylindres de roue • Tambours - Mâchoires - Fixations • Disques - Plaquettes - Etriers • Tuyauterie rigide • Frein à main et pédalier

page **50**

CARROSSERIE
Châssis et accessoires • Ailes - Bavettes - Sabots • Capot - Calandre • Pare-chocs • Planchers - Fonds de coffre - Panneaux arrières • Baie de pare-brise - Tablier • Latéral • Portes • Fermetures - Serrures • Vitrage • Malle arrière • 2CV Fourgonnette - Dyane - Acadiane - Ami 6 - Ami 8 • Accessoires extérieurs • Capotes

page **70**

INTERIEUR
Sellerie • Pare-soleil - Rétroviseurs intérieurs - Plage arrière • Insonorisant et tapis • Ceintures

page **108**

ECLAIRAGE - ELECTRICITE
Alternateur - Dynamo - Régulateur • Démarreur • Ampoules • Eclairage avant - Plafonnier • Eclairage arrière • Klaxons • Tableau de bord - Commodo • Batteries - Fusibles • Essuie-glaces - Lave-glaces • Faisceaux - Câblages • Câbles

page **118**

ACCESSOIRES - BOUTIQUE
Outillage • Consommables • Peinture • Goodies - Librairie

page **138**

INDEX

Adhésifs carrosserie 103
Adhésif isolant 135, 139
Ailes arrières 72, 95, 96, 97, 98
Ailes avants 72, 98
Allumage 14
Alternateur 118
Amortisseur 46, 49
Ampoules 120
Antibrouillard 126
Antivol 21, 38
Armature de siège 111
Attelages 103
Axe de pivot 43

Bac à batterie 83
Baie de pare-brise 82, 97
Banquettes 108 à 111
Barillet d'antivol 38
Barillet de câble de frein à main 68, 137
Barillets et clés 88, 92, 99
Bas de caisse 2CV 79, 85
Bas de caisse Dyane 97
Bas de caisse Acadiane 98
Bas de caisse Ami 6-8 100
Batteries 131
Bavettes 36, 73, 99
Bayadères 108
Bec de canard 12, 17
Belgom 141
Béquille de capot 74
Béquille de malle 93
Biellette levier de vitesse 23
Bobines 14
Bocal liquide de frein 53
Bol de phare 122
Bouchons de réservoir 21
Bougies 14
Bras d'essuie-glaces 132
Broche de barillet 88, 92
Bruiteur de clignotant 128
Butée de débattement 45
Butoirs de pare-chocs 76

Câbles 136
Calandres 75, 99
Capot 74
Capotes 104 à 107
Carburateurs 18
Cardans 37
Carrosserie 70
Carter de pot de suspension 48
Casquette de phare 122
Catadioptre 126
Catalyseur d'essence 20
Ceintures de sécurité 116
Centrale clignotante 129
Charbons de dynamo 118
Châssis 70
Chauffage 34
Circuit d'essence 20
Circuit d'huile 12
Clignotants 123, 124, 125, 126
Colonne de direction 39
Commodos de clignotant 128
Commodos de phare 129
Commutateur de stationnement 129
Compteur 129
Condensateurs 15
Coupe batterie 131
Courroie d'alternateur 118
Couronne centrifuge 27
Coussinets 7
Couteaux 47, 49
Couvre-pédale 69
Couvre-serrure 89
Crémaillère 40
Croisillon de cardan 37
Culasse 8
Cuvettes de vis 87, 130
Cylindre de frein arrière 55
Cylindre de frein avant 54
Cylindre de roue 54

Dé de rotule de crémaillère 40
Démarreur 119
Déflecteur 49
Diabolo 23
Direction 38
Disques de freins 59
Durite de frein 61, 63, 65, 67
Durite essence 20
Durite reniflard 12, 17

Echappement 28
Eclairage 120 à 126, 128 à 130
Eclaireur de plaque 125
Embrayage 26
Enjoliveur de roue 45
Enjoliveur sur charnière de porte 87
Enjoliveur de poignée intérieure 89
Enjoliveur de phare 124
Enjoliveur de feu 125
Entrebailleur de vitres 91
Essuie-glace 132
Etriers de frein 59
Excentriques 58

Faisceau de fil de bougie 14
Faisceau de phares 134
Faisceau électrique 103, 135
Fermeture pour capot 75
Fermeture de glace 91, 97
Feutrine intérieures 112
Feutrine sous batterie 131
Filet de réparation 14, 139
Filtres à air 16
Filtre à essence 20
Filtres à huile 12
Flexibles de freins 61, 63, 65, 67
Fond de coffre 80, 97
Fourchette d'embrayage 27
Frein à main 68
Frein à disques 59
Frotteur de suspension 49
Fusibles 118, 130, 131, 134, 135

Gâche de fermeture/serrure 74, 88, 92, 99
Galerie de coffre 93
Garnitures de portes 112
Gicleur 18, 133
Glissière 40
Goodies 144
Graisseur 37, 43
Grenouillère de capote 107
Grille de ventilation 36
Guide-câble 25, 137
Guide de soupape 8

Hélice 36
Housse de siège 108 à 110
Huile moteur 6, 140

Insonorisant 114
Interrupteurs 127, 129
isolant 118, 135, 139
Isolateur de cndensateur 15

Jantes 45
Jauges 21
Joint d'aile 20, 99
Joint de porte 86, 95, 97
Joint de vitre 90
Joint moteur 10
Joint tonneau 52, 54, 59, 63, 65, 66
Joue d'aile avant 74
Joue d'aile arrière 85, 97

Kit cylindre pistons 6
Kit de conversion capote 107
Klaxon 127

Lave-glace 133
Lève soupape 138
Levier de vitesse 23
Liquide de frein 53, 58, 61, 63, 65, 140
Livres 144

Mâchoires de frein 56

Maître-cylindre 50 à 52
Malle arrière 92
Manchon de chauffage 34
Manette de clignotant 129
Manivelle 36
Mano-contact huile 13
Marche complète 80
Masselotte d'allumeur 15
Membrane de pompe 18, 19
Molette de commande 35, 123, 132
Monogrammes 77, 93
Montage tringlerie 113
Montant 84
Moquette 114
Moteur d'essuie-glaces 133
Moulures d'aile 72
Moulures de bas de caisse 79, 85
Moulures coffre 92, 107
Mousse de siège 111
Moustiquaire de volet 35

Neiman 38

Outillage 138

Panneau AK Acadiane AZU 95
Panneau arrière 2CV 80
Panneau arrière Dyane 97
Pare-brise 90, 99
Pare-chocs 76
Pare-poussières 47, 49
Pare-soleil 113
Passe-fil 20, 130, 133, 135
Pâte à roder les soupapes 9
Pâte pour cylindre de frein 53, 140
Pédales d'accélérateur 22
Pédalier frein/embrayage 69
Peinture 142
Phares 122, 124
Pignons crémaillère 39
Pignon de compteur 25
Piston d'étrier 59
Pivots 43
Plafonnier 124
Plancher de pédales 2CV 79
Plancher de pédales Ami 6-8 100
Plancher de pédales Dyane - Acadiane 99
Plancher latéraux 2CV 78
Plancher latéral Ami 6-8 100
Plancher latéral Acadiane 98
Plancher latéral AK250-400 95
Plancher latéral AZU 94
Plage arrière 113
Plaques de verrouillage de train 42, 44
Plaque d'immatriculation 102
Plaquette d'arrêt 9, 25
Plaquettes de frein 59, 69
Plaquette d'étanchéité 68
Plaquette renfort 102, 107
Platine de serrure Dyane 99
Pneu 41
Poignée de porte 2CV 88
Poignée de porte Dyane-Acadiane 99
Poignée de malle 92
Poignée de capote intérieure 107
Poignée de réglage de siège 111
Poignée intérieure 2CV 89, 112, 116
Pompe à essence 20
Pompe à huile 12
Pompe d'accélération carbu 19
Pompe de lave-glace 133
Portes 86
Porte-ampoule 125
Pots de suspension 48
Potence de phares 123
Potence support de capote 107
Poulie 36
Poussoir 2CV6 6
Poussoir de crémaillère 39
Poussoir de serrure de malle Ami 6-8 +DS 100
Purgeurs 52, 54, 59

Radiateur d'huile 12
Rail 111
Rambarde latérale 94
Refroidisseur de disque 59
Régulateur 118
Relais de démarreur 119, 135
Reniflards 13
Réservoirs à liquide de frein 53
Réservoirs d'essence 21
Retenue de gaine 35, 137
Rétroviseur 102
Rhéostat 21
Roulements d'arbre/à aiguille 24
Roulements de roue 43, 44
Roulement de bras 42, 44

Sabots d'aile 73, 103
Sangles pour banquette 111
Segments 6, 24
Sellerie 108 à 112
Serre-câble 35, 137
Serrures 88
Silencieux échappement 28 à 32
Soufflets de bas de colonne de direction 39
Soufflets de cardan 37
Soufflets de levier 23, 29
Soufflets de maître-cylindre 53, 69
Soufflets d'embout de direction 40
Soupape 8
Supports arrière boite 9, 23
Support de butée d'ailes 2CV 71
Support de butée rondes 71, 73
Support de butée de débattement arrière Acadiane 94
Supports de levier de frein à main 68
Supports de pare-chocs 77
Supports de pare-soleil 113
Supports de pédale 22
Supports de phare 126
Support de verrou 92
Support moteur 9
Support régulateur 131
Suspension 46

Tablier 83
Tambours 57
Tapis 115
Témoins veilleuse 123
Tiges d'accélérateur 22
Tiges de jauge à huile 12
Tiges de poussée de maître-cylindre 53, 69
Tige poussoir de pompe 20
Tirant 47, 48
Tôle à l'arrière du bas de caisse 80
Tôle coin de marche 80
Tôle d'auvent latéral 84, 98
Tôle de bavette 36
Tôle de fond de coffre 80
Tôle des boîtes à gants 83
Tôle sous moteur 71
Tôle sous siège arrière 80
Tow-bar 103
Traverse arrière complète 94, 98
Traverse arrière de capote 83, 92, 107
Traverse avant de châssis 71
Traverse charnière de malle Dyane 97
Traverse de baie de pare-brise 82, 97
Traverse sous boîte à gant 83
Traverse sous panneau 80
Traverse supérieure centrale 83
Tube de graissage 13
Tube enveloppe 9

Ventilation 36
Verrouillage de glace/vitre 74, 91
Vis platinées 15
Vitrage 90
Volant 38
Volet 35
Voyant 129

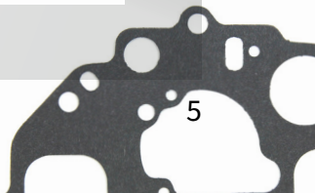

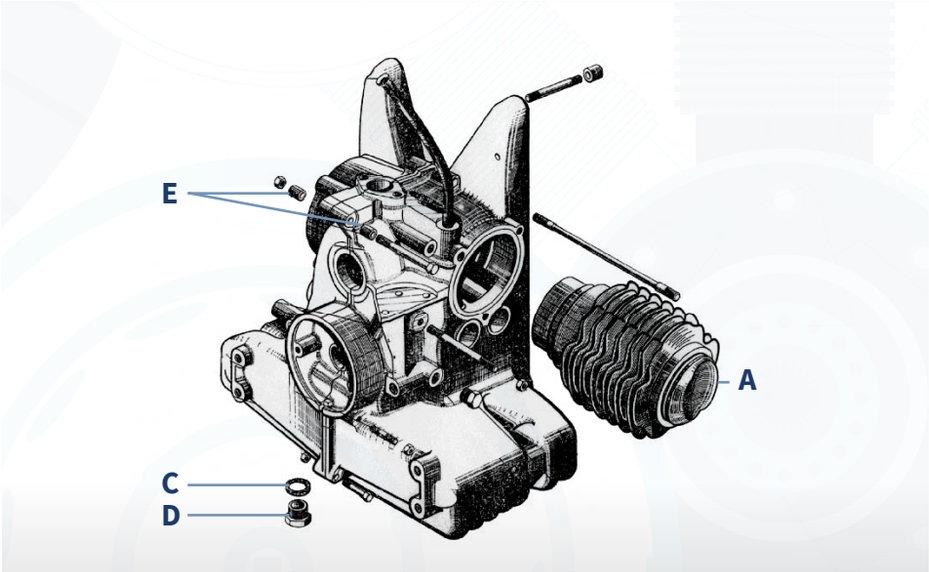

D Bouchon de vidange

RÉF. : D5110 — La pièce 2,80

Aimanté
RÉF. : D5111 — La pièce 6,20

A Kit cylindres-pistons-segments

Kit contenant cylindres, pistons, segments, axes de piston, clips d'axe.

AZ-AZAM 425cm3 Ø 66 mm Bretille — Le kit
RÉF. : D4168 — 209,00

2CV4 - Dyane 4 - 435cm3 Ø 68,45 mm Brétille — Le kit
RÉF. : D4160 — 199,40

2CV6 - Dyane 6 - Ami - 602cm3 compression 8,5 Ø 74 mm Bretille — Le kit
RÉF. : D4166 — 199,70

2CV6 - Dyane 6 - Ami - 602cm3 compression 9 Ø 74 mm Brétille — Le kit
RÉF. : D4163 — 199,70

2CV6 - Dyane 6 - Ami - 602cm3 compression 9 **Parts Industries** — Le kit
RÉF. : D4162 — 197,10

B Jeu de segments

375cm3 Bretille — Le kit
RÉF. : D4218 — 43,70

425cm3 Brétille — Le kit
RÉF. : D4220 — 33,80

2CV4 - 435cm3 Bretille — Le kit
RÉF. : D4212 — 41,40

2CV6 jusque 10/1976 Standard - Alésage 74mm, 1,5 x 2 x 4mm — Le kit
RÉF. : D4214 — 23,30

2CV6 jusque 10/1976 Brétille - Alésage 74mm, 1,5 x 2 x 4mm — Le kit
RÉF. : D4211 — 35,70

2CV6 après 10/1976 Brétille - Alésage 74mm, 1,75 x 2 x 3,5mm — Le kit
RÉF. : D4217 — 39,30

Poussoir 2CV6 602cm3

Diam. 24mm - Haut. 42mm — La pièce
RÉF. : D4210 — 17,90

C Joint de vidange

Diamètre intérieur : 16mm — La pièce
RÉF. : D5115 — 0,35

Clip d'axe piston

Modèle jonc — La pièce
RÉF. : D4172 — 1,60

Bague de pied de bielle

Longueur 24,65 - Diam ext. 22 - Diam. int. 19,75 (environ) - 1 trou de graissage
Cette pièce doit être réalésée par un tourneur.
RÉF. : D4171 — La pièce 16,60

VOUS POURRIEZ AVOIR BESOIN DE ...

Mpm classic 20w50

5L — Les 5L
RÉF. : U415260 — 44,50

Huile multigrade 20w50 avec taux élevé en zinc (zddp)

5L — Les 5L
RÉF. : U415262 — 65,00

Nettoyant freins 500ml

Les 500ml
RÉF. : U410500 — 3,40

Motornet 2010 nettoyant moteur 1 litre

Les 1L
RÉF. : U424739 — 14,90

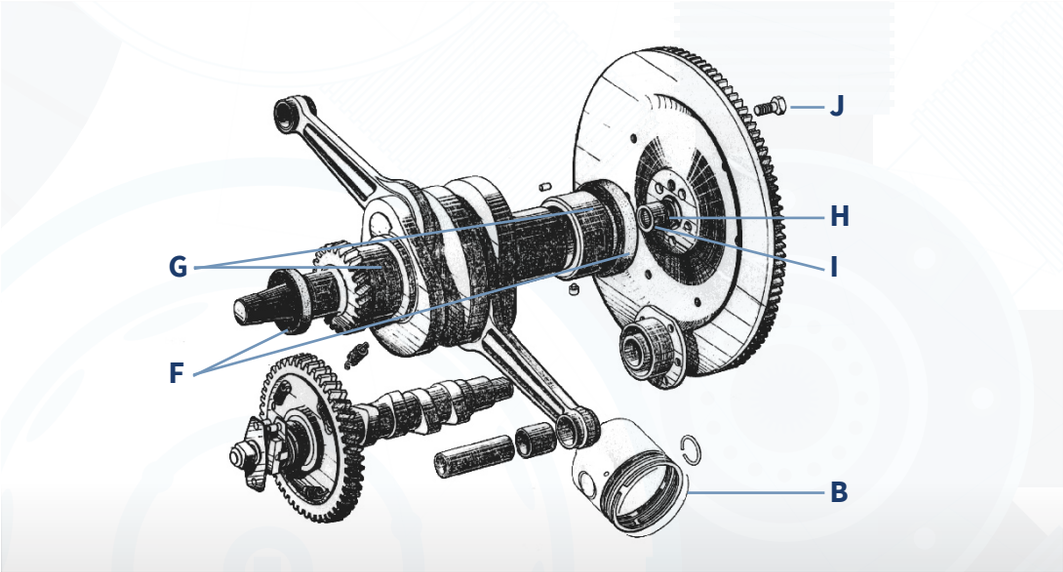

Vilebrequin 602cc neuf

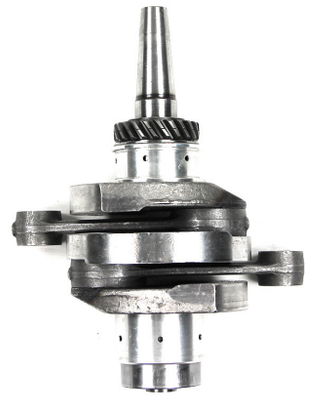

Après 1970
RÉF. : D4195 — La pièce **649,00**

F Bague étanchéité vilebrequin

Avant - Tous moteurs bicylindres 30x42x8
RÉF. : D4308 — La pièce **2,30**

Arrière - 375, 425 et 435cm3 48x65x10
RÉF. : D4310 — La pièce **3,20**

Arrière - 602cm3 -56x69x10
RÉF. : D4312 — La pièce **4,50**

Arrière - 602cm3 - 52x69x10
RÉF. : D4314 — La pièce **3,70**

Avant - 602, 652cm3 dimensions 30-42, 5-8 rénové
RÉF. : D4309 — La pièce **9,90**

Arrière - 375, 425 et 435cm3 48x65x10 rénové / reconditionné à 47mm
RÉF. : D4311 — La pièce **7,50**

Arrière - 375, 425 et 435cm3 - 47,5-65-10 rénové à 47,5mm
RÉF. : D4319 — La pièce **4,20**

G Coussinet

1
ARRIERE de vilebrequin 425cm3 48x56mm
RÉF. : D4181 — La pièce **46,60**

2
ARRIERE de vilebrequin 602cm3 - 56x63mm - 7 trous
RÉF. : D4184 — La pièce **46,60**

3
AVANT de vilebrequin - 602cm3 - 52mm
RÉF. : D4183 — La pièce **46,60**

H Bague de centrage en bronze

RÉF. : D4317 — La pièce **8,90**

I Douille centrage queue de boîte

375-425cm3
RÉF. : D4315 — La pièce **21,90**

Centrifuge jusque 05/1966 (12x18x12)
RÉF. : D4321 — La pièce **16,10**

435-602cm3
RÉF. : D4316 — La pièce **9,10**

Bague étanchéité centrage queue de boîte

RÉF. : D4817 — La pièce **1,50**

J Vis de volant moteur

Courte jusque 09/1967 - 18mm sous tête
RÉF. : D4174 — La pièce **4,30**

Longue après 09/1967
RÉF. : D4170 — La pièce **4,30**

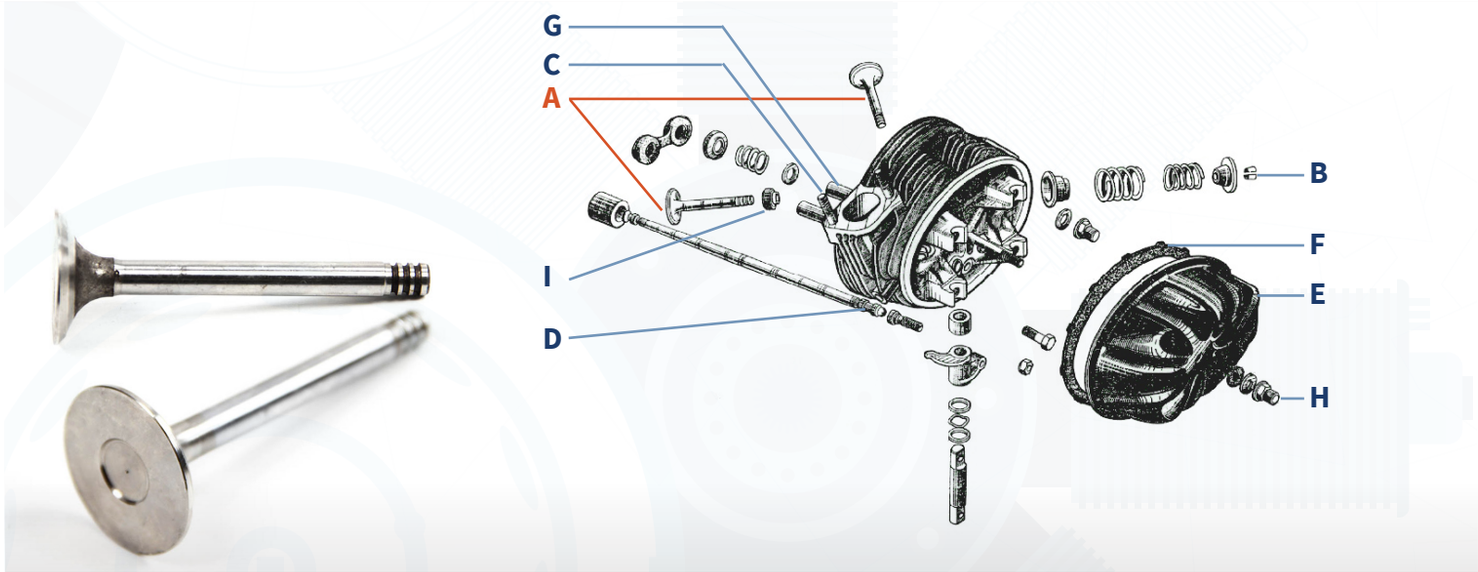

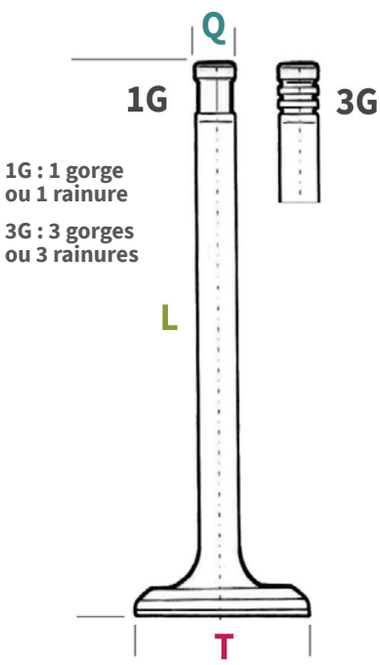

A Soupape

T	L	Q	G	Désignation	Ref.	Prix
34,5	77,1	7,9	1G	S. d'adm. 425 de 09/1954 à 02/1963	**D4237**	**11,20**
31	76,4	7,9	1G	S. d'échap. 425 de 09/1954 à 02/1963	**D4238**	**10,60**
39,2	91,2	7,9	1G	S. d'adm. 425 depuis 03/1963	**D4246**	**10,70**
32	88,5	8,4	1G	S. d'échap. 425 depuis 03/1963	**D4247**	**11,50**
39	89,6	8	3G	S. d'adm. 2CV4 435cm3	**D4230**	**7,60**
34	88,2	8,5	3G	S. d'échap. 2CV4 435cm3	**D4235**	**11,50**
40	88,5	8	3G	S. d'adm. 2CV6 602cm3	**D4240**	**6,70**
34	87	8,5	3G	S. d'échap. 2CV6 602cm3	**D4245**	**7,70**

Guide de soupape

Admission bronze 2CV6
47mm - Diam. int. 8mm
RÉF. : D4153
La pièce **6,70**

Echappement bronze 2CV6
42,3mm - Diam. int. 8,5mm
RÉF. : D4153-2
La pièce **7,10**

B Demi-segment

1 rainure
RÉF. : D4236-1
La pièce **5,80**

3 rainures
RÉF. : D4236-3
La pièce **1,40**

C Goujon de collecteur sur la culasse

Admission / échappement
RÉF. : D4155
La pièce **2,50**

D Vis de fixation de l'axe de culbuteur sur la culasse

RÉF. : D4147
La pièce **3,50**

Goujon de culasse 602 à partir de 11/1972

239,5x9mm
RÉF. : D4149
La pièce **8,80**

Ecrou M7

RÉF. : D8914
La pièce **0,10**

E Cache-culbuteurs en tôle

RÉF. : D4158 — La pièce 26,80

F Joint couvre culbuteur

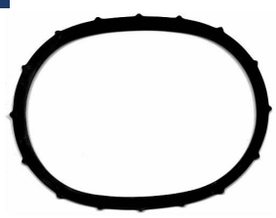

A picots caoutchouc - GLASER
RÉF. : D4302 — La pièce 2,30

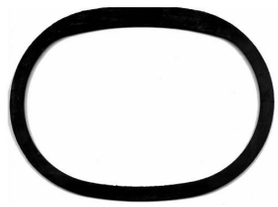

Tour lisse caoutchouc - GLASER
RÉF. : D4303 — La pièce 1,80

I Joints de queue de soupape 2CV6 - Téflon

Pour soupape d'admission
RÉF. : D4248 — La pièce 1,40

Pour soupape d'échappement
RÉF. : D4249 — La pièce 1,20

G Tube enveloppe de tige de culbuteurs

2CV4 - Lg 170 - Diam 18 - décolletage de 17 sur 35mm
RÉF. : D4148 — La pièce 18,50

2CV6 - Lg 191 - Diam 18 - décolletage de 17 sur 35mm
RÉF. : D4156 — La pièce 16,60

H Ecrou de cache-culbuteur

RÉF. : D4157 — La pièce 6,30

Ressort d'axe de culbuteur jusque 03/1963 Modèle A124-16

Modèle A124-16
RÉF. : D4252 — La pièce 3,20

Kit rodage de soupapes

Rodoir 2 ventouses de diamètres différents, pour s'adapter à toutes les soupapes + 2 pots de pate à roder, un gros grain pour éliminer les depôts et un grain fin pour polir et faire la finition.
RÉF. : U430120 — Le kit 17,90

Pâte à roder les soupapes rod 9520

Pâte grains grossiers et pâte grains fins
RÉF. : U424781 — 2 x 50ml 19,60

• SUPPORTS MOTEUR - BOITE

Support moteur avant gauche ou droit

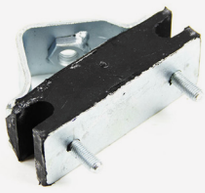

RÉF. : D4280-1 — La pièce 8,90

Vis entre châssis et support moteur

RÉF. : D8958 — La pièce 4,80

Support arrière de boite de vitesses

RÉF. : D4410 — La pièce 9,70

Plaquette d'arrêt du support de boite

RÉF. : D4425 — La pièce 4,80

Ecrou M10

Ecrou (frein) M10x1,5 - Epaisseur 11,5mm - Clé de 17
RÉF. : D8902 — La pièce 0,30

Rondelle striée 7x18

RÉF. : D8918 — La pièce 0,20

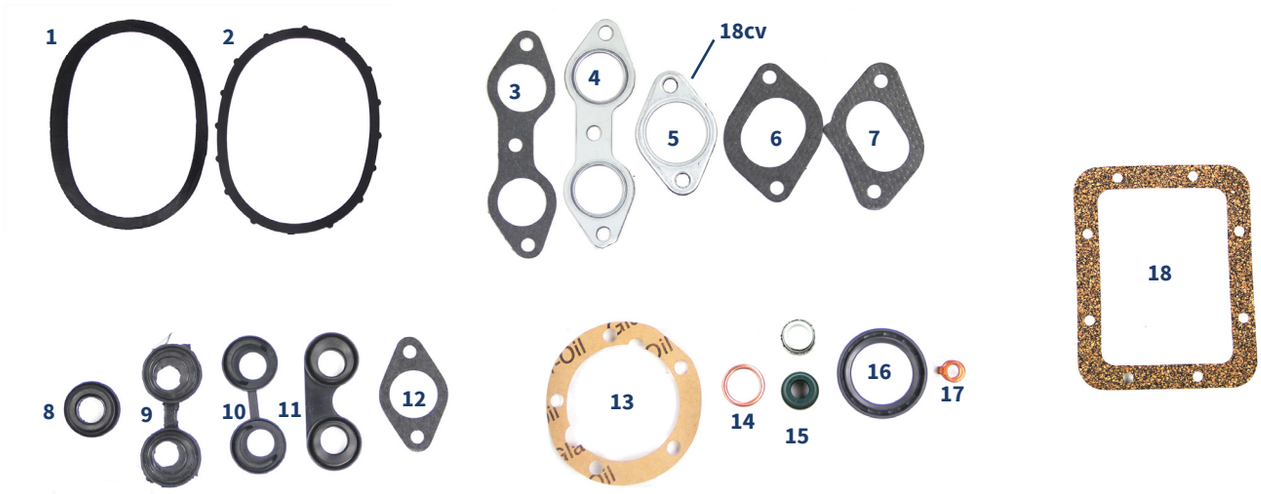

Joint au détail

	Désignation	Ref.	Prix
1	Joint cache culbuteur alu tour lisse (caoutchouc) 425cm3 12-18cv	D4303	1,80 €
2	Joint cache culbuteur acier tour à picots (caoutchouc) 2CV4-2CV6 435-602cm3	D4302	2,30 €
3	Joint admission-échappement fibre «jumelles» (fibre) 425cm3 12cv jusque 03/1963	D4482	1,60 €
4	Joint admission-échappement «jumelles» (acier-fibre-acier) 425cm3 12cv jusque 03/1963	D4494	6,20 €
5	Joint fibre admission-échappement trou rond (métal) 425cm3 18cv après 03/1963 et Ami 6 jusque 05/1968	D4307	4,60 €
6	Joint fibre collecteur échappement trou ovale 435-602cm3	D4306	2,30 €
7	Joint fibre collecteur admission trou ovale 435-602cm3	D4304	1,80 €
8	Joint séparé tiges culbu. trou centré sans ergot 375-425cm3 12CV	D4318	1,90 €
9	Joint raccordé tiges culbu. trous décentrés avec ergot 435-602cm3 après 1973	D4487	1,10 €
10	Joint raccordé tiges culbu. trous décentrés sans ergot 435-602cm3 jusque 1973	D4488	1,10 €
11	Joint «lunettes» tiges culbu. 425cm3 18CV	D4489	1,90 €
12	Joint d'embase de reniflard et de carbu 26+28	D5228	0,50 €
13	Joint de pompe à huile en papier rond 5 trous grand modèle	D5106	0,60 €
14	Joint de raccord radiateur d'huile sur 2CV jusque 1970 grand	D4492	0,60 €
14	Joint de raccord radiateur d'huile sur 2CV jusque 1970 petit	D4493	0,70 €
15	Joint de queue de soupape d'admission 2CV6	D4248	1,40 €
15	Joint de queue de soupape d'échappement 2CV6	D4249	1,20 €
16	Bague d'étanchéité vilebrequin avant 2CV tous modèle + LNA-VISA 652cm3 - 30-42-8mm	D4308	2,30 €
16	Bague d'étanchéité vilebrequin arrière 375-425-435cm3 2CV4 - 48-65-10mm	D4310	3,20 €
16	Bague d'étanchéité vilebrequin arrière rénové 375-425-435cm3 2CV4 (intérieur 47mm)	D4311	7,50 €
16	Bague d'étanchéité vilebrequin arrière 2CV6 - 56-69-10mm	D4312	4,50 €
16	Bague d'étanchéité vilebrequin arrière (intérieur 52) 602cm3 (même applications que les pochettes «vilo 52») - 52-69-10mm	D4314	3,70 €
17	Joint cuivre de réfrigérateur d'huile 2CV après 1970	D5179	0,70 €
18	Joint liège de couverture de boite de vitesses 425cm3 (se trouve dans la pochette D4320)	D4459	2,60 €

Pochettes complètes

	Année	Ref.	Prix
	MOTEUR 375-425cm3 - 1949-1960		
1	1949-1960, pochette sans joint spi de vilebrequin	**D4450**	**22,90 €**
	MOTEUR 425cm3 12CV - 1960-1963		
2	425cm3 entre 1960 et 03/1963, pensez à commander D4494 par 2 pour que la pochette soit complète	**D4320**	**39,90 €**
	MOTEUR 425cm3 18CV - A partir de 03/1963		
2	De 03/1963 à 02/1969, pochette complète	**D4320**	**39,90 €**
3	De 09/1967 à 03/1968, pochette sans joints spi vilebrequin	**D4453**	**28,80€**
	MOTEUR 435-602cm3 - Après 1970		
4	Pochette sans joints spi de vilebrequin	**D4300**	**18,00€**
5	Pochette complète	**D4301**	**22,80€**
	Pour le 435cm3, prévoir en plus le joint spi D4310		

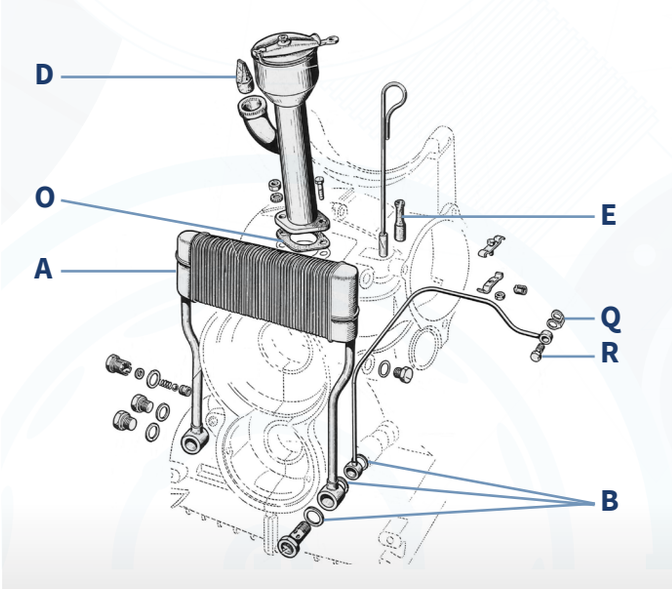

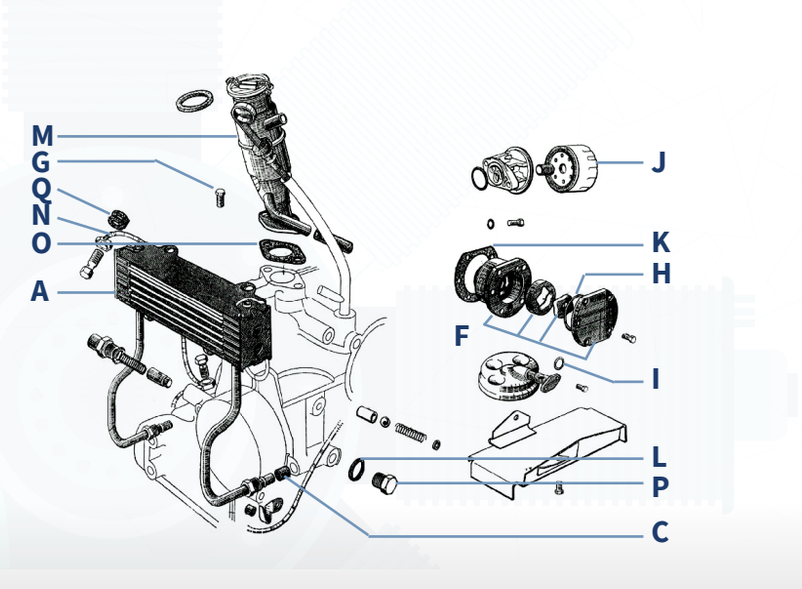

A Réfrigérateur à banjo

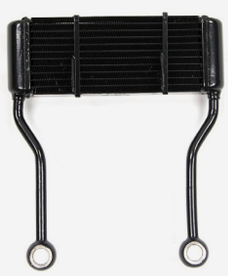

425cm3 et Ami 6
RÉF. : D5172 — La pièce **111,70**

B Joint de radiateur à banjo 2CV jusque 1970

Petit - Fibre métallo-plastique
RÉF. : D4493 — La pièce **0,70**

Grand - Joint meillor raccord carter sur radiateur d'huile
RÉF. : D4492 — La pièce **0,60**

A Réfrigérateur radiateur d'huile

2CV6
RÉF. : D5175 — La pièce **59,80**

C Joint réfrigérateur

RÉF. : D5178 — La pièce **0,35**

D Bec de canard de reniflard

RÉF. : D5232 — La pièce **1,60**

E Caoutchouc guide de jauge d'huile 2CV AZ

RÉF. : D5142 — La pièce **4,60**

Entretoise de fixation du réfrigérateur

RÉF. : D5180 — La pièce **4,20**

F Pompe à huile 2cv6 complète

Avec couvercle
RÉF. : D5100 — La pièce **149,50**

G Vis M7x25

M7x1, Longueur 25mm
RÉF. : D8911 — La pièce **0,30**

H Joint torique de pompe à huile 602cm3

RÉF. : D5143 — La pièce **1,30**

I Joint torique de crépine

RÉF. : D5144 — La pièce **0,30**

K Joint papier de pompe à huile 2cv6

RÉF. : D5106 — La pièce **0,60**

J Filtre à huile

RÉF. : D5150 — La pièce **6,20**

Qualité supérieure - Purflux LS 131
RÉF. : D5152 — La pièce **13,90**

L Joint de vidange

Diamètre intérieur 16mm
RÉF. : D5115 — La pièce **0,35**

Durite de reniflard

Vers le filtre à air
RÉF. : D5680 — La pièce **7,90**

M Reniflards

2cv6 premier prix
RÉF. : D5225
La pièce **72,70**

AMI 6
AMI 8
MÉHARI
DYANE
ACADIANE

Dyane Acadiane Méhari Ami avec le tube incliné vers le haut
RÉF. : D5229
La pièce **79,80**

Qualité ★★★ supérieure

2cv6 Top qualité
RÉF. : D5226
La pièce **113,70**

Kit de réparation, collerette et joints internes pour reniflard

Qualité ★★★ supérieure

RÉF. : D5223
Le kit **58,90**

Kit de joints internes pour reniflard

Qualité ★★★ supérieure

A1.4455
RÉF. : D5224
Le kit **33,00**

N Double tube de graissage 2cv6

RÉF. : D5251
La pièce **27,30**

O Joint d'embase de reniflard et de carbu de 26 ou 28

RÉF. : D5228
La pièce **0,50**

P Bouchon de vidange

Non aimanté
RÉF. : D5110
La pièce **2,80**

Aimanté
RÉF. : D5111
La pièce **6,20**

Q Double joint cuivre du circuit d'huile

RÉF. : D5179
La pièce **0,70**

R Vis banjo raccord de graissage sur culasse

Sur double tube de graissage après 09/1950 - Longueur 23mm - 3mm int. - 12mm pour le filet - Trou 1mm
RÉF. : D5254
La pièce **6,10**

Plus longue - Longueur 31mm - 3mm int. - 12mm pour le filet - Trou 1mm
RÉF. : D5255
La pièce **8,20**

Mano-contact de pression d'huile

2CV et dérivées
RÉF. : D5250
La pièce **6,20**

Capuchons de reniflard

Jusque 1954
RÉF. : D5233
La pièce **27,50**

De 1954 à 02/1963
RÉF. : D5231
La pièce **3,90**

De 03/1963 à 09/1967
RÉF. : D5230
La pièce **5,00**

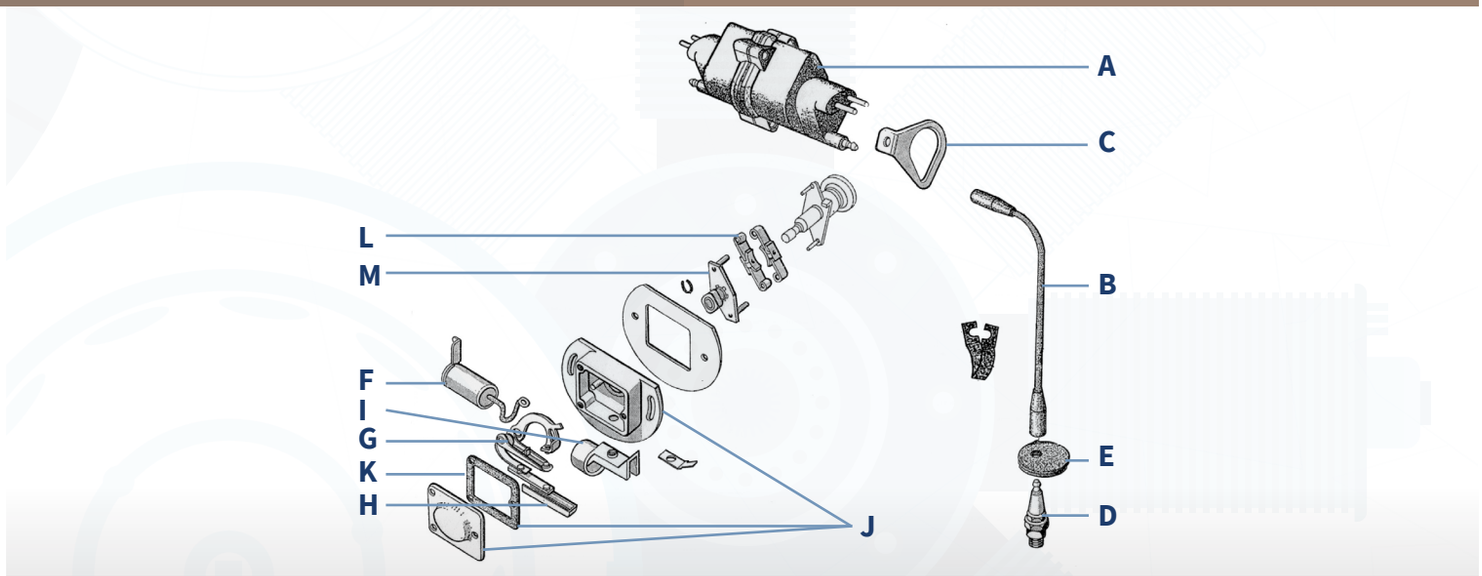

A Bobines

Bobine sèche 6 volts
RÉF. : D6476
La pièce **45,40**

Bobine sèche 12 volts
RÉF. : D6474
La pièce **39,70**

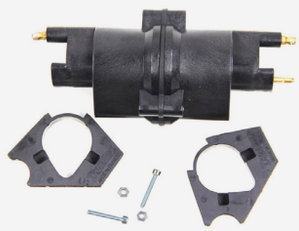

Bobine 12 volts Ducellier
RÉF. : D6472
La pièce **45,80**

Cosse banane femelle 4mm

RÉF. : U460010
La pièce **0,55**

C Fixation de bobine plastique blanc

2CV
RÉF. : D6478
La pièce **7,90**

Dyane Acadiane
RÉF. : D6477
La pièce **7,90**

B Faisceau fils de bougie

BOUGICORD

Jusque 1983
RÉF. : D6482
La paire **17,50**

Après 1983
RÉF. : D6484
La paire **18,70**

Jusque 1983 Qualité Allemande
RÉF. : D6480
La paire **10,70**

Après 1983 Qualité Allemande
RÉF. : D6481
La paire **15,30**

Silicone noirs toutes années, plus long pour pouvoir éviter les parties chaudes
RÉF. : D6485
La paire **10,90**

Silicone orange toutes années, plus long pour pouvoir éviter les parties chaudes
RÉF. : D6486
La paire **10,90**

D Bougies

EYQUEM

Bougie Eyquem
RÉF. : D6490
La pièce **2,20**

CHAMPION

Bougie Champion
RÉF. : D6491
La pièce **4,90**

NGK SPARK PLUGS

Bougie NGK BP6HS
RÉF. : 82121
La pièce **5,00**

E Rondelle sur bougie

RÉF. : D6488
La pièce **1,20**

Filet de réparation de filetage de bougie

Acier
RÉF. : U310010
La pièce **6,30**

Cuivre
RÉF. : U310012
La pièce **7,10**

• PIÈCES ALLUMAGE CLASSIQUE

F Condensateur Ducellier

6V
RÉF. : D6410 — La pièce 6,10

12V
RÉF. : D6412 — La pièce 3,70

G Vis platinées Ducellier

6V jusque 05/1968
RÉF. : D6426 — La pièce 5,70

12V après 05/1968
RÉF. : D6422 — La pièce 4,20

F+G Ensemble vis platinées-condensateur

6V
RÉF. : D6445 — La pièce 8,90

12V
RÉF. : D6430 — La pièce 5,90

H Isolateur de condensateur 6v

RÉF. : D6467 — La pièce 4,40

I Isolateur de condensateur 12v

RÉF. : D6466 — La pièce 4,80

J Allumeur 12 volts complet garni

RÉF. : D6461 — La pièce 49,90

K Joint de couvercle d'allumeur

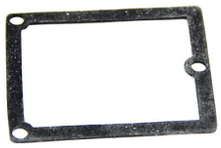

RÉF. : D6465 — La pièce 1,20

L Masselottes d'allumeur 602 cm3

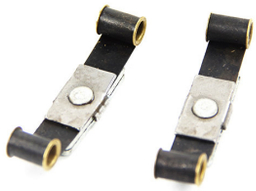

RÉF. : D6462 — La paire 26,50

M Came d'allumeur (axes diam. 5) 2cv6

RÉF. : D6464 — La pièce 33,60

• ALLUMAGE ÉLECTRONIQUE

Allumage électronique 12V

Pose simplifiée, LED incorporé. Double capteur
RÉF. : D6525 — La pièce 184,90

Allumage électronique 123 ignition à moteur A79 ou M28/1

Uniquement pour 435 et 602cm3
RÉF. : D6531 — La pièce 164,70

Allumage électronique 123 ignition 6v et 12v

Pour 425, 435 et 602cm3
RÉF. : D6532 — La pièce 179,70

Allumage électronique 123 Tune + Bluetooth

Configurable en Bluetooth
RÉF. : D6533 — La pièce 247,90

Paire d'aimants pour allumage électronique

RÉF. : D6539 — La pièce 12,70

Pige de calage d'allumage

RÉF. : U360175 — La pièce 16,10

Douille de démontage de la poulie

RÉF. : D5745 — La pièce 9,90

• FILTRES À AIR - MANCHONS

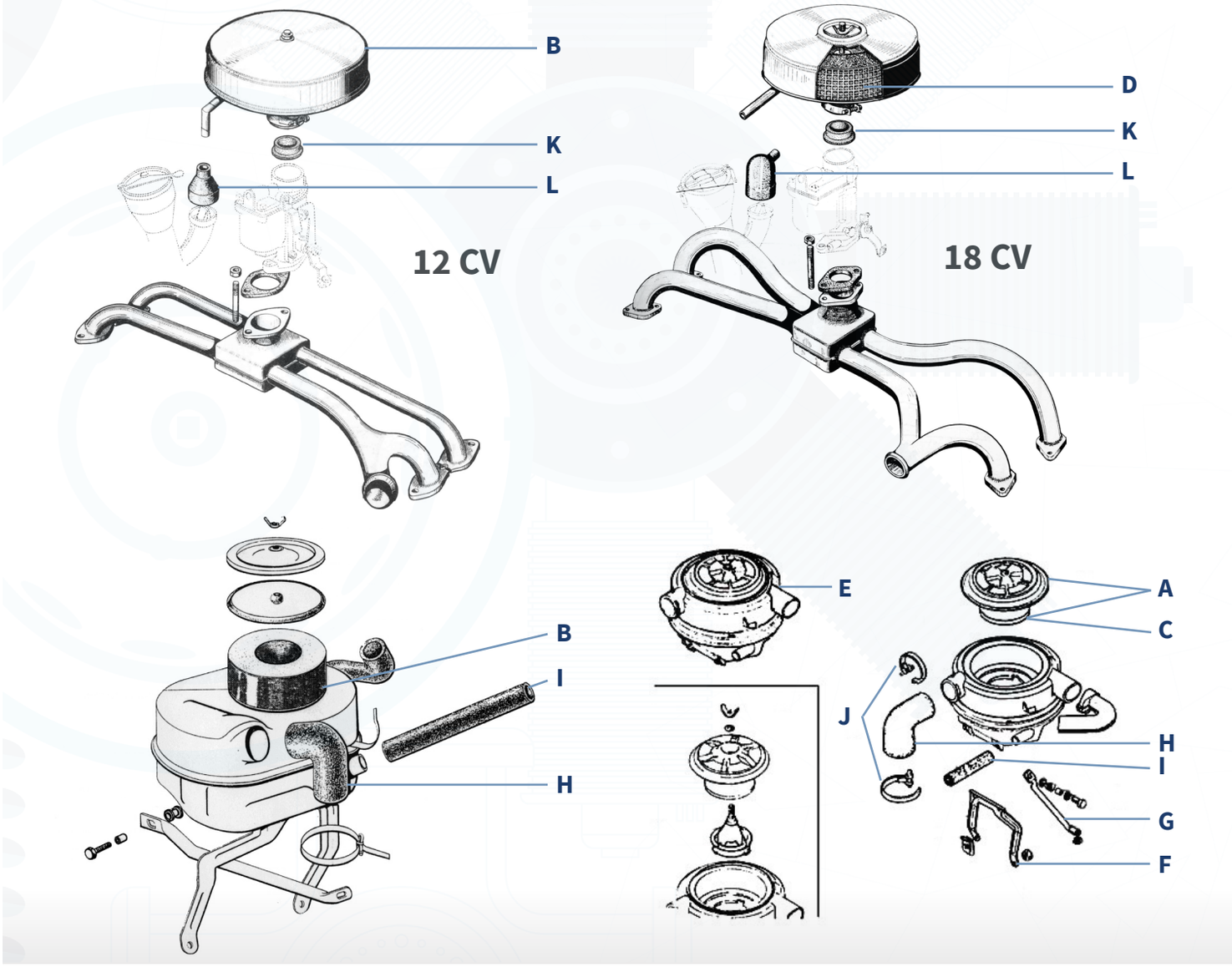

A Filtre à air complet 2CV6 après 11/1977

Avec grand couvercle plastique «quart de tour»
La pièce **13,30**
RÉF. : D5630

B Filtre à air 2CV4-6 jusque 11/1978

Couvercle métal - H. 61mm, si trop haut utiliser D5642
La pièce **14,60**
RÉF. : D5620

C Mousse seule pour filtre à air 2CV6 après 11/1977

Mousse seule pour filtre à air D5630 2cv6
La pièce **4,70**
RÉF. : D5640

D Filtre à air jusque 11/1977

Mousse + grille PURFLUX - Pour petit couvercle plastique à fixation par écrou papillon - H. 5,2cm, Diam. 11,5cm
La pièce **16,60**
RÉF. : D5642

D Filtre à air après 11/1977 602cm3

Mousse + grille PURFLUX pour boitier de filtre à air plastique avec couvercle quart de tour
La pièce **20,50**
RÉF. : D5650

Filtre à air deuxième modèle 602cm3 Ami 6/8

160x115x50 PURFLUX
La pièce **16,40**
RÉF. : D5635

E Boitier filtre à air dernier modèle 602cm3

La pièce **85,20**
RÉF. : D5636

F Patte en «u» filtre à air 2CV6 inox

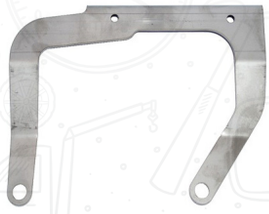

La pièce **27,50**
RÉF. : D5679

G Patte tubulaire filtre à air 2CV6 inox

RÉF. : D5678 — La pièce 19,90

H Manchon carburateur simple corps

RÉF. : D5660 — La pièce 14,90

H Manchon carburateur double corps

RÉF. : D5670 — La pièce 14,30

I Durite de reniflard

RÉF. : D5680 — La pièce 7,90

H Manchon d'entrée d'air boitier métal

Sur 2cv4/6 carburateur simple corps

RÉF. : D5671 — La pièce 22,90

H Manchon d'entrée d'air boitier métal depuis la soufflante

DYANE MÉHARI

RÉF. : D5672 — La pièce 22,90

H Manchon d'entrée d'air boitier plastique depuis la soufflante

DYANE MÉHARI

RÉF. : D5673 — La pièce 28,60

Manchon double corps Dyane Méhari

DYANE MÉHARI

RÉF. : D5675 — La pièce 17,70

H Manchon carburateur Ami 8

AMI 8

RÉF. : D5677 — La pièce 20,60

J Colliers

50-70mm style serflex

RÉF. : U450620 — La pièce 0,90

70-90mm style serflex

RÉF. : U450622 — La pièce 0,90

K Manchon (colerette) de boitier de filtre à air

34 - filtre à air

RÉF. : D5658 — La pièce 2,60

Bec de canard de reniflard

Nouvelle fabrication en élastomère NBR 60sh, résistant aux nouveaux carburants et aux nouvelles huiles

RÉF. : D5232 — La pièce 1,60

L Capuchons de reniflard

Jusque 1954

RÉF. : D5233 — La pièce 25,60

De 1954 à 02/1963

RÉF. : D5231 — La pièce 3,90

De 03/1963 à 09/1967

RÉF. : D5230 — La pièce 5,00

Conduit flexible d'air 50 mm en carton

Conduite de chauffage, de dégivrage, conduite d'air chaud dans l'habitacle, réchauffage de carburateur, ou au contraire pour amener de l'air frais.

RÉF. : U150150 — Le mètre 5,00

Filtre de reniflard style «POD»

Diam. d'emmanchement 12,5 mm - H. complète 50 mm, 39 mm pour la partie filtrante - Diam.à la base 57 mm, diam. sup. 51 mm - Le collier de serrage est fourni

RÉF. : U135200 — La pièce 10,50

• CARBURATEURS ET PIÈCES

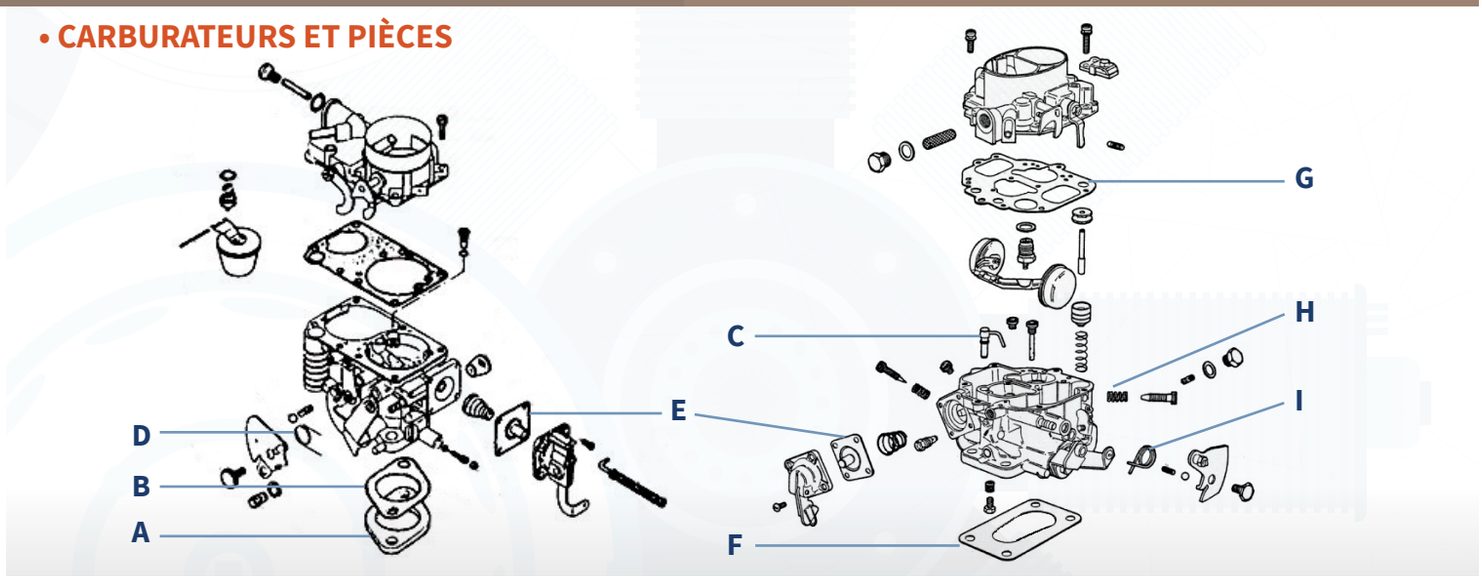

KIT RÉFECTION CARBURATEUR 26-28

Kit réfection carburateur Solex 26 et 28

Solex 26 et 28 BCI/CBI
RÉF. : D5530 — Le kit **14,20**

Kit Joints avec pointeau 26-28
RÉF. : D5531 — Le kit **20,90**

A Entretoise carbu de 26-28

Standard
RÉF. : D5517 — La pièce **3,80**

Qualité supérieure
RÉF. : D5540 — La pièce **8,60**

Kit réfection carburateur solex 26 BCI

RÉF. : D5532 — Le kit **25,80**

B Joint d'embase de reniflard et de carbu 26-28

RÉF. : D5228 — La pièce **0,50**

C Gicleur d'accélération 26-18

RÉF. : D5557 — La pièce **11,70**

Joint torique de gicleur d'accélération

RÉF. : D5558 — La pièce **0,90**

KIT RÉFECTION CARBURATEUR 34

Kit réfection 34 avec gicleurs

RÉF. : D5541 — Le kit **21,80**

Membrane de pompe de reprise seule pour carburateur Solex simple corps

RÉF. : D5543 — La pièce **8,70**

A Entretoise d'embase carbu de 34

Fabrication à l'ancienne
RÉF. : D5514 — La pièce **8,60**

B Joint d'embase carbu de 34 à recouper

A recouper
RÉF. : D5509 — La pièce **0,90**

Carburateur neuf complet

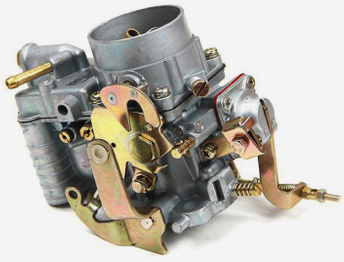

Simple corps de 34 PICS 6 neuf
Nouvelle Qualité
RÉF. : D5510 — La pièce **207,60**

D Ressort d'axe de papillon tous modèles

Et ressort extérieur d'axe de papillon primaire carburateur Solex 26/35 version 26/18
RÉF. : D5516 — La pièce **2,90**

Bague d'axe de papillon tous modèles

RÉF. : D5546 — La pièce **2,50**

KIT RÉFECTION CARBURATEUR DOUBLE CORPS

Kit réfection carburateur double corps

Solex double corps 26/35
RÉF. : D5550 — Le kit **10,40**

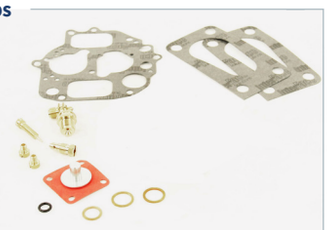

Avec gicleurs 26/35 CSIC SCIC buses de 24 et 21
RÉF. : D5551 — Le kit **31,20**

Avec gicleurs 26/35 CSIC (embrayage non centrifuge) buses de 24 et 21
RÉF. : D5552 — Le kit **35,70**

Qualité ★★★ supérieure

Solex double corps 26/35 dernière version 26-18, joints, gicleurs, pointeau et vis de ralenti
RÉF. : D5556 — Le kit **44,60**

Carburateur neuf complet

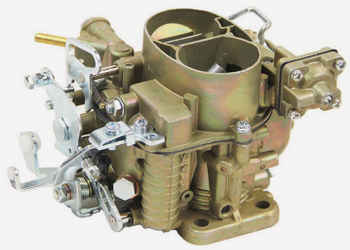

Double corps NEUF 26/35 SCIC
Version 26-18
RÉF. : D5506 — La pièce **254,30**

Nécessaire réfection 40 PCIS Ami 6 Dyane

AMI 6
DYANE

RÉF. : D5545 — Le kit **22,20**

Pompe d'acceleration carbu double corps

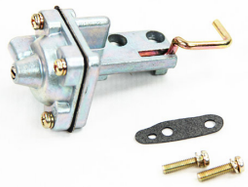

RÉF. : D5553 — Le kit **35,10**

Entretoise carbu double corps Qualité +

Bakélite a l'ancienne
RÉF. : D5539 — La pièce **14,70**

E Membrane de pompe de reprise seule pour carburateur Solex double-corps

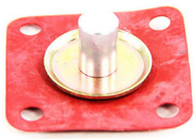

RÉF. : D5542 — La pièce **3,80**

Entretoise carbu double corps Standard

RÉF. : D5554 — La pièce **5,40**

F Joint d'embase carbu double corps

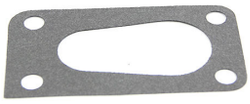

RÉF. : D5547 — La pièce **1,80**

Ressort de rappel starter

RÉF. : D5515 — La pièce **2,60**

Attache inférieure de gaine câble de starter carbu double-corps

RÉF. : D5522 — La pièce **7,60**

G Joint de cuve carbu double corps pour embrayage classique

RÉF. : D5544 — La pièce **2,60**

G Joint de cuve carbu double corps pour embrayage centrifuge

RÉF. : D5548 — La pièce **2,60**

Ressort de rappel tous modèles

RÉF. : D5503 — La pièce **2,30**

H Ressort sur vis de ralenti tous modèles

RÉF. : D5520 — La pièce **2,90**

I Ressort d'axe

Ressort d'axe de papillon primaire carburateur double corps 26/35 CSIC version 24/21
RÉF. : D5505 — La pièce **2,90**

Ressort d'axe de papillon tous modèles et ressort extérieur d'axe de papillon primaire carburateur Solex 26/35 version 26/18
RÉF. : D5516 — La pièce **2,90**

Ressort d'axe de papillon secondaire carburateur double corps 26/35 CSIC version 24/21
RÉF. : D5508 — La pièce **2,90**

Ressort d'axe de 1er corps tous modèles et ressort intérieur d'axe de papillon primaire carburateur Solex 26/35 version 26/18
RÉF. : D5519 — La pièce **2,90**

Axe de cable d'accélérateur pour carbu double-corps

RÉF. : D5521 — La pièce **4,60**

Obturateur de la pompe d'accélération

RÉF. : D5559 — La pièce **3,80**

Vis réglage richesse pour carburateurs Solex

RÉF. : D5525 — La pièce **5,90**

Joint de pompe d'accélération

RÉF. : D5549 — La pièce **2,80**

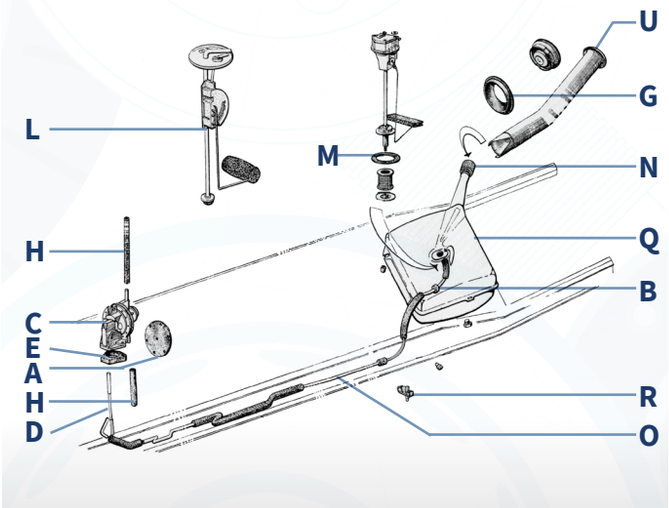

A Membrane pour 2CV jusque 1970

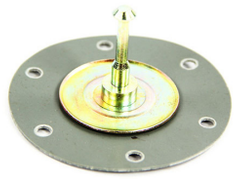

6 trous
RÉF. : D5327 — La pièce **12,20**

8 trous
RÉF. : D5328 — La pièce **11,90**

B Passe-fils trou de 14mm

RÉF. : U450408 — La pièce **1,60**

Catalyseur essence

Jusque 1000 cm3
RÉF. : U130990 — La pièce **85,90**

C Pompe à essence

Pour moteur 6 volts, départ vers le haut
RÉF. : D5350 — La pièce **26,30**

Pour modèles 12 volts
RÉF. : D5355 — La pièce **24,90**

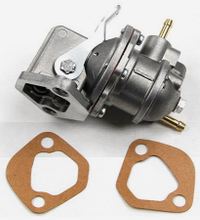

Pour moteur 6 volts avec manette d'amorçage
RÉF. : D5364 — La pièce **34,70**

D Tige poussoir de pompe mod 12V

RÉF. : D5358 — La pièce **5,60**

E Entretoise de pompe à essence

Standard
RÉF. : D5353 — La pièce **4,60**

Qualité supérieure
RÉF. : D5356 — La pièce **9,90**

Joint de pompe à essence

Joint de pompe à essence
RÉF. : D5357 — La pièce **1,40**

Vis M7x25

Fixation de la pompe à essence au moteur
RÉF. : D8911 — La pièce **0,30**

G Joint d'aile sur la buse

Noir
RÉF. : D5378 — La pièce **3,80**

Gris
RÉF. : D5381 — La pièce **3,50**

H Durite essence

Diam. int. 5,5 mm - Diam. ext. 10,5 mm - Durite renforcée par une toile extérieure tressée en coton - Respecte la norme DIN 73379
RÉF. : U130110-1 — Le mètre **2,50**

Diam. int. 6mm - Diam. ext. 12mm intérieur - Epaisseur 3mm - Durite renforcée au coeur par de la toile - Selon les normes DIN 73379-2A
RÉF. : U130150-1 — Le mètre **3,90**

I Collier

8-12 mm style serflex
RÉF. : U155120 — La pièce **1,00**

10 mm inox
RÉF. : U155020 — La pièce **1,70**

Filtre à essence

Universel - Prévu pour 2 diam. de tuyau de carburant, 6 ou 8mm selon votre besoin - Long. 110mm - diam. 32mm
RÉF. : U120500 — La pièce **2,00**

Chromé et verre - Long. 106mm - diam. 25mm
RÉF. : U120510 — La pièce **9,60**

F Vis fixation de rhéostat

- Fixation du rhéostat sur le réservoir d'essence en acier
- Fixation du verrouillage intérieur du carreau mobile de porte avant

RÉF. : D8944 — La pièce **0,30**

J Rondelle élastique 4mm

Sur les 3 vis de fixation du rhéostat de réservoir d'essence
RÉF. : D8945 — La pièce **0,15**

• MODÈLE ACIER

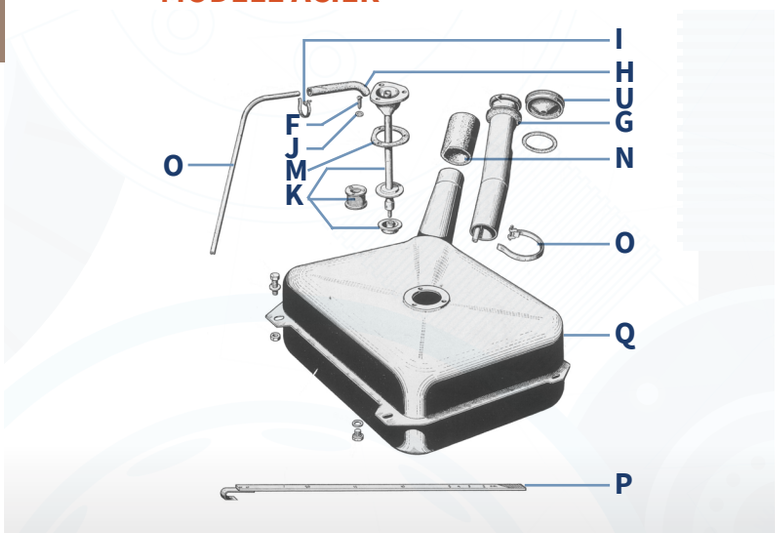

K Prise d'essence sans rhéostat

Pour 2cv jusque 1970 ayant une jauge en fibre graduée - A recouper à dimension (la crépine est amovible)
RÉF. : D5368 — La pièce **56,90**

L Rhéostat jauge essence res. acier 6-12V

RÉF. : D5373 — La pièce **25,90**

L Rhéostat jauge essence AK Acadiane 6-12V

RÉF. : D5369 — La pièce **24,80**

M Joint de rhéostat liège (2CV jusque 1970)

RÉF. : D5374 — La pièce **1,40**

N Manchon

Entre réservoir d'essence acier et buse - Après 04/1954, diamètre intérieur 45mm
RÉF. : D5377 — La pièce **6,30**

Entre réservoir d'essence acier et buse diamètre 55 spécial type A
RÉF. : D5382 — La pièce **6,90**

Collier fixation

3,2 à 4,8mm
RÉF. : U450705 — La pièce **0,50**

4,8 à 6,4mm
RÉF. : U450706 — La pièce **0,50**

O Tube essence complet métal 6,35 2CV jusque 1970

RÉF. : U130010 — La pièce **24,50**

P Jauge fibre 20 litres 995mm

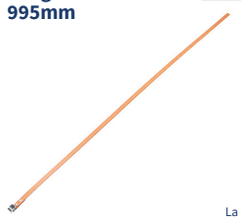

RÉF. : D5389 — La pièce **29,00**

• MODÈLE PLASTIQUE

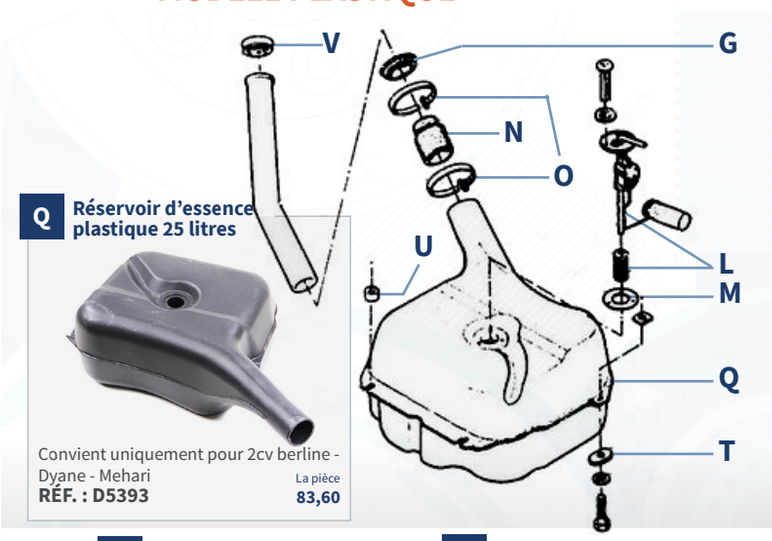

Q Réservoir d'essence plastique 25 litres

Convient uniquement pour 2cv berline - Dyane - Mehari
RÉF. : D5393 — La pièce **83,60**

L Rhéostat jauge essence res. plastique 12V

RÉF. : D5370 — La pièce **26,50**

O Tube essence complet plastique

RÉF. : D5690 — La pièce **6,80**

M Joint de rhéostat caoutchouc

RÉF. : D5375 — La pièce **2,20**

R Attache des tubes de freins / essence

RÉF. : D8192 — La pièce **2,75**

S Collier 50-70mm style serflex

Collier à la norme W2 : bande acier inox 430, vis acier zingué
RÉF. : U450620 — La pièce **0,90**

N Manchon

Entre réservoir plastique et buse
RÉF. : D5376R — La pièce **9,30**

T Pastille ovale

Métal
RÉF. : D8306 — La pièce **3,40**

Plastique
RÉF. : D8307 — La pièce **3,20**

U Entretoise plastique de réservoir d'essence

RÉF. : D8308 — La pièce **1,80**

V Bouchon de réservoir

Jusque 04/1954 Diam. 65
RÉF. : D5380 — La pièce **18,80**

Chromé à partir de 04/54
RÉF. : D5383 — La pièce **13,30**

Antivol chromé
RÉF. : D5387 — La pièce **28,90**

A clef chromé à partir de 04/54
RÉF. : D5388 — La pièce **48,90**

Jusque 04/1954 Diam. 65
RÉF. : D5394 — La pièce **59,80**

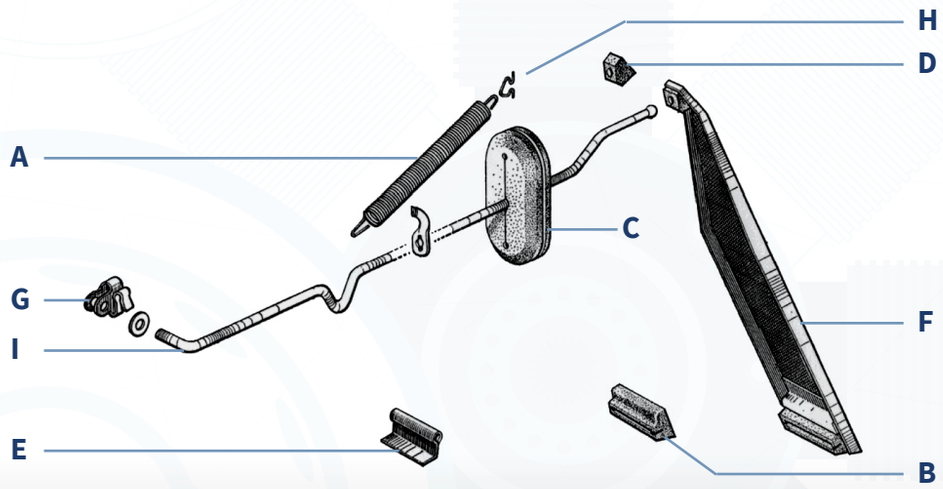

Modèle présenté : jusque 1978

A Ressort de rappel tous modèles

RÉF. : D5503 — La pièce 2,30

B Plastique base de pédale d'accélérateur

RÉF. : D1773 — La pièce 5,10

Pédale d'accélérateur suspendue

Suspendue avec son axe
RÉF. : D1780-3 — La pièce 39,20

Pédalier suspendu 2 pédales

RÉF. : D1780-5 — La pièce 100,30

C Joint de cloison de la tringle d'accélérateur

RÉF. : D1768 — La pièce 4,80

D Caoutchouc haut de pédale jusque 1978

RÉF. : D1767 — La pièce 0,80

E Support de pédale d'accélérateur

1er modèle - Pour pédale sans plastique en bas
RÉF. : D1774-2 — La pièce 5,70

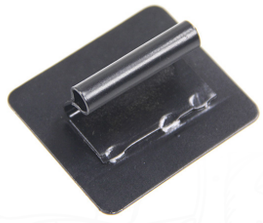

2ème modèle - Pièce de réparation avec semelle à souder
RÉF. : D1774 — La pièce 9,00

F Pédale accélérateur

2CV jusque 1970 31,5 cm
RÉF. : D1771 — La pièce 16,90

2CV après 1970 25,5 cm
RÉF. : D1780 — La pièce 16,60

G Agraffe de tige d'accélérateur tous modèles

RÉF. : D5887 — La pièce 5,10

H Agraffe de ressort tous modèles

RÉF. : D5504 — La pièce 1,10

I Tige d'accélérateur 425

12 chevaux
RÉF. : D5885 — La pièce 27,50

18 chevaux
RÉF. : D5886 — La pièce 29,30

Câble d'accélérateur

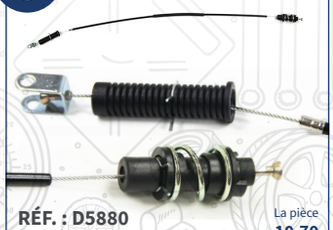

RÉF. : D5880 — La pièce 10,70

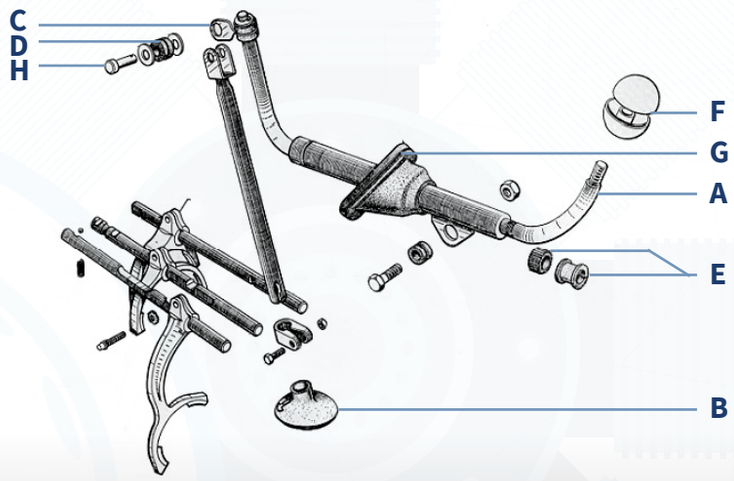

A Levier de vitesses

2cv 660mm
RÉF. : D4446 La pièce **43,00**

2cv INOX 660mm - Le manchon est peint en noir.
RÉF. : D4448 La pièce **53,80**

MÉHARI

Méhari complet 595mm
RÉF. : D4449 La pièce **29,90**

B Soufflet de levier sur boîte

2CV jusque 1970
RÉF. : D4416 La pièce **4,30**

2CV après 1970
RÉF. : D4439 La pièce **4,70**

C Kit biellette de levier de vitesses complet

Silent Blocks, Caoutchouc, Axe, Goupilles, Rondelles Flexibles et Plates
RÉF. : D4443 La pièce **4,90**

D Caoutchouc de biellette

Utilisation sur biellette de commande de levier de vitesses - béquille de capot en bas (2cv, certains modèles) - béquille de malle arrière 2cv - fixation du levier de vitesses dans l'habitacle (2cv, certains modèles)
RÉF. : D4445 La pièce **1,20**

E Diabolo interne levier de vitesses

RÉF. : D4412 La pièce **2,60**

F Boule de levier

Noire avec jonc chromé
RÉF. : D4417 La pièce **9,20**

Grise avec jonc chromé
RÉF. : D4419 La pièce **9,20**

Blanche avec jonc chromé
RÉF. : D4423 La pièce **9,50**

G Caoutchouc levier-cloison

Jusque 07/1966
RÉF. : D4424 La pièce **14,30**

Après 07/1966
RÉF. : D4415 La pièce **2,60**

H Axe de fixation de biellette

RÉF. : D4414 La pièce **5,70**

Goupille fendue 2x25mm

Convient pour les axes de fixation de la biellette de commande de boîte de vitesses
RÉF. : U450110 La pièce **0,30**

Bagues nylon de maintien du levier

RÉF. : D4437 La paire **3,40**

Goupille d'axe de biellette (bêta)

RÉF. : D4441 La pièce **1,10**

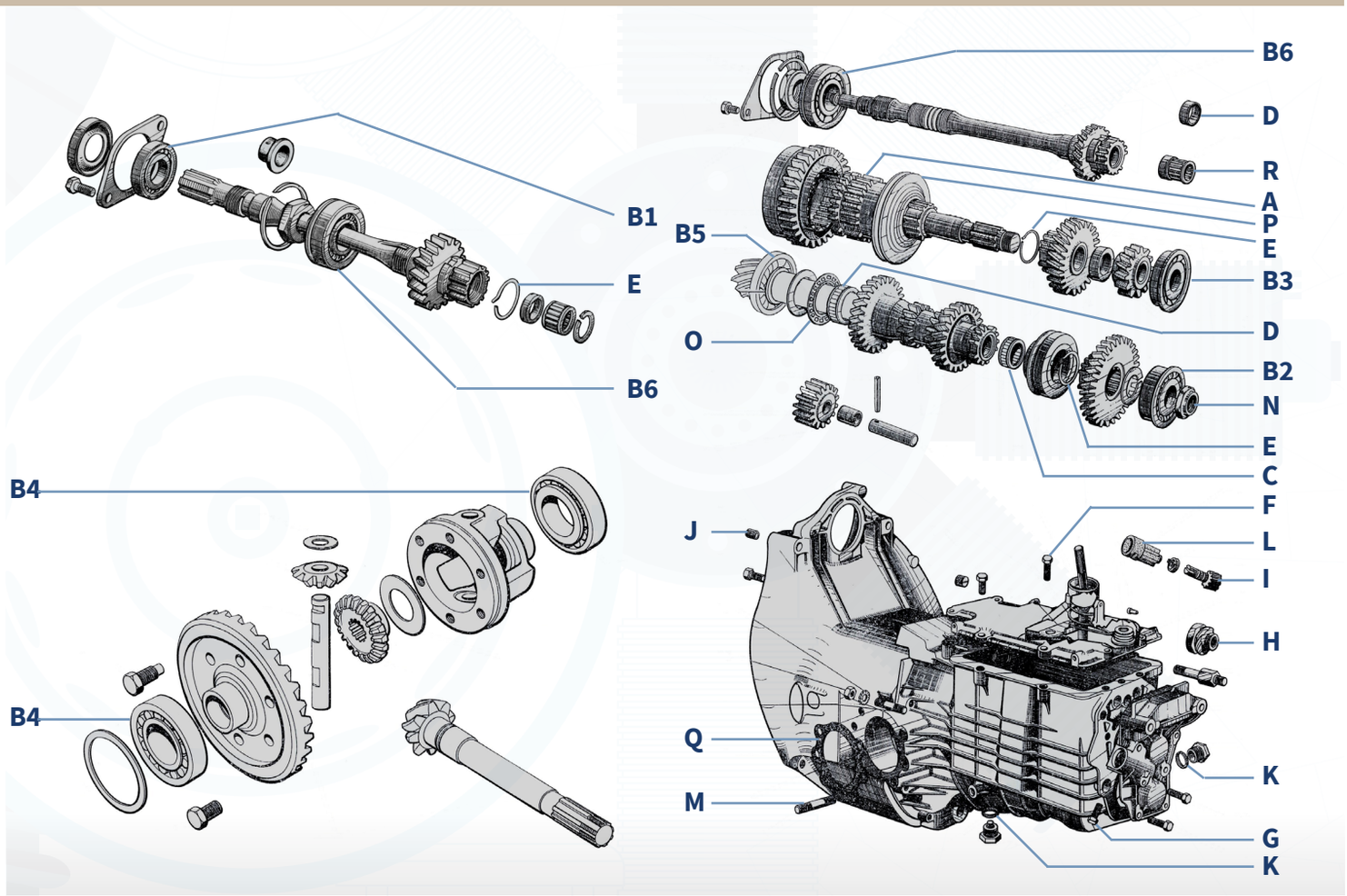

A Synchro 2 & 3ème sur 2CV après 1970 sans bague

La pièce
RÉF. : D4430 **280,40**

C Roulement à aiguille en 2 pièces

Entre arbre et baladeur de 4ème vitesse 2CV6 - 19x23x17
La pièce
RÉF. : D4434 **48,80**

B Roulement d'arbre

B1

Primaire 25x52x15
La pièce
RÉF. : D4400 **25,70**

B2

Secondaire de boite 20x52x57x22
La pièce
RÉF. : D4401 **46,50**

B3

Primaire de boite 20x52x57x15
La pièce
RÉF. : D4404 **41,80**

B4

Roulement à Rouleaux Coniques de différentiel 35x72x17 second modèle (si 25x52x15 utiliser D4400)
La pièce
RÉF. : D4409 **20,50**

B5

Roulement d'arbre d'entrée de différentiel 29,5-56-16
La pièce
RÉF. : D4411 **52,00**

B6

Primaire 25x52x15 intérieur sur 2cv jusque 1970, intérieur + extérieur sur 2CV après 1970 avec circlip
La pièce
RÉF. : D4413 **27,10**

Cage à aiguilles sur arbre d'entrée

R

Après 01/1971 - 15x20x27
La pièce
RÉF. : D4407 **21,70**

D

Cage à aiguilles sur arbre d'entrée de différentiel - 29,5 x 33,5 x 18,2
La pièce
RÉF. : D4408 **29,80**

E Segment d'arret

2 & 3ème sur 2CV après 1970, 2/3/4ème sur 2CV jusque 1970 - diam. ext. 29,5
La pièce
RÉF. : D4402 **8,30**

4ème sur 2CV après 1970 - diam. ext. 32
La pièce
RÉF. : D4403 **7,50**

F Vis M7x25

Fixation du reniflard sur le moteur - du couvercle de la boite de vitesses et du silencieux d'échappement sous la boite de vitesses

RÉF. : D8911 — La pièce **0,30**

G Vis du collier D3785 et du câble de compteur

Sur 2cv4 et 6

RÉF. : D3786 — La pièce **0,50**

H Vis de compteur

RÉF. : D4431 — La pièce **14,90**

Support arrière de boite de vitesses

RÉF. : D4410 — La pièce **9,70**

Plaquette d'arrêt du support de boite

RÉF. : D4425 — La pièce **4,80**

I Pignon de compteur 2CV6 Méhari sauf 4x4

2CV

MÉHARI

RÉF. : D4428 — La pièce **24,50**

J Manchon de centrage boite de vitesses

RÉF. : D4426 — La pièce **6,20**

Ecrou M10

Ecrou (frein)
- sur goujon entre moteur et boite
- fixation de la butée d'essieu avant demi-lune D3290
- sur rotules de sortie de crémaillère

RÉF. : D8902 — La pièce **0,30**

K Joint de vidange de boite

16x22mm

RÉF. : D4491 — La pièce **1,30**

L Guide-câble de compteur

RÉF. : D4429 — La pièce **9,60**

M Gougeon de sortie de boîte 9x42

9x42mm

RÉF. : D4421 — La pièce **3,30**

Joint spi de sortie de boîte

32x50x10 pour 375 et 425cm3

RÉF. : D3877 — La pièce **2,90**

31x42x8 pour 435 et 602cm3

RÉF. : D3876 — La pièce **2,40**

N Ecrou de blocage roulement de pignon

RÉF. : D4422 — La pièce **7,90**

O Butée à aiguilles sur arbre d'entrée diff.

30-46,5-2,02

RÉF. : D4406 — La pièce **24,50**

P Bague de fourchette

RÉF. : D4433 — La pièce **15,80**

Clé

Clé pour écrou de sortie de boîte

RÉF. : U360152 — La pièce **79,00**

Clé 6 pans longue pour nouvel écrou sortie boîte

RÉF. : U360153 — La pièce **61,50**

Q Joint papier côté boite

6 trous

RÉF. : D3874 — La pièce **0,95**

4 trous

RÉF. : D3875 — La pièce **0,90**

Huile de boite

SAE 80W GL4 1 litre

RÉF. : U415150 — Le litre **8,60**

80W90 GL5 1 litre

RÉF. : U415140 — Le litre **8,60**

Voir plus de consommables **page 140**

Voir plus d'outillage **page 138**

Disques, mécanismes et butées d'embrayage

Modèle	Année	Moteur	Cannelures	Kit complet	Disques	Mécanismes	Butées
2CV A AU	1950-54	375	8		**D4602**	**D4620**	**D4630** (le graphite est remplacé par un roulement)
2CV AZ AZU	1955 - 03/1966	425 non centrifuge	10		**D4606**		
		425 centrifuge	10				
	04/1966 - 1969	425 non centrifuge	18		**D4760R**		
		425 centrifuge	18		**D4720R**		
2CV4 AZL 4	03/1970 - 1978	435	18	**D4710**	**D4720R**	**D4730R**	**D4740A**
2CV(4) spécial	07/1975 - 1979	435	18				
2CV6 AZL 6	03/1970 - 03/1982	602	18				
2CV(6) spécial	07/1979 - 02/1982	602	18				
Charleston	09/1980 - 02/1982	602	18				
Fourgonnette AZU AKS	07/1972 - 1978	Tous	18				
2CV6 spécial AZKA	Après 03/1982	602	18	**D4750K** Valeo **D4751** Autre marque	**D4760R** Autre marque	**D4770** Valeo **D4770R** Autre marqu	**D4780** Valeo **D4780A** Autre marque
2CV6 club AZKA	Après 03/1982	602	18				
Charleston AZKA	Après 03/1982	602	18				
Dyane AYA	07/1967 - 01/1969	425 non centrifuge	18		**D4760R**	**D4620**	**D4630** (le graphite est remplacé par un roulement)
		425 centrifuge	18		**D4720R**		
Dyane 6 AYA 3	01/1968 - 07/1968		18				
Dyane 4 AYA 2	03/1968 - 07/1975	435	18	**D4710**	**D4720R**	**D4730R**	**D4740A**
Dyane 6 AYA 3	07/1968 - 02/1982	602	18				
Acadiane AYA	02/1978 - 02/1982	602	18				
Dyane 6 AYA 3	Après 03/1982	602	18	**D4750K** Valeo **D4751** Autre marque	**D4760R** Autre marque	**D4770** Valeo **D4770R** Autre marque	**D4780** Valeo **D4780A** Autre marque
Acadiane AYU	Après 03/1982	602	18				
Ami 6	1961 - 03/1966	602	10		**D4606**	**D4620**	**D4630** (le graphite est remplacé par un roulement)
	04/1966 - 04/1968		18		**D4720R**		
Ami 6 AMB AMB 2	05/1968 - 03/1969			**D4710**		**D4730R**	**D4740A**
Ami 8 AM 3	03/1969 - 1978						
Méhari	09/1968 - 03/1982	602	18	**D4710**	**D4720R 29,20**	**D4730R 54,90**	**D4740A 14,50**
Méhari 4x4	10/1979 - 07/1983						
Méhari	Après 03/1982			**D4750K** Valeo **D4751** Autre marque	**D4760R** Autre marque	**D4770** Valeo **D4770R** Autre marque	**D4780** Valeo **D4780A** Autre marque

2CV
2CV F.
DYANE
ACADIANE
AMI 6
AMI 8
MÉHARI

Disque d'embrayage

8 cannelures 1950-54
RÉF. : D4602 — La pièce **52,70**

10 cannelures 425 de 1955 à 03/1966 et Ami 6 de 1961 à 03/1966
RÉF. : D4606 — La pièce **31,20**

18 cannelures 425 non centrifuge et 602 après 1982
RÉF. : D4760R — La pièce **30,50**

De 03-1970 à 02-1982
RÉF. : D4720R — La pièce **31,90**

Mécanisme d'embrayage

De 1950 à 01/1969 1er modèle
RÉF. : D4620 — La pièce **78,10**

De 03/1970 à 02/1982 3 doigts
RÉF. : D4730R — La pièce **76,80**

A partir de 02-1982
RÉF. : D4770R — La pièce **30,60**

Butée d'embrayage

1er modèle jusque 01-1969
RÉF. : D4630 — La pièce **24,20**

De 03-1970 à 02-1982
RÉF. : D4740A — La pièce **14,20**

A partir de 02-1982 Valeo
RÉF. : D4780 — La pièce **49,70**

A partir de 02-1982
RÉF. : D4780A — La pièce **16,60**

Kit d'embrayage

Mécanisme à 3 doigts
De 03/1970 à 02/1982
RÉF. : D4710 — Le kit **115,90**

Permet de remplacer le mécanisme à 3 doigts par un mécanisme à diaphragme sans changer le volant moteur

De 03/1970 à 02/1982
RÉF. : D4717 — Le kit **76,60**

De 03/1970 à 02/1982 - « LUK »
RÉF. : D4712 — Le kit **129,30**

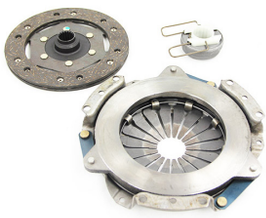

Diaphragme
A partir de 02/1982
RÉF. : D4751K — Le kit **71,40**

Diaphragme
A partir de 02/1982 Valeo
RÉF. : D4750K — Le kit **141,20**

Couronne centrifuge 27 mm de large

RÉF. : D4843 — La pièce **171,90**

Pour les **câbles d'embrayage**, voir **page 136**

Écrou de centrifuge pas inversé

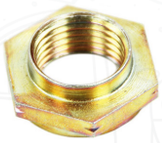

RÉF. : D4816 — La pièce **4,90**

Roulement de tambour centrifuge

RÉF. : D4819 — La pièce **7,10**

H Ressort

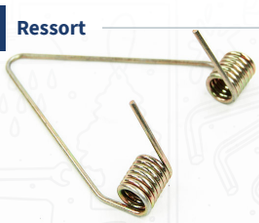

Pour fourchette D4812
RÉF. : D4813 — La pièce **7,10**

Pour butée D4740A 1970-1982
RÉF. : D4814 — La pièce **6,20**

Manchon plastique d'axe D4815

RÉF. : D4818 — La pièce **4,20**

Axe pour fourchette D4812

RÉF. : D4815 — La pièce **4,70**

Fourchette pour butée

Graphite
RÉF. : D4811 — La pièce **60,90**

A roulement D4740 ou D4780
RÉF. : D4812 — La pièce **27,50**

Silencieux et tubes par véhicules

En gras : version inox

Modèles	Années	Silencieux avant	Silencieux arrière	Silencieux central	Tube avant	Tubes intermédiaires	Tubes arrières
2CV 425CC AZ AZL AZAM AU AZU AKL	01/1950 à 11/1963	D7115 - D7110	D7120 - D7125				
	11/1963 à 07/1970	D7210 - D7215	D7220 - D7225				
2CV4 435CC AZA AZA2 AZL4 AZKB Dyane 4 425CC AY série A2	03/1970 à 12/1978 03/1968 à 12/1978	D7320		D7310 - **D7311**		D7330 - **D7331**	D7340 - **D7341**
2CV6 602CC AZL AZL6 AZ série KA Ami 6 602CC AM2 AMB2 Ami 8 602CC AM3 AMF3 AMFC3 AMJA AMJB Dyane 6 602CC AYB AYCB 2CV6 AMI 6 Dyane 6 sortie à droite	03/1970 à 10/1990 06/1968 à 12/1978 03/1969 à 12/1978 09/1968 - 12/1983 A partir de 06/1968	D7420 - **D7421**		D7310 - **D7311**		D7330 - **D7331**	D7340 - **D7341** D7340 - **D7341** D7340 - **D7341** D7340 - **D7341** Pas refabriqué
Fourgonnette AK350 Fourgonnette AZU Export	05/1963 à 04/1968 1970 à 1972		D7381	D7372	D7380	D7382	D7384
2CV4 Fourgonnette 435CC AZU	03/1970 à 12/1978	D7320		D7310 - **D7311**		D7330 - **D7331**	D7350
2CV6 Fourgonnette 602CC AKb350 AKs400 Méhari 602CC AY série CA AY série CE Acadiane 602CC AYU AY série CD	05/1968 à 12/1986 09/1968 à 08/1987 09/1968 à 08/1987	D7420 - **D7421**		D7310 - **D7311**		D7330 - **D7331**	D7350 D7350 D7360
3CV AZAM 6 Dyane AYA	A partir de 1966 Jusqu'en 09/1968		D7381	D7372	D7380	D7382	D7385
Ami 6 602CC	10/1961 à 05/1968	D7320		D7372		D7371	D7373

• 2CV DE 1950 À 1970

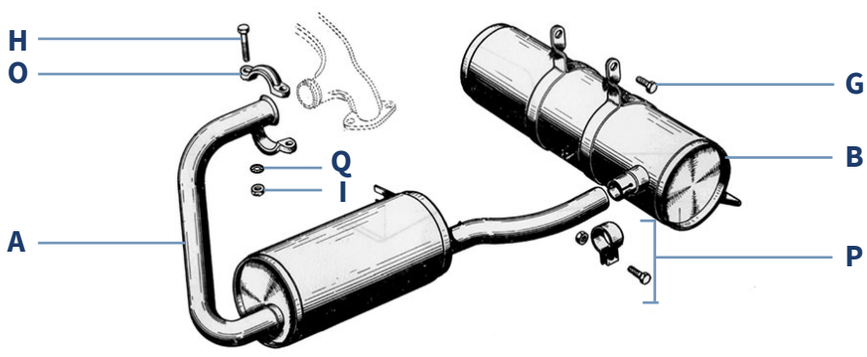

ACCESSOIRES DE MONTAGE

Pour le montage, il vous faut :
D7511 x2
D8912 X2
D8914 X2
D8917 X2
D7532 X1
D8911 X2

Retrouvez le détail de ces références (visuel, description et prix) en page 32/33, ainsi que le détail des repères de la vue éclatée ci-contre.

• 01/1950 À 11/1963

A Silencieux avant

Standard - Cette pièce peut nécessiter quelques ajustement pour être montée.
RÉF. : D7110 La pièce **68,30**

Top qualité fabriqué en France
RÉF. : D7115 La pièce **99,10**

B Silencieux arrière

Standard - Cette pièce peut nécessiter quelques ajustement pour être montée.
RÉF. : D7120 La pièce **84,20**

Top qualité fabriqué en France
RÉF. : D7125 La pièce **116,90**

• 12/1963 À 03/1970

A Silencieux avant standard

Standard - Cette pièce peut nécessiter quelques ajustement pour être montée.
RÉF. : D7210 La pièce **68,50**

Qualité supérieure - fabriqué en France
RÉF. : D7215 La pièce **92,70**

B Silencieux arrière

Standard - Cette pièce peut nécessiter quelques ajustement pour être montée.
RÉF. : D7220 La pièce **83,70**

Top qualité fabriqué en France
RÉF. : D7225 La pièce **118,10**

• 2CV4 1970 À 1978 - DYANE 4 1968 À 1978

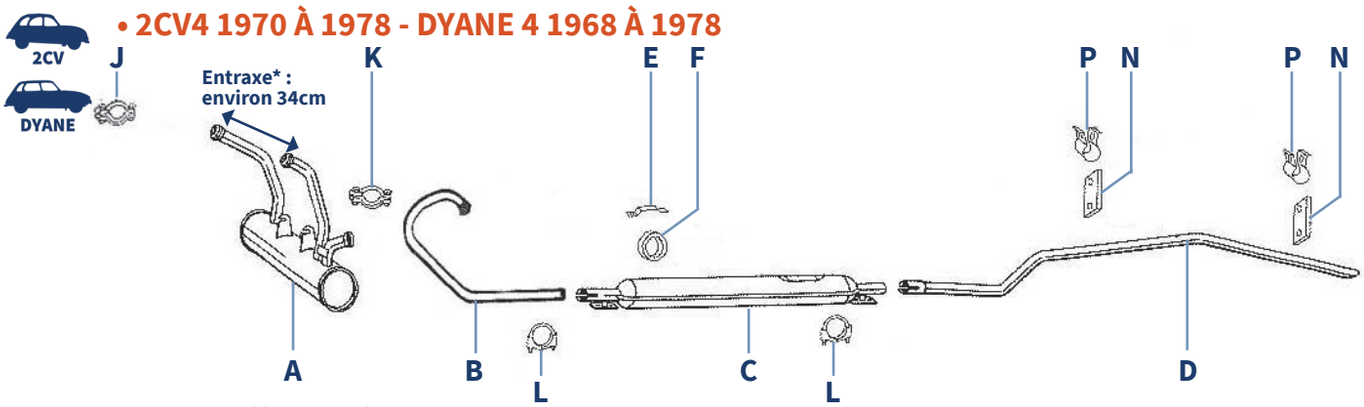

*Entraxe : axe central à axe central

A — Silencieux avant «Bête à cornes» étroit 435cm3

RÉF. : D7320	La pièce 97,20

B — Tube intermédiaire

Standard RÉF. : D7330	La pièce 15,90
Inox RÉF. : D7331	La pièce 62,40

C — Silencieux central cigare

Standard RÉF. : D7310	La pièce 47,40
Inox RÉF. : D7311	La pièce 111,70

D — Tube arrière

Standard RÉF. : D7340	La pièce 17,90
Inox RÉF. : D7341	La pièce 75,80

• 2CV6 03/1970 À 1990 - AMI 6 1968 À 1978 - AMI 8 1969 À 1978 - DYANE 6 1968 À 1983

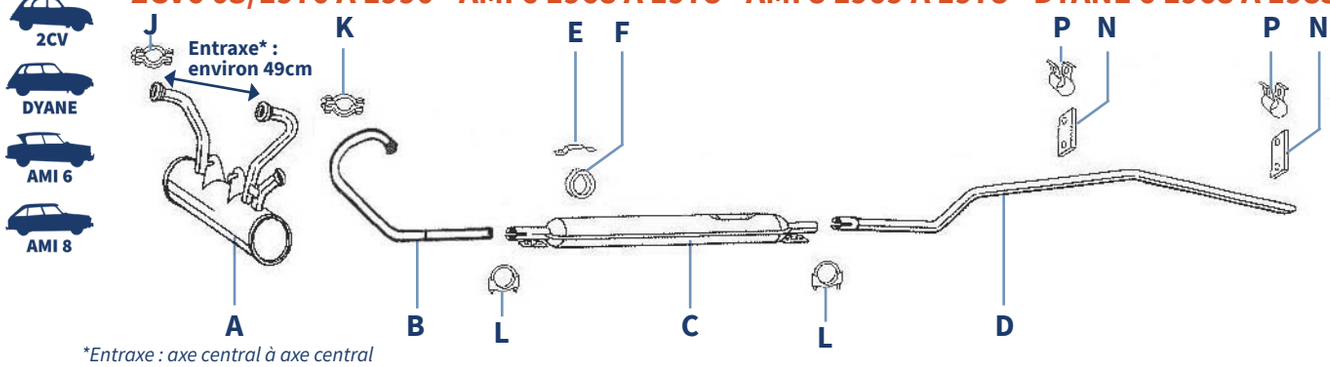

*Entraxe : axe central à axe central

A — Silencieux avant «Bête à cornes» large 602cm3

Standard RÉF. : D7420	La pièce 71,40
Inox RÉF. : D7421	La pièce 187,20

B — Tube intermédiaire

Standard RÉF. : D7330	La pièce 15,90
Inox RÉF. : D7331	La pièce 62,40

C — Silencieux central cigare

Standard RÉF. : D7310	La pièce 47,40
Inox RÉF. : D7311	La pièce 111,70

D — Tube arrière

Standard RÉF. : D7340	La pièce 17,90
Inox RÉF. : D7341	La pièce 75,80

ACCESSOIRES DE MONTAGE

Pour2CV4 et 2CV6, nous vous proposons le kit complet **D7419**.
Retrouvez le détail de ce kit p. 32/33, ainsi que le détail des repères des vues éclatées ci-dessus.

Kit échappement 2cv6 - (4 pièces)

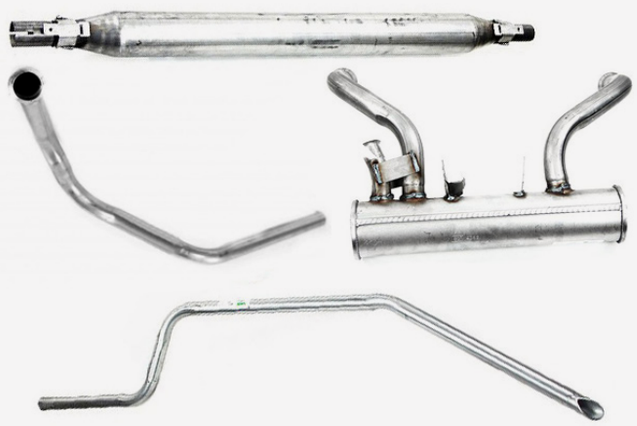

Marque WALKER
Convient pour 2cv6 berline, Ami 8, Dyane 6, Ami 6 à partir de Juin 1968
RÉF. : D7305 — Les 4 **142,20**

Echappement Inox 2CV6

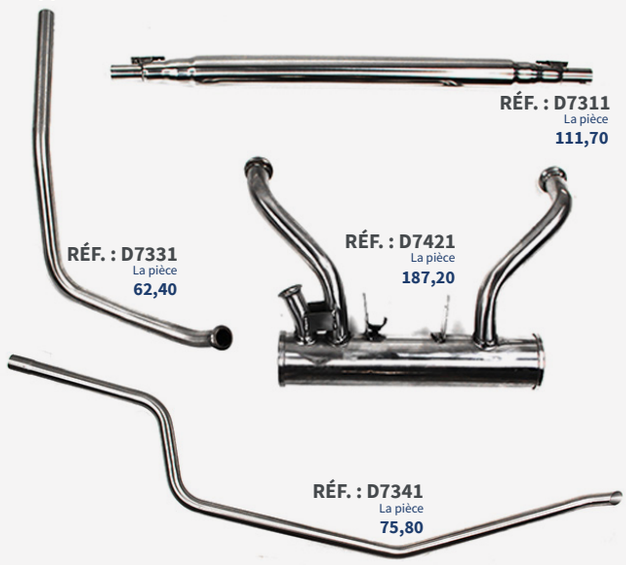

Nous ne vendons pas de kit inox, les pièces ci-dessus sont vendues séparément.

2CV F. • FOURGONNETTE AK350 05/1963 À 04/1968 - FOURGONNETTE AZU 1970 À 1972 EXPORT

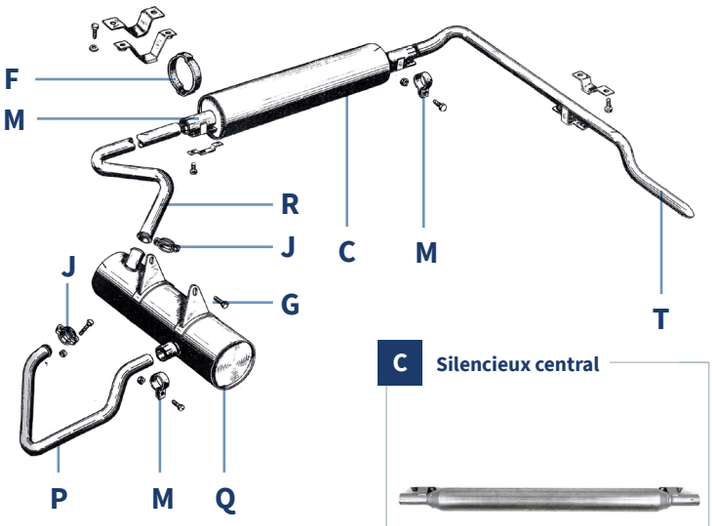

P Tube avant

RÉF. : D7380 — La pièce 70,70

Q Silencieux transversal avant

RÉF. : D7381 — La pièce 176,90

C Silencieux central

Standard
RÉF. : D7372 — La pièce 64,50

R Tube intermédiaire

Pour silencieux avant sortie à droite et silencieux latéral du coté droit
RÉF. : D7382 — La pièce 61,50

T Tube arrière

RÉF. : D7384 — La pièce 30,80

ACCESSOIRES DE MONTAGE

Pour le montage, il vous faut :
D7510 x2, **D7527** X3, **D7516** X2, **D7518** X2, **D8911** X2
Retrouvez le détail de ces références (visuel, description et prix) en page 32/33, ainsi que le détail des repères de la vue éclatée ci-dessus.

2CV F. • 2CV4 FOURGONNETTE 1970 À 1978

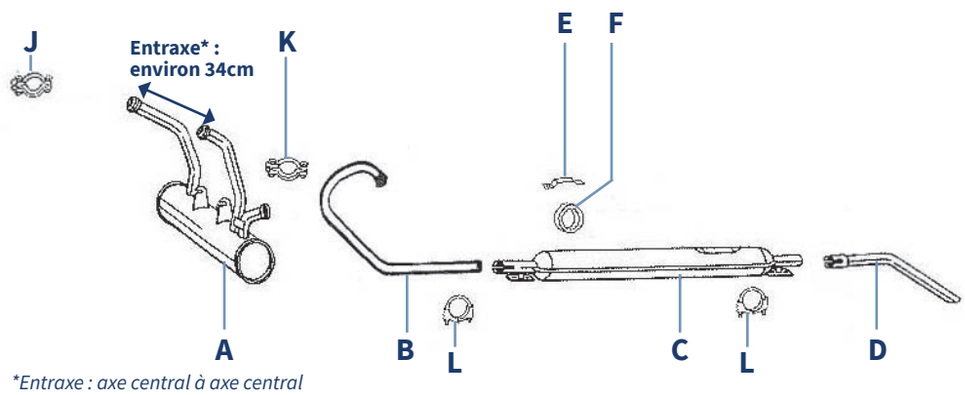

Entraxe : axe central à axe central

A Silencieux avant «Bête à cornes» étroit 435cm3

RÉF. : D7320 — La pièce 97,20

B Tube intermédiaire

Standard
RÉF. : D7330 — La pièce 15,90

Inox
RÉF. : D7331 — La pièce 62,40

C Silencieux central cigare

Standard
RÉF. : D7310 — La pièce 47,40

Inox
RÉF. : D7311 — La pièce 111,70

D Tube arrière Méhari et Fourgonnette

RÉF. : D7350 — La pièce 14,90

ACCESSOIRES DE MONTAGE

Pour le montage, il vous faut :
D7504 x2, **D7502** X1, **D7532** X2, **D7516** X2, **D7518** X2
Retrouvez le détail de ces références (visuel, description et prix) en page 32/33, ainsi que le détail des repères de la vue éclatée ci-dessus.

• 2CV6 FOURGONNETTE 1968 À 1986 - MÉHARI 1968 À 1987 - ACADIANE 1968 À 1987

2CV F. MÉHARI ACADIANE

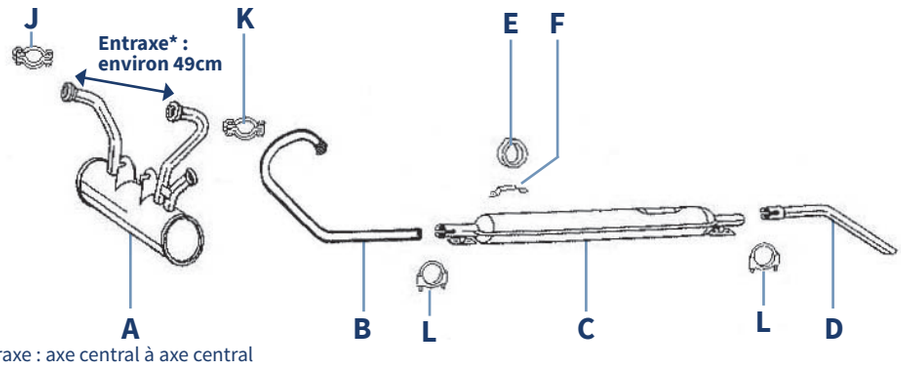

*Entraxe : axe central à axe central

D Tube arrière Méhari et Fourgonnette

RÉF. : D7350 — La pièce 14,90

D Tube arrière échappement Acadiane

RÉF. : D7360 — La pièce 11,90

A Silencieux avant «Bête à cornes» large 602cm3

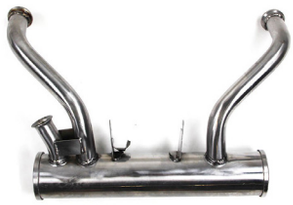

Standard
RÉF. : D7420 — La pièce 71,40

Inox
RÉF. : D7421 — La pièce 187,20

B Tube intermédiaire

Standard
RÉF. : D7330 — La pièce 15,90

Inox
RÉF. : D7331 — La pièce 62,40

C Silencieux central cigare

Standard
RÉF. : D7310 — La pièce 47,40

Inox
RÉF. : D7311 — La pièce 111,70

ACCESSOIRES DE MONTAGE

Pour le montage, il vous faut :
D7504 x2, **D7502** X1, **D7532** X2, **D7516** X2, **D7518** X2
Retrouvez le détail de ces références (visuel, description et prix) en page 32/33, ainsi que le détail des repères de la vue éclatée ci-dessus.

• 3CV AZAM 6 À PARTIR DE 1966 - DYANE AYA JUSQU'EN 09/1968

DYANE

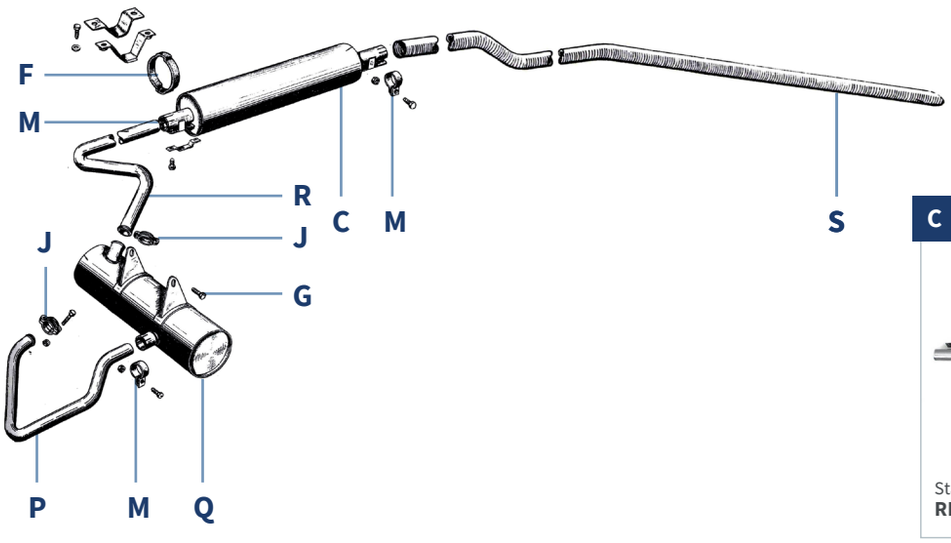

C Silencieux central

Standard
RÉF. : D7372 — La pièce 64,50

P Tube avant

RÉF. : D7380 — La pièce 70,70

Q Silencieux transversal avant

RÉF. : D7381 — La pièce 176,90

R Tube intermédiaire

Pour silencieux avant sortie à droite et silencieux latéral du coté droit
RÉF. : D7382 — La pièce 61,50

S Tube arrière

RÉF. : D7385 — La pièce 36,20

ACCESSOIRES DE MONTAGE

Pour le montage, il vous faut :
D7510 x2, **D7527** X3, **D7516** X2, **D7518** X2, **D8911** X2
Retrouvez le détail de ces références (visuel, description et prix) en page 32/33, ainsi que le détail des repères de la vue éclatée ci-dessus.

• AMI 6 1961 À 05/1968

AMI 6

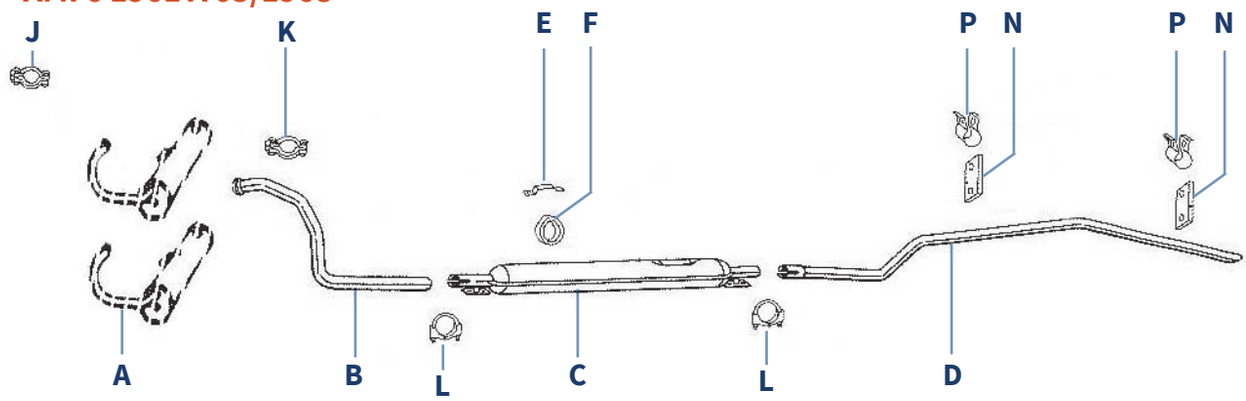

A Silencieux avant qualité supérieure

RÉF. : D7370 — La pièce **138,20**

B Tube intermédiaire avant

Standard
RÉF. : D7371 — La pièce **38,10**

C Silencieux central

Standard
RÉF. : D7372 — La pièce **64,50**

D Tube arrière

Standard
RÉF. : D7373 — La pièce **31,90**

ACCESSOIRES DE MONTAGE

Pour le montage, il vous faut :
D7511 x4, **D8914** X4, **D8917** X4, **D8912** X4, **D8911** X1, **D7528** X2, **D7516** X2, **D7518** X2, **D7527** X2
Retrouvez le détail de ces références (visuel, description et prix) en page 32/33, ainsi que le détail des repères de la vue éclatée ci-dessus.

• COLLIERS, FIXATIONS ET AUTRES ACCESSOIRES

Kit complet fixations et colliers

Convient pour tous modèles avec moteurs 435 et 602cm3 avec silencieux avant à 2 entrées type «bête à cornes»
RÉF. : D7419 — Le kit **29,60**

E Bride de silent bloc d'échappement

Pour fixer l'anneau en caoutchouc sur le silencieux latéral
RÉF. : D7518 — La pièce **0,80**

F Silent bloc d'échappement silencieux latéral

Anneau en caoutchouc, soutient le silencieux latéral à chaque extrémité, il est donc conseillé de les remplacer par 2
RÉF. : D7516 — La pièce **2,20**

G Vis M7x25

Fixation du silencieux d'échappement sous la boite de vitesses
RÉF. : D8911 — La pièce **0,30**

H Vis 7x40

Utilisée pour le collier de fixation de la collerette du silencieux avant sur le collecteur (voir D7511 pour moteurs 375 et 425)
RÉF. : D8912 — La pièce **0,20**

I Ecrou 7mm

La pièce
RÉF. : D8914 0,10

Sortie d'échappement sur le côté INOX

Qualité ★★★ supérieure

Prévu pour être montée directement sur le silencieux d'échappement latéral, finition du plus bel effet grâce à sa fabrication en INOX

La pièce
RÉF. : D7540 23,80

Bride métal sur patte caoutchouc

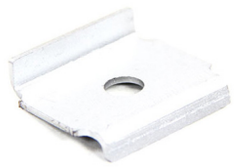

La pièce
RÉF. : D7405 2,30

Caoutchouc haut

A l'arrière de l'échappement 2CV4 2CV6

La pièce
RÉF. : D7533 4,70

J Collier triangulaire diamètre 49 entrée

Entre le collecteur et les boites de chauffage, et entre les boites de chauffage et la bête à cornes

Standard
La pièce
RÉF. : D7504 1,90

Qualité supérieure
La pièce
RÉF. : D7510 11,90

K Collier triangulaire diamètre 47 sortie

Entre la bête à cornes et le tube d'échappement intermédiaire

Standard
La pièce
RÉF. : D7502 2,60

Qualité supérieure
La pièce
RÉF. : D7508 11,90

L Collier d'échappement diamètre 36

Standard
La pièce
RÉF. : D7528 1,30

Qualité supérieure
La pièce
RÉF. : D7532 2,10

M Collier d'échappement diamètre 32

La pièce
RÉF. : D7527 2,90

N Patte de fixation tuyau d'échappement

Pour la fixation du tuyau d'échappement arrière, côté silencieux latéral (vers l'avant)

La pièce
RÉF. : D7506 1,70

Pour la fixation du tuyau d'échappement arrière, côté pare choc arrière (vers l'arrière)

La pièce
RÉF. : D7507 2,80

Support silent bloc

A l'avant du silencieux latéral, pour l'anneau en caoutchouc

La pièce
RÉF. : D7529 5,70

A l'arrière du silencieux latéral, en association avec le support D7531, pour l'anneau caoutchouc

La pièce
RÉF. : D7530 4,90

A l'arrière du silencieux latéral, en association avec le support D7530, pour l'anneau caoutchouc

La pièce
RÉF. : D7531 4,70

Patte de fixation rapide

Modèle court (vers l'avant du tuyau) 2 en 1, se monte à la place de la patte en caoutchouc et du collier sur le tube, en 1 clic

La pièce
RÉF. : D7522 1,90

Modèle long (vers l'arrière du tuyau) 2 en 1, se monte à la place de la patte en caoutchouc et du collier sur le tube, en 1 clic

La pièce
RÉF. : D7524 1,90

O Demi-collier pour 375-425cm3

il en faut 2 pour faire un collier. Utilisé entre le collecteur et le silencieux avant sur 375 et 425cm3, et Ami6 entre 10/1961 et 05/1968 entre le collecteur et le silencieux avant, et entre le silencieux avant et le tuyau intermédiaire

La pièce
RÉF. : D7511 6,00

P Collier pour patte de fixation d'échappement

Pour patte de fixation en caoutchouc du tuyau d'échappement arrière.

La pièce
RÉF. : D7526 2,50

Q Rondelle crénelée

La pièce
RÉF. : D8917 0,20

Ressort sur boîte de chauffage

La pièce
RÉF. : D7699 2,20

Pâte de montage échappement

La pièce
RÉF. : U430300 9,40

• CHAUFFAGE

2CV jusque 1970

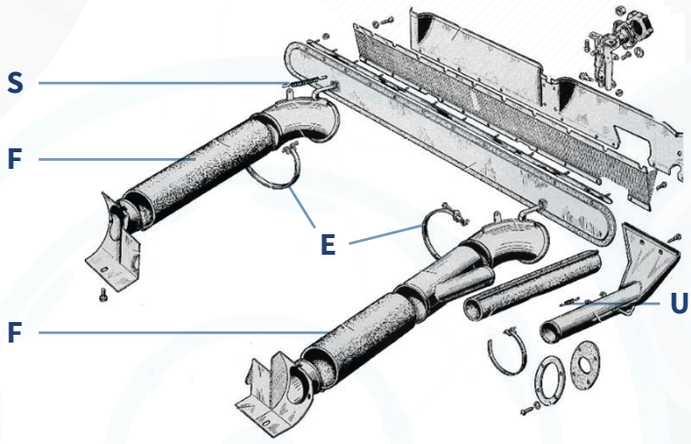

2CV après 1970

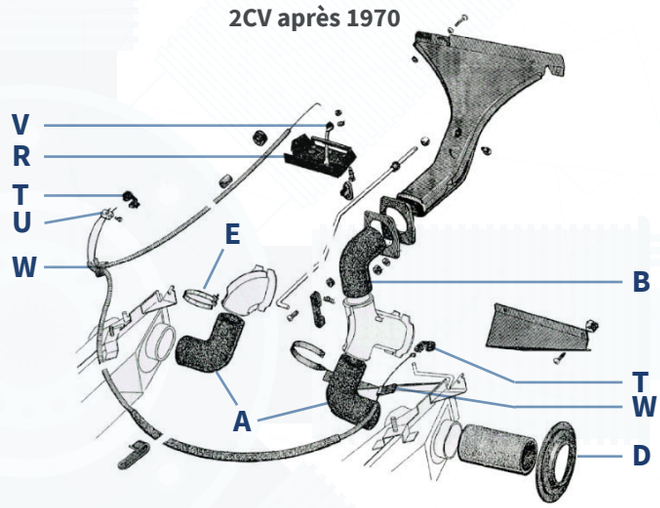

Dyane - Méhari

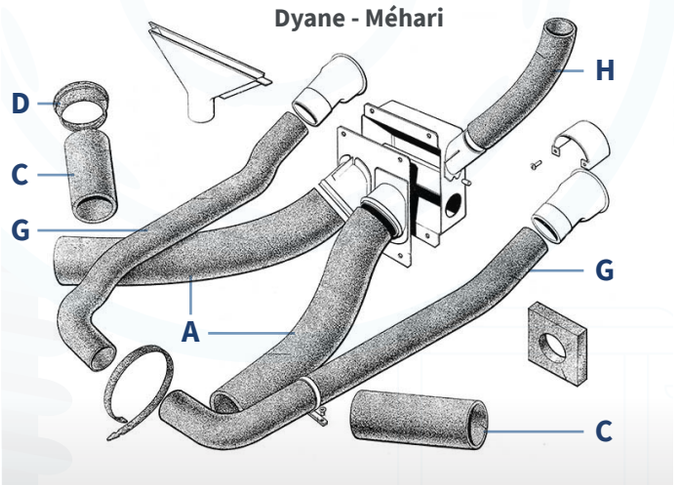

Tuyau d'évacuation 602cm3 caoutchouc

2CV

RÉF. : D7730 — La pièce 13,90

MÉHARI · DYANE · AMI 6 · AMI 8

RÉF. : D7735 — La pièce 16,90

A+C Kit manchons chauffage et évacuation 602

RÉF. : D7774 — Le kit 26,60

A Manchon chauffage

Mousse 2CV - 50cm
RÉF. : D7760 — La pièce 8,30

Mousse AMI 6-8 - Longueur 63cm extensible, diamètre 75 x 50 mm intérieur extensible
RÉF. : D7771 — La pièce 6,70

B Manchon de dégivrage - désembuage

RÉF. : D7765 — La pièce 6,30

C Tuyau d'évacuation

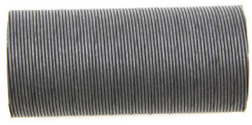

602cm3
RÉF. : D7710 — La pièce 2,90

435cm3
RÉF. : D7720 — La pièce 3,90

D Joint de tuyau d'évacuation dans l'aile

RÉF. : D7740 — La pièce 5,90

E Collier 70-90mm style serflex

Collier à la norme W2 : bande acier inox 430, vis acier zingué.
RÉF. : U450622 — La pièce 0,90

F Manchon de chauffage feutre long

Pour 2CV jusque 1970
RÉF. : D7700 — La pièce 8,90

Échangeurs d'air chauffage pour 602

RÉF. : D7690 — La paire 245,40

Conduite Méhari

MÉHARI

G

Air frais
RÉF. : D7780 — La pièce 5,40

H

Dégivrage
RÉF. : D7712 — La pièce 4,50

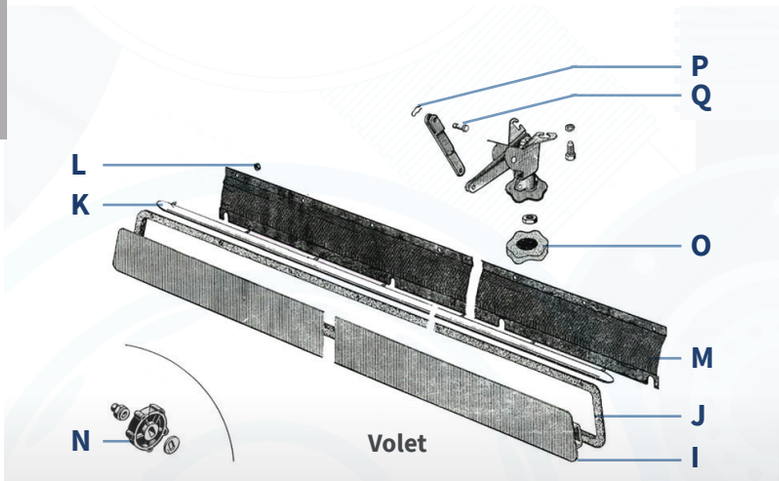

Kit volet d'aération complet à partir de 09/1962

Volet d'aération, joint, baguette alu et écrous
RÉF. : D8410 — Le kit **89,90**

I Volet spécial

Jusque 09/1962 - Acier
RÉF. : D8402 — La pièce **49,90**

A partir de 09/1962 - Acier
RÉF. : D8409 — La pièce **38,00**

A partir de 09/1962 - Inox
RÉF. : D8425 — La pièce **79,80**

J Joint de volet d'aération caoutchouc

RÉF. : D8405 — La pièce **11,50**

M Moustiquaire de volet d'aération

RÉF. : D8404 — La pièce **95,70**

N Molette de commande (2CV jusque 1970)

1er prix - Pour essuie-glaces ou volet d'aération - Sert aussi pour la commande d'essuie-glaces jusque septembre 1962
RÉF. : D8407 — La pièce **1,70**

Qualité supérieure - Noire
RÉF. : D8401 — La pièce **5,50**

Qualité supérieure - Gris
RÉF. : D8412 — La pièce **5,80**

O Caoutchouc de molette (2CV après 1970)

RÉF. : D8411 — La pièce **3,70**

K Baguette de volet seule sans écrous

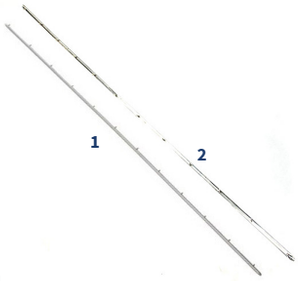

1
Alu
RÉF. : D8408 — La pièce **14,90**

2
Inox
RÉF. : D8403 — La pièce **20,40**

L Lot de 12 écrous de baguette de volet

RÉF. : D8406K — Le lot de 12 **1,50**

Q Axe entre volet d'aération et commande

RÉF. : D8413 — La pièce **3,70**

P Goupille fendue 2x25mm

RÉF. : U450110 — La pièce **0,30**

S Ressort sur boîte de chauffage

RÉF. : D7699 — La pièce **2,20**

R Commande de chauffage

Arrivée à gauche
RÉF. : D7830 — La pièce **24,50**

Arrivée à droite - Inox
RÉF. : D7829 — La pièce **47,60**

T Agraffe sur levier

Gauche
RÉF. : D7698 — La pièce **4,60**

Droit
RÉF. : D7698-2 — La pièce **4,60**

U Serre-câbles double

RÉF. : D7697 — La pièce **8,60**

V Boule de commande en acier

Gris
RÉF. : D7831 — La pièce **4,50**

Chromé
RÉF. : D7832 — La pièce **4,50**

W Retenue de câble de chauffage

Gauche double
RÉF. : D7695 — La pièce **4,60**

Simple - Retenue de gaine de câble de starter, d'accélérateur et de câble de chauffage coté droit sur le moteur
RÉF. : D7696 — La pièce **6,50**

Câble de chauffage

Depuis la manette
RÉF. : D5820 — La pièce **13,50**

De gauche à droite
RÉF. : D5821 — La pièce **11,30**

• VENTILATION

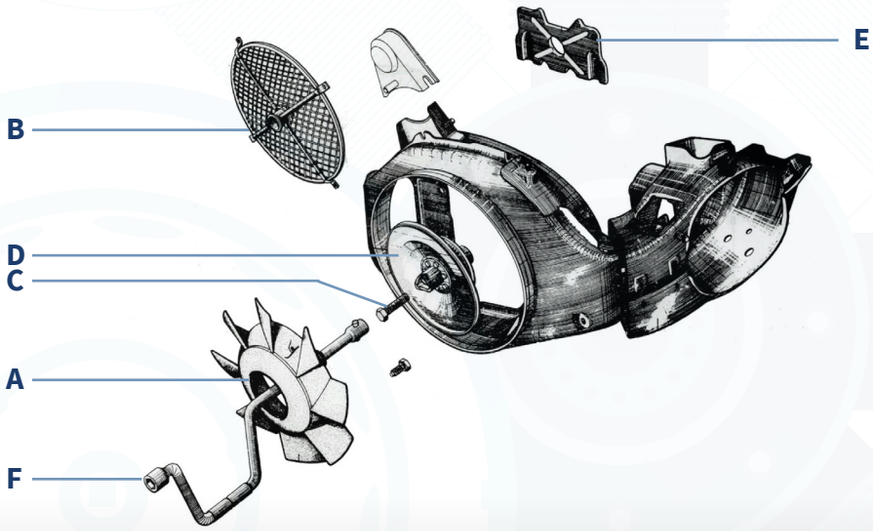

Douille de démontage de la poulie

La pièce
RÉF. : D5745 — 9,90

A Hélice ventilateur 2cv6

Noire — La pièce
RÉF. : D5710 — 12,80

Blanche — La pièce
RÉF. : D5712 — 14,50

B Grille 2cv6

Superbe repro — La pièce
RÉF. : D5751 — 44,80

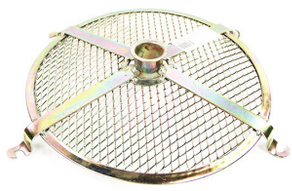

Renforcée adaptable - Démontage remontage facilité — La pièce
RÉF. : D5750 — 61,80

C Vis de ventilateur

Pour hélice en métal 70mm sous la tête - Moteurs 6V et premiers moteurs Dyane et Ami 6 — La pièce
RÉF. : D5746 — 4,10

Pour hélice en plastique - 435 et 602cm3 — La pièce
RÉF. : D5747 — 4,30

D Poulie top qualité tous modèles

Qualité ★★★ supérieure

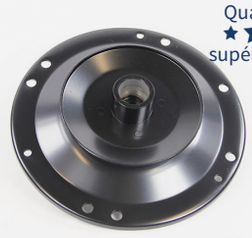

La pièce
RÉF. : D5743 — 56,80

Rondelle crénelée 7x14

La pièce
RÉF. : D8917 — 0,20

E Tôle de bavette moteur reconditionnée EPOXY

La pièce
RÉF. : D5749 — 24,95

F Manivelle neuve

Noire — La pièce
RÉF. : D5748 — 45,20

Vis de couloir d'air

Vis tôle, tête bombée, empreinte cruciforme, 4.8x13mm
Entre les éléments du boitier de ventilation moteur et de fixation du grillage de calandre — La pièce
RÉF. : D8942 — 0,30

Vis de fixation de la grille M7x16

La pièce
RÉF. : D8913 — 0,20

Bavette d'étanchéïté du boitier de ventilation

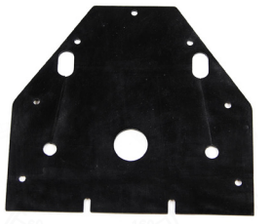

La pièce
RÉF. : D5770 — 15,20

Ecrou-cage bol de phare métal jusque 04/1979 et boitier de ventilation

Selon les bols, peut nécessiter un petit coup de lime - Aussi dans les boitiers de ventilation, derniers modèles : de 3 à 5 par voiture - M5 — La pièce
RÉF. : D8963 — 1,00

Kit boulonnerie couloir d'air

Le kit
RÉF. : D8956 — 37,60

Ecrou-cage de couloir d'air

Et fixation du grillage de calandre — La pièce
RÉF. : D8943 — 0,40

Barrette de bavette d'étanchéité inox

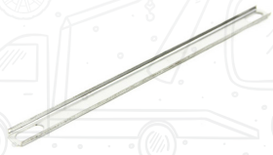

La pièce
RÉF. : D5769 — 4,90

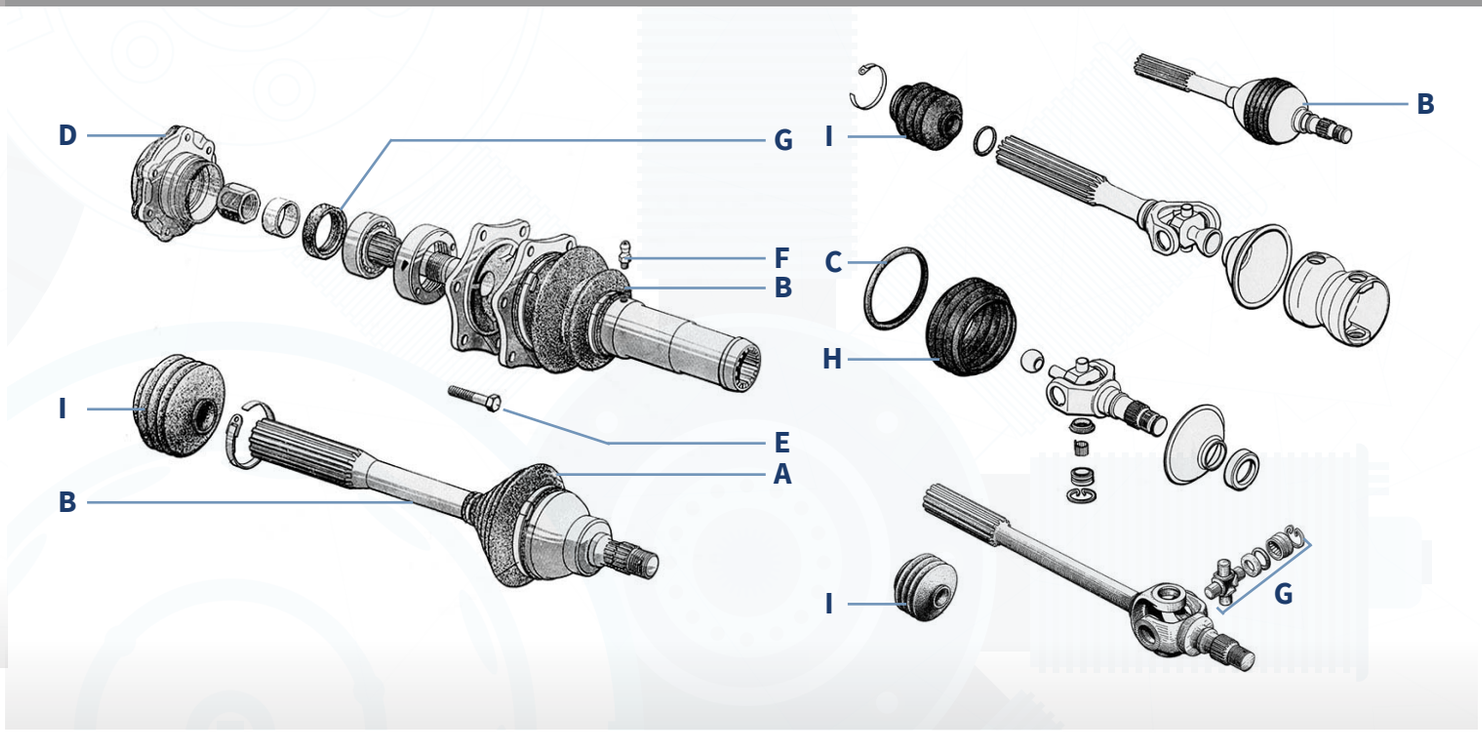

Soufflet de cardan

A

Côté roue depuis 09/1965
RÉF. : D3810
La pièce **3,20**

A

Côté boite depuis 09/1965
RÉF. : D3820
La pièce **3,10**

H

Pour cardan homocynétique
RÉF. : D3821
La pièce **3,60**

I

Intermédiaire entre cardans
RÉF. : D3830
La pièce **2,90**

B Cardan

Côté boite 6 trous après 06/1968
RÉF. : D3872
La pièce **73,50**

396mm 8 cannelures 12 coté boite
RÉF. : D3866
La pièce **71,50**

2cv et dérivées après 06/1968 - Long. 440mm fusée 22 cannelures
RÉF. : D3868
La pièce **105,00**

2cv et dérivées après 06/1968 - Long. 440mm fusée 22 cannelures
RÉF. : D3869
La pièce **66,50**

A Kit soufflet de cardan

Côté roue après 09/1965
RÉF. : D3810K
Le kit **8,80**

Côté boite après 09/1965
RÉF. : D3820K
Le kit **8,50**

D Joint papier coté boite

6 trous
RÉF. : D3874
La pièce **0,95**

4 trous
RÉF. : D3875
La pièce **0,90**

C Collier-pneu pour soufflet D3821

RÉF. : D3822
La pièce **1,70**

Écrou et goupille

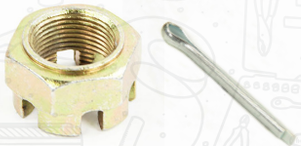

Ecrou de cardan à encoches
RÉF. : D3882
La pièce **3,30**

Goupille fendue 5x50mm
RÉF. : U450150
La pièce **0,30**

E Vis de cardan M9

RÉF. : D8934
La pièce **4,10**

F Graisseur M7x100

RÉF. : U450325
La pièce **1,20**

G Bloc de rechange (croisillon) tous modèles

RÉF. : D3880
Le kit **20,30**

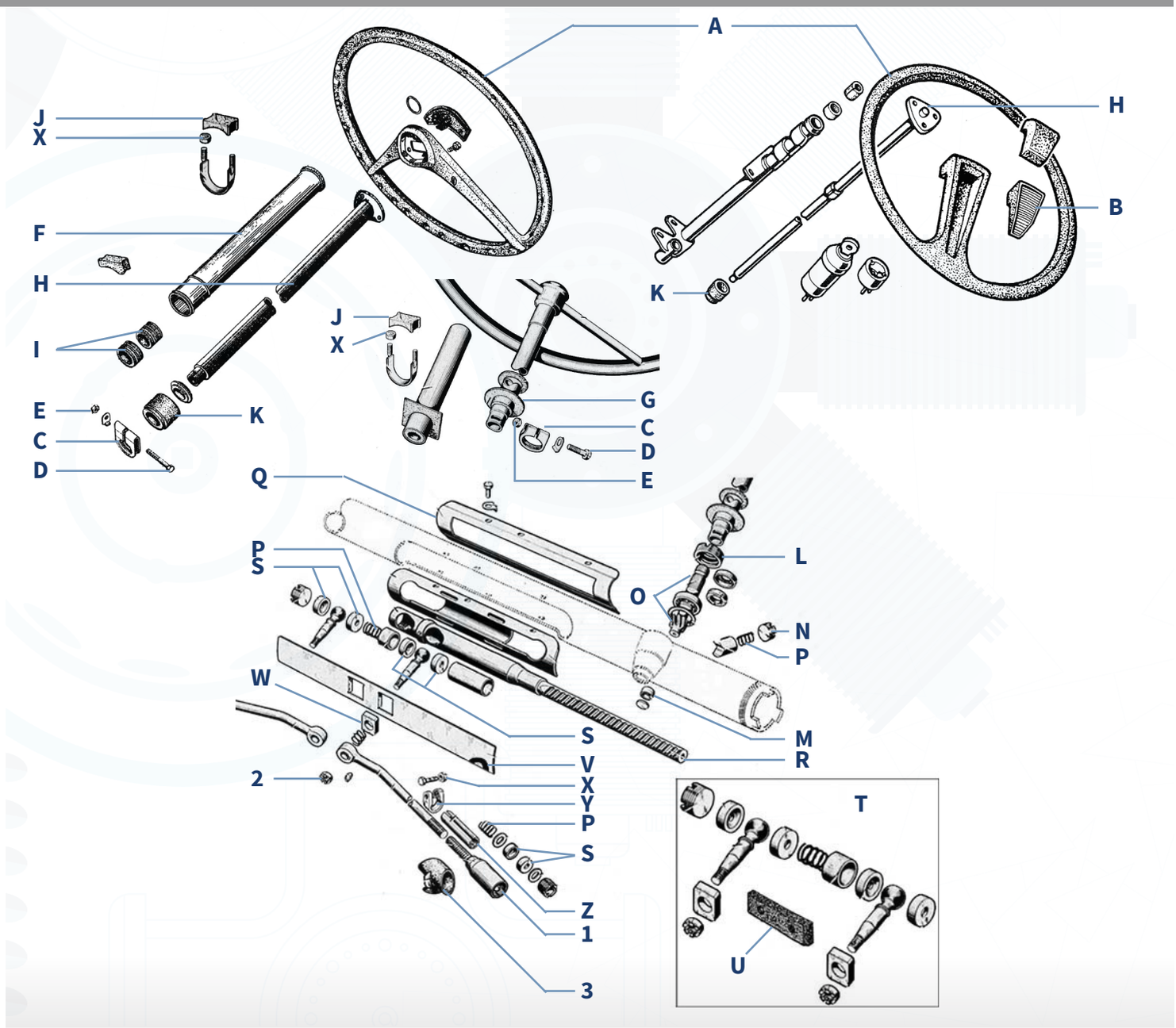

A Volants noir

Monobranche mousse - Cache central compris
RÉF. : D3715 — La pièce **102,90**

2 branches - Cache central compris
RÉF. : D3717 — La pièce **67,90**

B Cache central noir pour volant 2 branches

Pour volant 2 branches
RÉF. : D3718 — La pièce **5,70**

Antivol complet 2cv et Méhari

Remplace modèles anciens avec contacteur à 2 broches
RÉF. : D3792 — La pièce **129,70**

Boîtier contacteur 3 fils

2CV
DYANE
ACADIANE
MÉHARI

RÉF. : D3796 — La pièce **24,90**

Bride (collier) d'antivol 2CV et Méhari

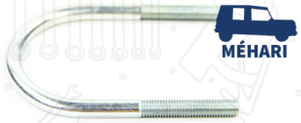

RÉF. : D3781 — La pièce **6,90**

Barillet d'antivol neiman Dyane Acadiane

Qualité ★★★ supérieure

A condition que le barillet d'origine soit démontable, ce qui n'est pas obligatoirement le cas.
RÉF. : D3799 — La pièce **188,40**

Contacteur au tableau de bord

A AU AZ AZU AZAM
RÉF. : D3798 La pièce **32,80**

A AU AZ AZU
RÉF. : D3797 La pièce **42,10**

Adaptable - Longueur hors tout 75mm, diamètre maximum 45mm.
- 4 positions: accessoire, point zéro, contact, démarrage.
RÉF. : U252150 La pièce **15,60**

Cosse banane femelle 4mm

A sertir
RÉF. : U460010 La pièce **0,55**

C Collier entre colonne et crémaillère

RÉF. : D3785 La pièce **3,90**

D Vis du collier D3785 et du cable de compteur

RÉF. : D3786 La pièce **0,50**

E Ecrou-frein

Ecrou-Frein sur vis D3786 de serrage du colier entre colonne de direction et pignon d'entrée de crémaillère et sur les excentriques des tambours de frein ou les guides RC
RÉF. : D8903 La pièce **0,10**

F Manchon

Fourreau de colonne de direction
RÉF. : D3714 La pièce **26,80**

G Joint de bas de colonne de direction A-AZ-AZAM

RÉF. : D3787 La pièce **6,80**

H Colonne de direction nue partie mobile

RÉF. : D3713 La pièce **74,80**

I Bague plastique et caoutchouc de colonne

2 par voiture
RÉF. : D3793 La pièce **2,90**

Bague de blocage sur la colonne

Cette pièce se serre sur la colonne de direction, elle reçoit le verrou de blocage du Neiman
RÉF. : D3794 La pièce **22,50**

J Cale caoutchouc de colonne

L'épaisseur de cette cale peut avoir à être diminuée pour ajuster l'inclinaison de la colonne de direction dans l'alignement du pignon d'entrée de crémaillère.
RÉF. : D3782 La pièce **4,30**

K Soufflet bas de colonne 2cv4 2cv6

RÉF. : D3789 La pièce **3,70**

L Écrou de pignon de crémaillère

Avec joint même forme que l'origine
RÉF. : D3754 La pièce **5,60**

M Douille à aiguilles de pignon 8 dents

RÉF. : D3759 La pièce **24,00**

Rivet et bague d'usure de crémaillère

Rivet de bague d'usure
RÉF. : D3774 La pièce **2,10**

Bague d'usure de crémaillère
RÉF. : D3771 La pièce **15,60**

N Ecrou d'embout de direction & crémaillère

RÉF. : D3788 La pièce **4,00**

Poussoir de crémaillère

RÉF. : D3776 La pièce **34,50**

O Pignon de crémaillère

Avec roulement 8 dents
RÉF. : D3750 La pièce **24,00**

Avec roulement 7 dents second modèle
RÉF. : D3755 La pièce **35,10**

Avec roulement 7 dents décolletées premier modèle
RÉF. : D3756 La pièce **39,00**

P Ressort de siège demi-lune

RÉF. : D3784 — La pièce 2,50

Q Glissière du cache mobile

RÉF. : D3762 — La pièce 18,20

Bague pour pignon D3755

RÉF. : D3757 — La pièce 6,30

R Crémaillère

7 dents
RÉF. : D3795-7 — La pièce 37,10

8 dents
RÉF. : D3795-8 — La pièce 51,90

S Siège demi-lune

RÉF. : D3780 — La pièce 11,70

Kit réparation d'embout de direction

5 pièces pour un côté
RÉF. : D3783 — Le kit 11,20

T Kit de réparation des rotules

Sortie de crémaillère
RÉF. : D3790 — Le kit 52,20

A l'ancienne
RÉF. : D3790-A — Le kit 49,30

U Caoutchouc anti vibrations

RÉF. : D3772 — La pièce 2,20

V Cache mobile des rotules

RÉF. : D3761 — La pièce 14,10

W Dé de rotule de crémaillère

RÉF. : D3773 — La pièce 4,10

X Ecrou 7mm

Utilisé sur la bride de neiman, la bride de colonne de direction, époque sans neiman, les colliers des manchons de réglage d'embouts de barre de direction si montage d'origine
RÉF. : D8914 — La pièce 0,10

Y Collier sur manchon parallélisme

RÉF. : D3764 — La pièce 4,70

Kit manchons de réglage d'embouts

INOX massif - Pour le réglage du parallélisme.
RÉF. : D3763 — Le kit 33,90

Z Manchon de réglage du parallélime

Manchon de réglage d'embouts de barre pour le réglage du parallélisme
RÉF. : D3765 — La pièce 11,20

1 Embout de barre

Pas de vis normal
RÉF. : D3760-1 — La pièce 21,60

Pas de vis inversé
RÉF. : D3760-2 — La pièce 23,90

2 Ecrou

M10 - Ecrou (frein) sur goujon entre moteur et boite - fixation de la butée d'essieu avant demi-lune D3290 - sur rotules de sortie de crémaillère
RÉF. : D8902 — La pièce 0,30

3 Soufflet d'embout de direction

RÉF. : D3770 — La pièce 4,80

Goupille fendue 2x25mm

RÉF. : U450110 — La pièce 0,30

Plaque de montage universelle volants

RÉF. : D3719 — La pièce 19,10

Pneu WEARWELL LS01 125R15 68S

RÉF. : U510006

La pièce **75,80**

Pneu NOVEX NX SPEED 135R15 73T

RÉF. : U510150

La pièce **54,80**

Pneu NANKANG CX668 135R15 73T

RÉF. : U510155

La pièce **62,80**

Pneu MICHELIN radial X 125R15 68S

RÉF. : U510010

La pièce **100,80**

Pneu MICHELIN radial X 125R400 69S

RÉF. : U510020

La pièce **141,90**

Pneu MICHELIN ZX 135R15 72S

RÉF. : U510170

La pièce **102,50**

Pneus

Marque	Modèle	Type	Dimensions	Indice de charge et de vitesse	Référence - Prix
WEARWELL	LS01	Tubeless, radial	125/80 R15 - 125R15 - 125X15	68S	**U510006 - 75,80**
NOVEX	MX SPEED		135/80 R15 - 135R15 - 135X15	73T	**U510150 - 54,80**
NANKANG	CX668		135/80 R15 - 135R15 - 135X15	73T	**U510155 - 62,80**
MICHELIN	Radial X		125/80 R15 - 125R15 - 125X15	68S	**U510010 - 100,80**
			125/80 R400 - 125R400 - 125X400	69S	**U510020 - 141,90**
	ZX		135/80 R15 - 135R15 - 135X15	72S	**U510170 - 102,50**

Valve de roue

TR413 - Long. hors tout 45mm, long. visible une fois montée 32mm - Prévu pour trou de jante de 11,5mm.

RÉF. : U515100

La pièce **0,75**

TR413 bouchon + base chromés - Long. hors tout 45mm, long. visible une fois montée 32mm - Prévu pour trou de jante de 11,5mm

RÉF. : U515102

La pièce **3,40**

Chambre à air 125-135-145 r15

Convient également pour du 145/70R15

RÉF. : U515010

La pièce **15,90**

Flancs blancs 15''

RÉF. : U520150

Les 4 **35,00**

RÉF. : U520150-1

La pièce **10,00**

Pour les **jantes et plus accessoires**, voir **page 45**

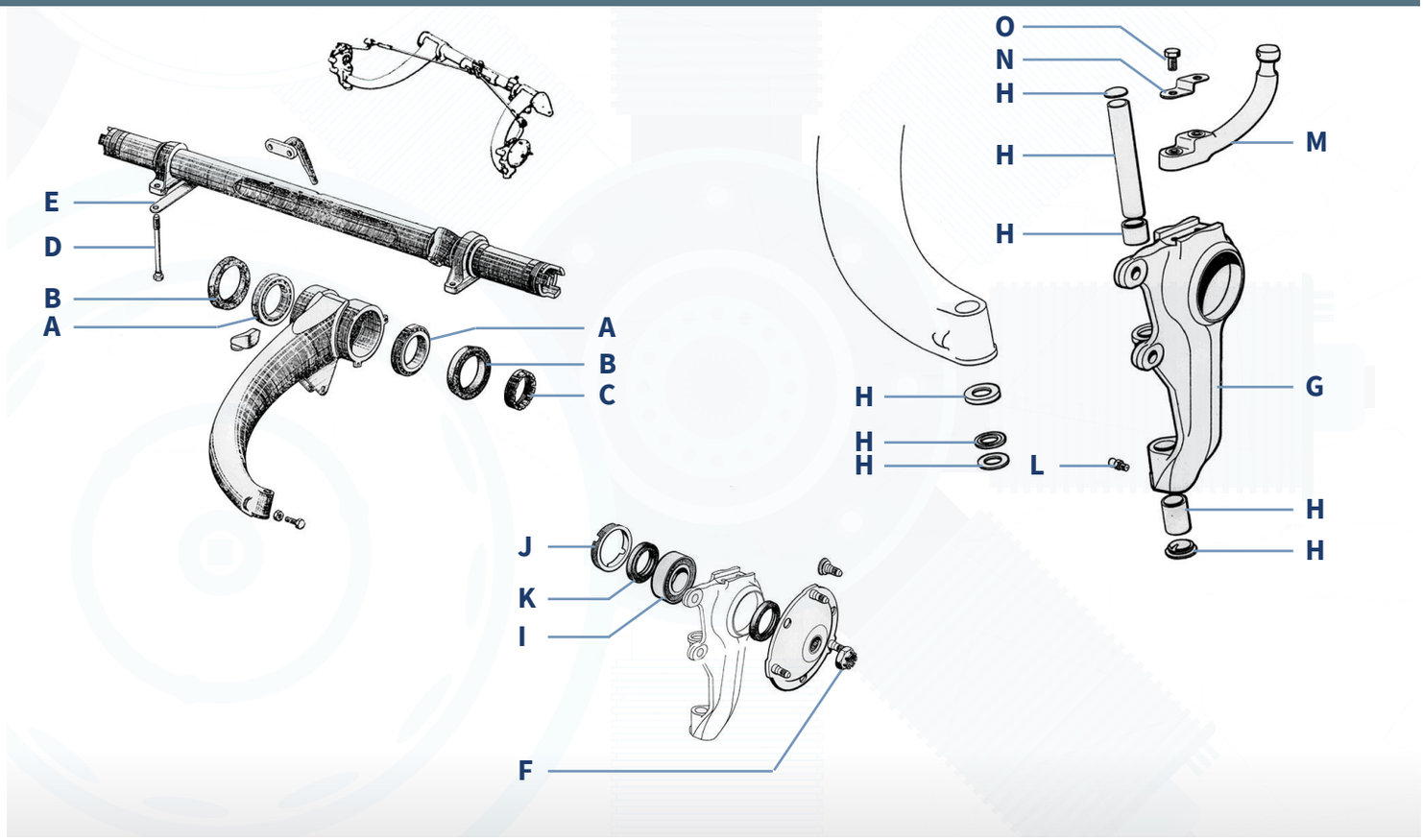

A Roulement de bras (x2 par bras)

Qualité supérieure - Cages acier
RÉF. : D3540 La paire **16,50**

B Bague d'étanchéité de roulement de suspension de bras (x2 par bras)

RÉF. : D3550 La pièce **2,90**

C Écrou à encoches pour bague de roulement de bras

RÉF. : D3560 La pièce **9,00**

Goupille fendue 2x25mm

RÉF. : U450110 La pièce **0,30**

D Vis-traverse de train avant

RÉF. : D8921 La pièce **3,00**

E Plaque de verrouillage de train

Arrêtoir des vis de train avant et arrière
RÉF. : D3468 La pièce **1,50**

F Ecrou de cardan à encoches

Écrou de cardan à encoches
RÉF. : D3882 La pièce **3,30**

Goupille fendue 5x50mm

RÉF. : U450150 La pièce **0,30**

Vis de plaque d'amortisseur et de couvercle de frotteur

M9x16
RÉF. : D8954 La pièce **2,70**

Butée ronde de bras depuis 1973

RÉF. : D3095 La pièce **6,40**

Butée d'essieu avant demi lune

RÉF. : D3290 La pièce **5,80**

G Pivot droit ou gauche pour roulements de 72mm

2cv Berline, AU, AZU, Dyane 4, Méhari à partir de 1977 >> vérifiez le diamètre du roulement

Qualité ★★★ supérieure

Attention, ce pivot ne permet pas la fixation des batteurs de suspension.

RÉF. : D3885 — La pièce **260,30**

H Kit d'axe de pivot complet 9 pièces

Pour 1 côté

RÉF. : D3710 — Le kit **22,40**

Kit roulement de roue avant

2cv sauf AK350 et AK400 Dyane Méhari sauf 4x4

35x72x27mm - Roulement NKE, bague centrale en 2 parties comme d'origine, le kit contient 2 bagues d'étanchéité et une goupille de cardan

RÉF. : D3310 — La pièce **22,40**

2cv AK350 et AK400 Acadiane Méhari 4x4 Ami 6 Ami 8

36x76x29mm - Contient un roulement vaec bague centrale en 2 parties comme d'origine, 2 bagues d'étanchéité et une goupille de cardan

RÉF. : D3380 — La pièce **28,80**

I Roulement de roue (x1 par roue arrière) 35x72x27mm

2cv sauf AK350 et AK400 Dyane Méhari sauf 4x4

Bague centrale en 2 partie comme d'origine

RÉF. : D3320 — La pièce **27,30**

J Bague écrou sur roulement de 72mm

2cv sauf AK350 et AK400 Dyane Méhari sauf 4x4

Bague de 74mm

RÉF. : D3340 — La pièce **9,80**

I Roulement de roue (x1 par roue arrière) 36x76x29mm

2cv AK350 et AK400 Acadiane Méhari 4x4 Ami 6 Ami 8

Bague centrale en 2 parties comme d'origine

RÉF. : D3360 — La pièce **19,50**

J Bague écrou sur roulement de 76mm

2cv AK350 et AK400 Acadiane Méhari 4x4 Ami 6 Ami 8

Bague de 78mm

RÉF. : D3370 — La pièce **15,90**

K Bague d'étanchéité (x2 par pivot)

(joint spi) de roulements de roue - 45x62x8mm - 6 par voiture, 2 sur chaque roue avant, 1 sur chaque roue arrière.

RÉF. : D3330 — La pièce **1,90**

L Graisseur M7x100

RÉF. : U450325 — La pièce **1,20**

M Levier de direction 2CV 1963 à 1991

Gauche

REF. : D3887-1 — La pièce **69,40**

Droit

RÉF. : D3887-2 — La pièce **69,40**

N Arrêtoir de vis de rotule

RÉF. : D3886 — La pièce **1,60**

O Vis

Avant 12/1963 : 2xD8962 par levier
Après 12/1963 : 1xD8962 + 1xD8912 par levier

Vis courte sur levier de direction, M7x30mm, filetage sur 22mm, clé de 11

RÉF. : D8962 — La pièce **0,40**

M7x1, longueur 40mm - Pour collier de fixation du silencieux avant et fixation de la rotule/levier de direction D3887 sur le pivot de direction

RÉF. : D8912 — La pièce **0,20**

Outil à frapper pour remplacement axe de pivot

RÉF. : U360180 — La pièce **78,00**

Outil de dépose repose d'axe de pivot

RÉF. : U360157 — La pièce **680,00**

Clé pour écrou de bras de suspension

RÉF. : U360123 — La pièce **96,80**

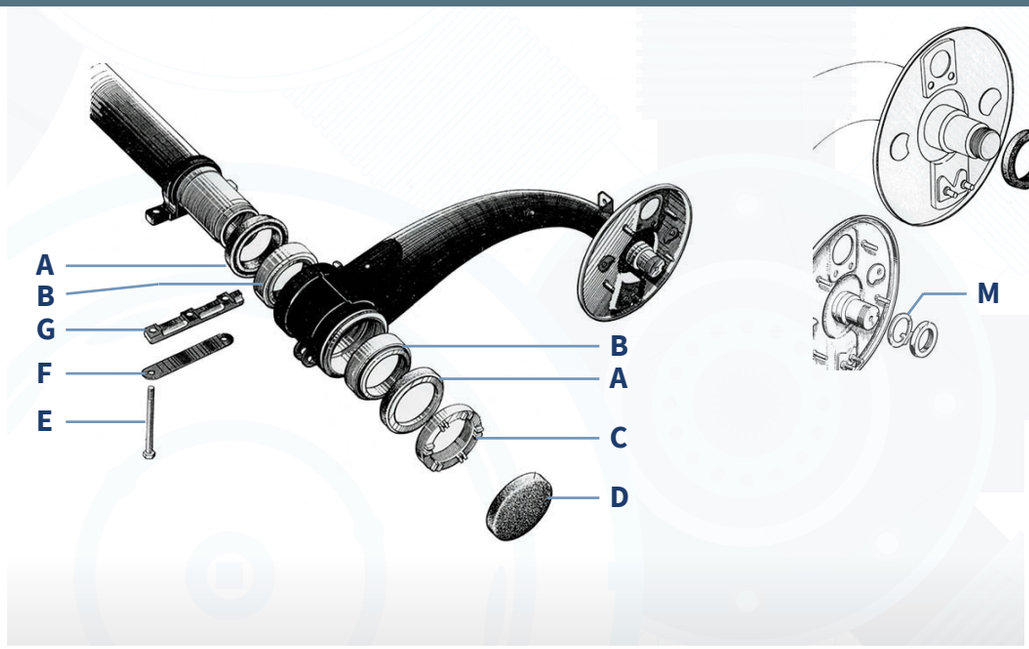

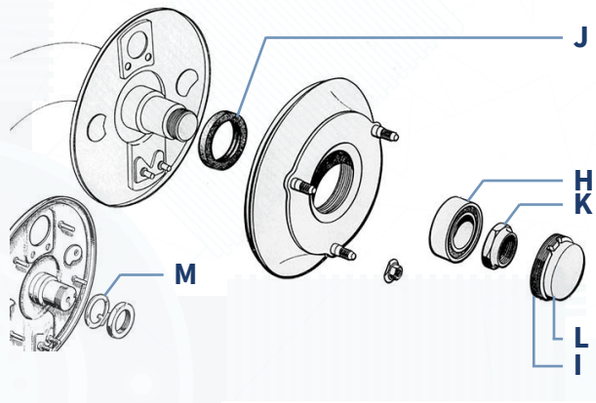

M Arrêtoir 2cv jusque 1959

Tous modèles
RÉF. : D3439 — La pièce **6,60**

B Roulement de bras (x2 par bras)

Qualité supérieure - Cages acier
RÉF. : D3540 — La paire **16,70**

A Bague d'étanchéité de roulements de suspension de bras (x2 par bras)

2 bagues par roulement, une de chaque coté - Tous modèles
RÉF. : D3550 — La pièce **2,90**

C Écrou à encoches pour bague de roulement de bras (x1 par bras)

RÉF. : D3560 — La pièce **9,00**

Goupille fendue 2x25mm

RÉF. : U450110 — La pièce **0,30**

D Bouchon de bras dernier modèle

Tous modèles - Avec conduites de freins «en serpentin» qui passent à l'intérieur du tube de train arrière
RÉF. : D3469 — La pièce **7,70**

E Vis-traverse de train arrière

RÉF. : D8922 — La pièce **3,60**

F Plaque de verrouillage de train

RÉF. : D3468 — La pièce **1,50**

G Cale aluminium de train arrière pour 2CV P.O.

2CV

Pour 2CV P.O. (poussière) non équipées d'amortisseurs à l'arrière
RÉF. : D3467 — La pièce **6,90**

G Cale aluminium de train arrière 2CV Dyane Méhari

2CV DYANE MÉHARI

Pour 2CV , Dyane et Méhari équipées d'amortisseurs à l'arrière, sauf 2CV P.O.
RÉF. : D3466 — La pièce **16,40**

G Cale aluminium de train arrière Acadiane

ACADIANE

RÉF. : D3467-1 — La pièce **20,60**

H Roulement de roue (x1 par roue arrière) 35x72x27mm

2cv sauf AK350 et AK400 Dyane Méhari sauf 4x4

Bague centrale en 2 partie comme d'origine
RÉF. : D3320 — La pièce **27,30**

I Bague écrou sur roulement de 72mm

2cv sauf AK350 et AK400 Dyane Méhari sauf 4x4

Bague de 74mm
RÉF. : D3340 — La pièce **9,80**

H Roulement de roue (x1 par roue arrière) 36x76x29mm

2cv AK350 et AK400 Acadiane Méhari 4x4 Ami 6 Ami 8

Bague centrale en 2 parties comme d'origine
RÉF. : D3360 — La pièce **19,50**

I Bague écrou sur roulement de 76mm

2cv AK350 et AK400 Acadiane Méhari 4x4 Ami 6 Ami 8

Bague de 78mm
RÉF. : D3370 — La pièce **15,90**

J Bague d'étanchéité (joint spi) de roulements de roue (x1 par roue arrière)

45x62x8mm - 6 par voiture, 2 sur chaque roue avant, 1 sur chaque roue arrière
RÉF. : D3330 — La pièce **1,90**

K Écrou hexagonal de roulement

44mm extérieur
RÉF. : D3440 — La pièce **5,70**

L Capuchon de moyeu arrière

Métal
RÉF. : D3460 La pièce **7,00**

Plastique
RÉF. : D3465 La pièce **2,30**

Clé pour bague écrou de 74mm et écrou de 44

Combinée avec une douille de 44mm pour l'écrou de moyeu arrière
RÉF : U360114 La pièce **45,90**

Clé pour bague écrou de 74mm

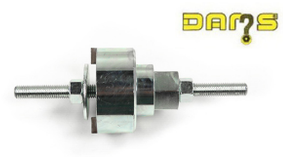

RÉF. : U360110 La pièce **104,80**

Butée de débattement

Emboîtée 2cv4, 2cv6, Fourgonnettes - Cette butée s'emboîte dans une coupelle, le dessus est lisse, sans trou, et ne convient pas si le support présente une pièce d'emboîtement.
RÉF. : D3096 La pièce **13,80**

Arrière à vis 2cv et Méhari - Il existe 2 autres modèles, une qui est simplement emboîtée dans une coupelle et une autre munie d'un trou qui reçoit une pièce métallique se trouvant sur le support.
RÉF. : D3097 La pièce **16,20**

Arrière 2cv et Acadiane percée - Cette butée vient s'emboîter autour d'une pièce métallique soudée sur le support. Il existe 2 autres modèles, une qui est simplement emboîtée dans une coupelle et une autre munie d'une tige filetée (voir ci-contre).
RÉF. : D3098 La pièce **18,50**

Ecrou pour durite de frein et butée

Pour les butées de débattement arrière 2cv et Méhari à vis
RÉF. : D8960 La pièce **1,00**

• JANTES ET ACCESSOIRES

Jante peinte 125-135x15 standard

Cette jante est d'origine tubeless, elle correspond à la version standard et est non plastifiée. Elle est percée au centre pour le montage d'un enjoliveur.
- Diamètre : 15 pouces
- Pour des pneus : 125 et 135mm
- Peinture classique

RÉF. : D1417 La pièce **74,58**

Jante peinte 125-135x15 plastifiée

Cette jante correspond à la version époxy. La peinture époxy est une peinture résistante aux rayures et chocs et possède un excellent pouvoir couvrant et un bel aspect lisse durable. Elle est percée au centre pour le montage d'un enjoliveur.
- Diamètre : 15 pouces
- Pour des pneus : 125 et 135mm
- Peinture epoxy

RÉF. : D1421 La pièce **74,90**

Goujon (toc de roue) avant 31mm

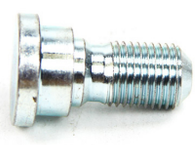

RÉF. : D1411 La pièce **8,70**

Ecrou de roue

Écrou de roue
RÉF. : D1414 La pièce **1,60**

Cache-écrou noir

RÉF. : D8951 La pièce **0,40**

Obturateur central de jante

RÉF. : D1415 La pièce **1,55**

Enjoliveur de roue inox

RÉF. : D1416 La pièce **8,20**

Vis chromée pour enjoliveur

RÉF. : D1418 La pièce **2,10**

Écrou cage pour enjoliveur

RÉF. : D1419 La pièce **1,10**

Adhésif pression de gonflage 2cv

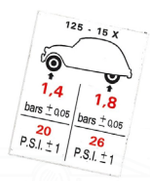

RÉF. : D1147 La pièce **1,75**

Cerclages inox pour jantes 15 pouces

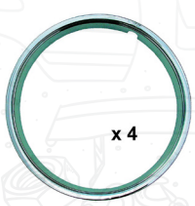

RÉF. : U530015 Les 4 **140,80**

Cric

2CV TR413 bouchon + base chromés
RÉF. : D1883 La pièce **84,60**

DYANE

MÉHARI

Méhari Dyane TR413 bouchon + base chromés
RÉF. : D1884 La pièce **88,70**

Peinture gris rosé jusque 09/1967

Aérosol 400ml
RÉF. : C60100-AC136 **17,90**

Pot de peinture polyuréthane 1L
RÉF. : C60310P-AC136 **32,10**

Peinture gris rosé après 09/1967

Aérosol 400ml
RÉF. : C60100-AC140 **17,90**

Pot de peinture polyuréthane 1L
RÉF. : C60310P-AC140 **32,30**

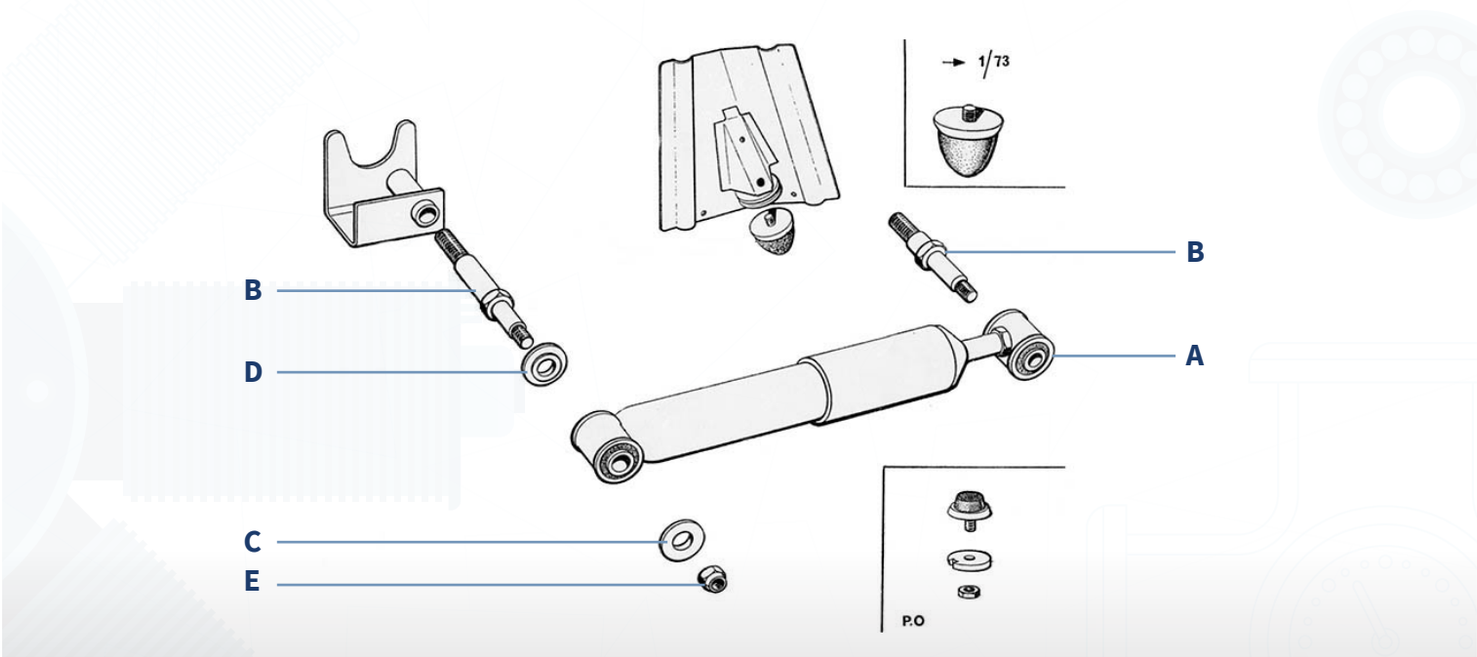

N'OUBLIEZ PAS !

Avant montage, il faut toujours amorcer en pompant plusieurs fois vos nouveaux amortisseurs.

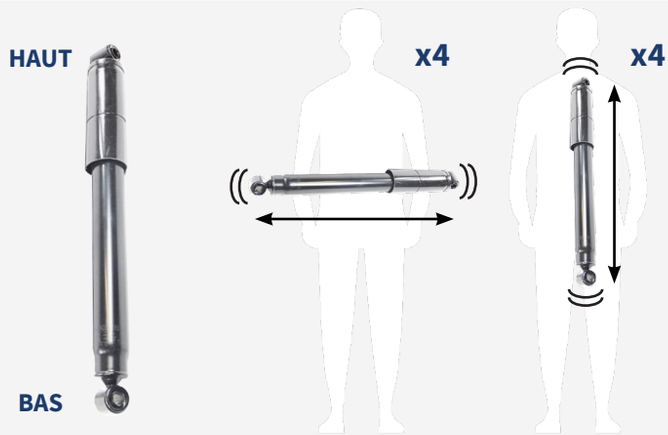

AMORTISSEURS RECORD Made in FRANCE Garantie 4 ans

A Amortisseurs

Avant Record oeil de 12mm
RÉF. : D3010
La paire **99,60**

Avant à gaz générique oeil de 12mm
RÉF. : D3012
La paire **89,30**

Avant Record oeil de 14mm
RÉF. : D3020
La paire **159,40**

Arrière Record oeil de 12mm
RÉF. : D3050
La paire **104,50**

Arrière générique oeil de 12mm
RÉF. : D3052
La paire **101,40**

Arrière Acadiane Record oeil de 14mm
RÉF. : D3080
La paire **112,00**

Avant Monroe 14mm GAZ
RÉF. : D3025
La paire **145,30**

Amortisseurs

Modèle	Année	Avant	Arrière
2CV	1948 à 1965	**D3010** (Record) ou **D3012**	
2CV Fourgonnette			
2CV, 2CV4, 2CV6	1965 à la fin		**D3050** (Record) ou **D3052**
2CV AK250			
2CV AK350	05/1963 à 05/1968		**D3010** (Record)
2CV AKS400	09/1970 à 06/1976		
2CV AK400	1965 à la fin	**D3020** (Record) ou **D3025** (Monroe GAZ)	**D3020** (Record) ou **D3025** (Monroe GAZ)
2CV AKS400	07/1976 à la fin		
Dyane 4 et 6	11/1967 à la fin	**D3010** (Record) ou **D3012**	**D3050** (Record) ou **D3052**
Acadiane	1978 à la fin	**D3020** (Record) ou **D3025** (Monroe GAZ)	**D3080** (Record)
Ami 6 Berline	1961 à 1969	**D3010** (Record) ou **D3012**	**D3010** (Record)
Ami 6 break	1963 à 1970	**D3020** (Record) ou **D3025** (Monroe GAZ)	**D3020** (Record) ou **D3025** (Monroe GAZ)
Ami 8 break	1969 à 1978		
Ami Super	1973 à la fin		
Ami 8 Berline	1969 à 1978	**D3010** (Record) ou **D3012**	
Méhari	1969 à la fin	**D3010** (Record) ou **D3012**	**D3050** (Record) ou **D3052**
Méhari 4x4	1978 à la fin	**D3020** (Record) ou **D3025** (Monroe GAZ)	**D3020** (Record) ou **D3025** (Monroe GAZ)

Accessoires suspension (détails page suivante)

	Diam 11 : 2CV Berline Diam 13,5 : Fourgonnette, Acadiane (sauf tirant tige arrière en 13,5), Ami	Diam Carter 11cm	Diam Carter 13,5cm
A	Embout de réglage	**D3220**	**D3221**
B	Ecrou de réglage	**D3230**	**D3231**
C	Embout de tirant (chappe)	**D3240**	
D	Couteau	**D3250**	**D3251**
E	Pincette (clips) de couteau	**D3255**	
F	Pare-poussière - soufflet	**D3261**	
G	Carter - Corps cylindrique	**D3201**	**D3211**
H	Tirant - Tige avant	**D3202**	
I	Tirant - Tige arrière	**D3203**	**D3203** (sauf Acadiane)
J	Ressort avant		**D3214**
K	Ressort arrière	**D3205**	**D3215**
L	Butée caoutchouc	**D3242**	**D3243**
M	Coupelle garnie (ferrodo)	**D3252**	**D3253**
N	Coupelle baguée (couvercle)	**D3257**	**D3258**

B Vis d'amortisseur

Diam 12mm
RÉF. : D3100
La pièce **6,60**

Diam 14mm - Ami AK Acadiane
RÉF. : D3102
La pièce **19,40**

C Rondelle extérieure d'amortisseur 12mm

RÉF. : D8930
La pièce **0,50**

D Rondelle épaisse intérieure d'amortisseur 12mm

RÉF. : D8931
La pièce **3,00**

Vis de plaque d'amortisseur et de couvercle de frotteur

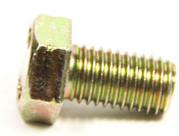

M9x16
RÉF. : D8954
La pièce **2,70**

E Ecrou freiné

M12x1,25 (pour D3100 uniquement)
RÉF. : D8927
La pièce **0,70**

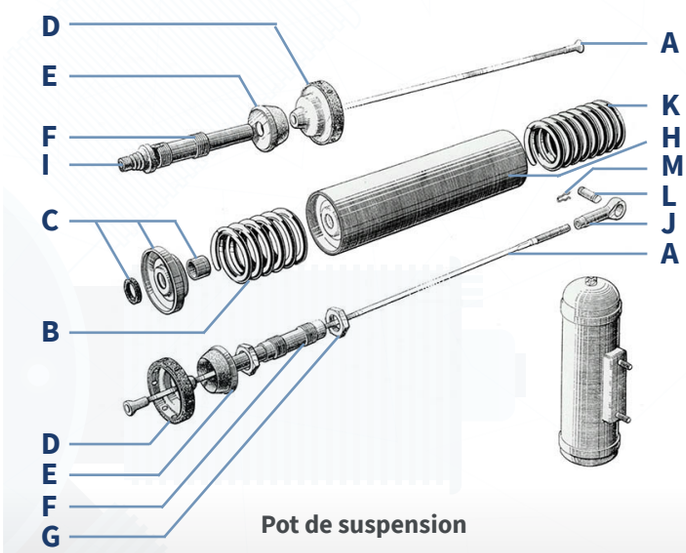

Pot de suspension

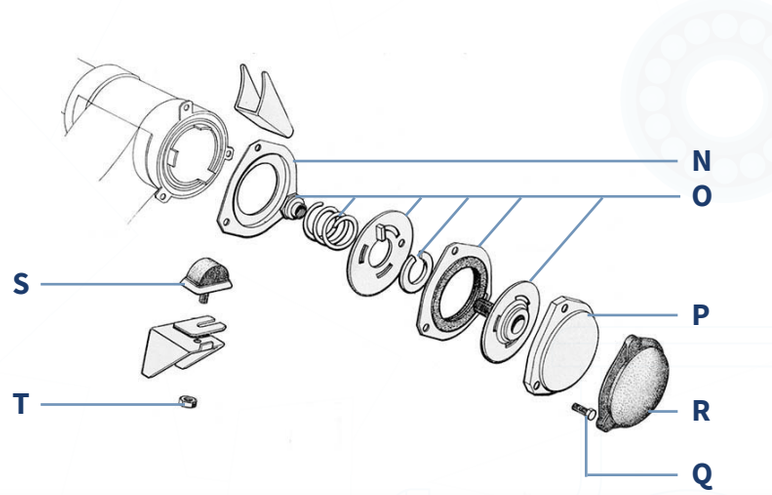

Amortisseur à friction

Pot de suspension tout équipé

11cm
RÉF. : D3210 La pièce **292,60**

2CV F. AMI 8

13cm - Pour AK400 et Ami 8. Ne convient pas pour Acadiane (tige arrière trop courte)
RÉF. : D3212 La pièce **342,10**

A Tirant de pot de suspension (x2 par pot)

Avant - Pot de suspension 60cm
RÉF. : D3202 La pièce **18,60**

Arrière - Pot de suspension 64cm - Sauf Acadiane
RÉF. : D3203 La pièce **18,60**

B Ressort pot de suspension avant

Gros diamètre (carter de 13,51cm)
RÉF. : D3214 La pièce **54,10**

C Coupelle baguée

Couvercle **petit diamètre (carter de 11cm)**
RÉF. : D3257 La pièce **20,90**

Couvercle **gros diamètre (carter de 13,51cm)**
RÉF. : D3258 La pièce **65,10**

D Coupelle garnie

Petit diamètre (carter de 11cm)
RÉF. : D3252 La pièce **19,50**

Gros diamètre (carter de 13,51cm)
RÉF. : D3253 La pièce **30,20**

E Butée caoutchouc

Butée caoutchouc pour pot de suspension **petit diamètre (carter de 11cm)**
RÉF. : D3242 La pièce **8,90**

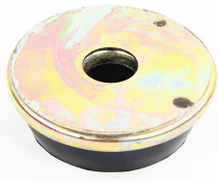

Butée caoutchouc pour pot de suspension **gros diamètre (carter de 13,51cm)**
RÉF. : D3243 La pièce **45,90**

F Embout de réglage

Petit diamètre (carter de 11cm)
RÉF. : D3220 La pièce **20,10**

Gros diamètre (carter de 13,51cm)
RÉF. : D3221 La pièce **30,70**

G Ecrou sur embout de réglage

Petit diamètre (carter de 11cm)
RÉF. : D3230 La pièce **3,60**

Gros diamètre (carter de 13,51cm)
RÉF. : D3231 La pièce **8,90**

H Carter de pot de suspension

Petit diamètre 11cm
RÉF. : D3201 La pièce **27,40**

Gros diamètre 13,51cm
RÉF. : D3211 La pièce **30,10**

I Pare-poussière de pot de suspension

Super qualité, anneau inférieur de 5mm d'épaisseur - Design 1er modèle type A AZ AZAM «anciennes», se montent aussi sur les 2cv4 et 2cv6

RÉF. : D3261 — La pièce **3,10**

J Chappe embout de tirant de suspension

RÉF. : D3240 — La pièce **17,00**

Embout de tirant long pour abaisser la 2cv

RÉF. : D3241 — La pièce **20,10**

K Ressort pot de suspension arrière

Petit diamètre (carter de 11cm)
RÉF. : D3205 — La pièce **50,60**

K Ressort pot de suspension arrière

Gros diamètre (carter de 13,51cm)
RÉF. : D3215 — La pièce **83,70**

L Couteau

Les 2cv berlines, les Dyane et les Méhari peuvent être équipées de 4 couteaux petits modèles ou bien de 2 petits et 2 gros. Les fourgonnettes, Ami 6, Ami 8, Acadiane, Méhari 4x4 sont équipées de 4 gros couteaux

Petit diamètre (carter de 11cm)
RÉF. : D3250 — La pièce **2,40**

Gros diamètre (carter de 13,51cm)
RÉF. : D3251 — La pièce **2,40**

M Pincette (agraffe) de couteau

RÉF. : D3255 — La pièce **0,35**

N Déflecteur (coupelle) de frotteur

RÉF. : D3281 — La pièce **4,90**

O Frotteur (amortisseur à friction)

RÉF. : D3280 — La pièce **48,70**

Joint papier du couvercle de frotteur

RÉF. : D3283 — La pièce **1,80**

P Couvercle de frotteur métal

RÉF. : D3282 — La pièce **6,50**

Q Vis de plaque d'amortisseur et de couvercle de frotteur

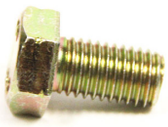

M9x16
RÉF. : D8954 — La pièce **2,70**

R Sur-couvercle caoutchouc de frotteur

RÉF. : D3284 — La pièce **16,30**

S Butée

Butée d'essieu avant demi lune
RÉF. : D3290 — La pièce **5,80**

T Ecrous freinés

M10 - Fixation de la butée d'essieu avant demi-lune D3290
RÉF. : D8902 — La pièce **0,30**

M12x1,25 (pour D3100 uniquement)
RÉF. : D8927 — La pièce **0,70**

Clé de réglage de hauteur de caisse pour tirant de 8mm

RÉF. : U360120 — La pièce **73,80**

Clé de réglage de hauteur de caisse pour tirant de 9mm

RÉF. : U360121 — La pièce **73,80**

Clé plate de 46mm

RÉF. : U360170 — La pièce **14,80**

ASTUCE

Votre pot de suspension fait du bruit ? Pas besoin de graisse! Faîtes un petit trou tauraudé sur le dessus du pot, versez-y quelques gouttes d'huile moteur et refermez avec une vis coupée à ras.

LHM

Maître-cylindre par années et par modèles

Modèle	Année	Maître-cylindre	Kit de réparation	Réservoir à liquide
2CV A AZ AZL AZAM AZU (Fourgonnette) et 4X4	Jusque 07/1964	**D2600**	**D2660**	**D2672 (plastique)**
2CV A AZ AZL AZAM	Après 07/1964	**D2605**	**D2660**	**D2672**
2CV4 AZL4 Berline	02/1970 à 06/1970	**D2639-G**	**D2656**	**D2672**
2CV4/6 AZL4/6 Berline	06/1970 à 07/1976	**D2630**		**D2672**
2CV4/6 AZL4/6 Berline	07/1976 à 07/1981	**D2620**	**D2655**	**D2670**
2CV6 AZL6 LHM à disques	Après 07/1981	**D2610**	**D2652**	**D2670**
2CV Fourgonnette AK	05/1963 à 10/1967	**D2600**	**D2660**	**D2672**
2CV Fourgonnette AZU	07/1964 à 01/1972	**D2605**	**D2660**	**D2672**
2CV Fourgonnette AKB	10/1967 à 05/1968	**D2605**	**D2660**	**D2672**
2CV Fourgonnette AKB	05/1968 à 02/1969	**D2635**	**D2656**	**D2672**
2CV Fourgonnette AZU	01/1972 à 07/1976	**D2630**		**D2672**
2CV Fourgonnette AZU	Après 07/1976	**D2620**	**D2655**	**D2670**
2CV Fourgonnette AKB	02/1969 à 06/1970	**D2639-G**	**D2656**	**D2672**
2CV Fourgonnette AKB & AKS400	06/1970 à 07/1976	**D2630**		**D2672**
2CV Fourgonnette AKS400	07/1976 à 08/1978	**D2620**	**D2655**	**D2670**
2CV Fourgonnette AKS400 export	Après 07/1970	**D2630**		**D2672**
Ami 6 AM Berline	04/1961 à 12/1963	**D2600**	**D2660**	**D2672**
Ami 6 AM AM2 Berline	12/1963 à 03/1969	**Voir Fig1**	**D2656**	**D2672**
Ami 6 AMB AMB2 Break	04/1965 à 02/1969	**Voir Fig1**	**D2656**	**D2672**
Ami 6 AMB2 Break	Après 02/1969	**Voir Fig1**	**D2656**	**D2676**
Ami 8 AM3 Berline	03/1969 à 07/1969	**D2625**	**D2656**	**D2672**
Ami 8 AM3 Berline LHM	07/1969 à 10/1976	**Voir Fig1**	**D2652**	**D2676**
Ami 8 AM3 Berline LHM	Après 10/1976	**Voir Fig1**	**D2652**	**D2672**
Ami 8 AMB3 Break LHM	07/1969 à 10/1976	**Voir Fig1**	**D2652**	**D2676**
Ami 8 AMB3 Break LHM	Après 10/1976	**Voir Fig1**	**D2652**	**D2676**
Ami 8 avec double bocal		**D2610**	**D2652**	**D2670**

POUR LES TARIFS, VOIR PAGE 52

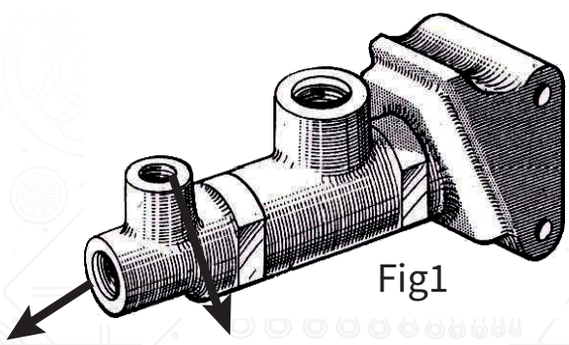

Fig1

Tube diam. 4,5 clef de 9		Tube diam. 4,5 clef 9		D2625
Filetage pour flexible	+	Tube diam. 4,5 clef 9	=	Gros trous D2639-G
Tube diam. 3,5 clef 8		Tube 3,5 clef 8		D2635

LHM

Maître-cylindre par années et par modèles (suite)

Modèle	Année	Maître-cylindre	Kit de réparation	Réservoir à liquide
Dyane AYA	09/1967 à 01/1969	**Voir Fig1**	**D2656**	**D2672**
Dyane 4 AYA2	03/1968 à 02/1969	**D2635**	**D2656**	**D2672**
Dyane 4 AYA2	02/1969 à 06/1970	**D2639-G**	**D2656**	**D2672**
Dyane 4 AYA2	06/1970 à 07/1976	**D2630**		**D2672**
Dyane 4 AYA2	Après 07/1976	**D2620**	**D2655**	**D2670**
Dyane 6 AYA3	01/1968 à 01/1969	**Voir Fig1**	**D2656**	**D2672**
Dyane 6 AYB	03/1968 à 02/1969	**D2635**	**D2656**	**D2672**
Dyane 6 AYB	02/1969 à 06/1970	**D2639-G**	**D2656**	**D2672**
Dyane 6 AYB	06/1970 à 07/1976	**D2630**		**D2672**
Dyane 6 AYB	07/1976 à 07/1977	**D2620**	**D2655**	**D2670**
Dyane 6 AYB LHM	07/1977 à 07/1978	**D2640**	**D2652**	**D2670**
Dyane 6 AYB LHM	Après 07/1978	**D2610**	**D2652**	**D2670**
Dyane 4/6 export	11/1972 à 07/1976	**Voir Fig1**	**D2652**	**D2672**
Acadiane LHM	1977 à 07/1978	**D2640**	**D2652**	**D2670**
Acadiane LHM	07/1978 à 10/1979	**D2610**	**D2652**	**D2670**
Acadiane LHM	Après 10/1979	**D2610**		**D2670**
Méhari	06/1968 à 05/1969	**Voir Fig1**		**D2672 ***
Méhari	06/1969 à 01/1972	**D2639-G**	**D2656**	**D2672 ***
Méhari	01/1972 à 07/1976	**D2630**		**D2672 ***
Méhari	07/1976 à 07/1977	**D2620**	**D2655**	**D2670 ***
Méhari LHM	07/1977 à 07/1978	**D2640**	**D2652**	**D2670 ***
Mehari LHM (4x4 aussi)	Après 07/1978	**D2610**	**D2652**	**D2670 ***
* Méhari avec bocal en verre. Vérifiez la référence de remplacement du bocal plastique. Tétine seule D2678				
Certains kits de réfection ne conviendront pas si le maître cylindre a déjà été remplacé par une marque différente de celle d'origine				

DYANE

ACADIANE

MÉHARI

POUR LES TARIFS, VOIR PAGE 52

D2600

D2605

D2630

D2625

D2635

D2639-G

D2620

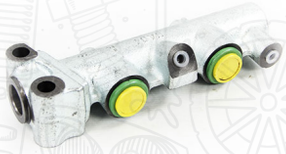
D2610

D2640

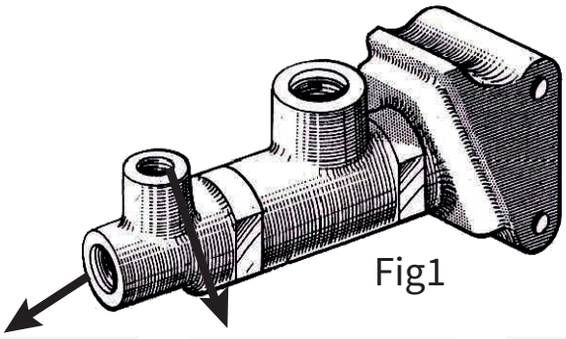

Tube diam. 4,5 clef de 9		Tube diam. 4,5 clef 9		D2625
Filetage pour flexible	+	Tube diam. 4,5 clef 9	=	Gros trous D2639-G
Tube diam. 3,5 clef 8		Tube 3,5 clef 8		D2635

Kit de réparation maître cylindre

17,5 mm LHM — Le kit 8,90
RÉF. : D2652

20,6 mm liquide DOT — Le kit 6,40
RÉF. : D2655

20,6 mm DOT — Le kit 5,40
RÉF. : D2656

22,0 mm liquide DOT — Le kit 8,80
RÉF. : D2660

A Maître-cylindre

DOT

Simple circuit banjo 1er modèle — La pièce 41,30
RÉF. : D2600

Double circuit banjo+9mm — La pièce 44,80
RÉF. : D2605

8mm simple bocal — La pièce 28,40
RÉF. : D2630

9mm simple bocal — La pièce 48,10
RÉF. : D2625

8mm simple bocal — La pièce 44,40
RÉF. : D2635

9mm + 12mm simple bocal - Prévoir D2666 X2 — La pièce 50,80
RÉF. : D2639-G

8mm Double circuit — La pièce 38,20
RÉF. : D2620

LHM

8mm — La pièce 42,90
RÉF. : D2610

10mm — La pièce 42,30
RÉF. : D2640

Joint-tonneau

DOT 3,5mm - Tambours — La pièce 0,45
RÉF. : D2842

DOT 4,5mm - Tambours — La pièce 0,80
RÉF. : D2843

LHM 3,5mm - Disques — La pièce 0,40
RÉF. : D2844

LHM 4,5mm - Disques — La pièce 0,80
RÉF. : D2845

Vis de fixation de cylindre

La pièce 0,30
RÉF. : D8950

Purgeur (vis de purge) de cylindre

La pièce 1,30
RÉF. : D2988

Capuchon de purgeur

La pièce 0,35
RÉF. : U125200

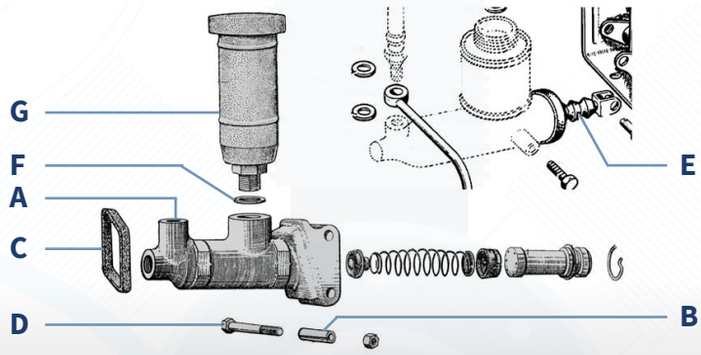

B Manchon rétrécisseur fixation maître cylindre

RÉF. : D2666 — La pièce 5,10

C Joint rectangulaire arrière maître-cylindre

RÉF. : D2664 — La pièce 4,90

D Vis spéciale M9 fixation maître-cylindre

RÉF. : D2665 — La pièce 3,70

E Soufflet de maître-cylindre

RÉF. : D2663 — La pièce 4,00

E Soufflet maître-cylindre pour 2CV avant 1970

Super qualité, anneau inférieur de 5mm d'épaisseur - 1er modèle «anciennes»,
RÉF. : D3261 — La pièce 3,10

Tige de poussée de maître-cylindre

Moteur 425 2è génération - Collecteur vissé par 8 boulons - L 103.4mm après 03/1963
RÉF. : D2839 — La pièce 16,50

2CV4-6 L 88mm à partir de 1976
RÉF. : D2826 — La pièce 6,40

Tétine en bas du bocal en verre

RÉF. : D2678 — La pièce 4,60

F Joint cuivre pour bocal liquide de frein simple

RÉF. : D2599 — La pièce 2,60

G Bocal LHM

Bocal liquide de frein simple
RÉF. : D2676 — La pièce 31,90

Double bocal lhm à bouchon électrique
RÉF. : D2670 — La pièce 33,40

G Bocal DOT 4

Double bocal lockheed à bouchon électrique pour la détection de baisse de niveau - Sauf Visa et LN-LNA
RÉF. : D2671 — La pièce 30,76

Bocal liquide de frein simple en verre
RÉF. : D2677 — La pièce 31,90

Bocal liquide de frein simple DOT
RÉF. : D2672 — La pièce 12,90

VOUS POURRIEZ AVOIR BESOIN DE ...

Clé à conduite de frein (clé à tuyauter)

8/10mm
RÉF. : U315010 — La pièce 14,00

9/11mm
RÉF. : U315012 — La pièce 14,00

Pâte pour cylindre de frein ATE

RÉF. : U410300 — La pièce 13,80

Liquide de frein DOT 4 1l

RÉF. : U410215 — 1L 8,90

Liquide de frein LHM 1L

RÉF. : U410280 — 1L 11,20

Liquide de frein silicone sbf l490

RÉF. : U424714 — 1L 53,60

RÉF. : U424808 — Les 500ml 29,90

Nettoyant freins 500ml

RÉF. : U410500 — Les 500ml 3,40

Cylindres de roue avant

	Modèle	Année	CYLINDRE AVANT	Kit de réparation
2CV	2CV A AZ AU AZU	06/1952 à 03/1963	D2540	D2542K
	2CV A AZ AZAM & AZL425	Après 03/1963	D2520	
	2CV4 AZL4 Berline	02/1970 à 06/1970		D2548K#
	2CV4 AZL4 Berline	Après 06/1970	D2510	
	2CV6 AZL6	06/1970 à 07/1981		
	2CV6 AZL6	Après 07/1981	Etrier D2150-1	D2160
	2CV 4x4	Toutes	D2530	D2548K#
2CV F.	Fourgonnette AZU	03/1963 à 03/1968	D2530	D2548K#
	Fourgonnette AZU	03/1968 à 01/1972	D2520	
	Fourgonnette AZU GA250	Après 01/1972	D2510	
	Fourgonnette AK	05/1963 à 10/1967	D2530	
	Fourgonnette AKB	10/1967 à 06/1970	D2520	
	Fourgonnette AKB AKS400	07/1970 à 08/1978	D2510	
AMI 6	Ami 6 AM Berline	04/1961 à 12/1963	D2530	D2548K#
	Ami 6 AM Berline	12/1963 à 09/1968	D2520	
	Ami 6 AM3 Break	04/1965 à 1968		
	Ami 6 AM AM2 Berline	05/1968 à 03/1969		
	Ami 6 AMB AMB2 Break	Après 1968		
AMI 8	Ami 8 AM3 Berline	03/1969 à 07/1969	D2520	
	Ami 8	Après 07/1969	Etrier D2150-1	D2160
DYANE	Dyane 4 AYA AYA2	09/1967 à 06/1970	D2520	D2548K#
	Dyane 4 AYA2	Après 06/1970	D2510	
	Dyane 6 AYA3 AYB	01/1968 à 06/1970	D2520	
	Dyane 6 AYA3 AYB	06/1970 à 07/1977	D2510	
	Dyane 6 AYB	Après 07/1977	Etrier D2150-1	D2160
ACADIANE	Acadiane	Après 1977	Etrier D2150-1	D2160
MÉHARI	Méhari	06/1968 à 01/1972	D2520	D2548K#
	Méhari	01/1972 à 07/1977	D2510	
	Méhari, Méhari 4x4	Après 07/1977	Etrier D2150-1	D2160

: D2548K : uniquement pour pistons à joints toriques

Cylindre de frein AVANT

Diam 25,4/10mm embout de 10mm banjo
RÉF. : D2540 — La pièce **12,60**

Diam 28,6mm embout de 10mm
RÉF. : D2530 — La pièce **33,20**

Diam 28,6mm embout de 9mm
RÉF. : D2520 — La pièce **13,00**

Diam 28,6mm raccord de 8mm
RÉF. : D2510 — La pièce **12,20**

Vis de fixation de cylindre de roue

RÉF. : D8950 — La pièce **0,30**

Joint-tonneau

DOT 3,5mm - Tambours
RÉF. : D2842 — La pièce **0,45**

DOT 4,5mm - Tambours
RÉF. : D2843 — La pièce **0,80**

LHM 3,5mm - Disques
RÉF. : D2844 — La pièce **0,40**

LHM 4,5mm - Disques
RÉF. : D2845 — La pièce **0,80**

Capuchon de purgeur

RÉF. : U125200 — La pièce **0,35**

Kit de réparation de cylindre AVANT

25,4mm
RÉF. : D2542K — Le kit **5,10**

28,6mm à joints toriques
RÉF. : D2548K — Le kit **4,00**

Purgeur (vis de purge) de cylindre

RÉF. : D2988 — La pièce **1,30**

Kit de réparation de cylindre ARRIÈRE

19,0mm DOT
RÉF. : D2593K — Le kit **4,20**

17,5mm DOT
RÉF. : D2592K — Le kit **4,30**

16mm LHM
RÉF. : D2594K — Le kit **3,60**

LHM

Cylindres de roue arrière

Modèle	Année	CYLINDRE ARRIÈRE	Kit de réparation
2CV A AZ AZL AZAM et AZU	Jusque 07/1964	D2585	D2593K
2CV AZL AZAM	Après 07/1964	D2580	
2CV4 AZL4 Berline	02/1970 à 06/1970	D2575	D2592K
	Après 06/1970	D2570	
2CV6 AZL6	06/1970 à 07/1981		
2CV6 AZL6 LHM à disques	Après 07/1981	D2560	D2594K
Fourgonnette AK	05/1963 à 10/1967	D2585	D2593K
Fourgonnette AK	10/1967 à 07/1969	D2580	
Fourgonnette AZU	07/1964 à 01/1972		
Fourgonnette AK	07/1969 à 06/1972	D2590	
Fourgonnette AZU250	Après 01/1972	D2570	D2592K
Fourgonnette AKS400	06/1970 à 08/1978	D2590	D2593K
Ami 6 AM Berline	Après 12/1963	D2575	D2592K
Ami 6 Break AMB AMB2	Après 04/1965	D2580	D2593K
Ami 8 Berline AM3	03/1969 à 07/1969	D2575	D2592K
Ami 8 Break AMB3 LHM	Après 07/1969	D2565	
Ami 8 Berline AM3 LHM	Après 07/1969	D2560	D2594K
Ami Super	Après 01/1973	D2574	
Dyane 4 AYA AYA2	09/1967 à 06/1970	D2580	D2593K
Dyane 6 AYA3	01/1968 à 03/1970		
Dyane 4 AYA2 Dyane 6 AYB	03/1970 à 06/1970	D2575	D2592K
Dyane 4 AYA2 Dyane 6 AYB	Après 06/1970	D2570	
Dyane 6 AYB LHM embouts 10mm	07/1977 à 07/1978	D2572	D2594K
Dyane 6 AYB LHM	Après 07/1978	D2560	
Acadiane LHM	1977 à 07/1978	D2565	
Acadiane LHM	07/1978 à 10/1979		
Acadiane LHM	Après 10/1979	D2574	
Méhari	06/1968 à 01/1972	D2575	D2592K
Méhari	01/1972 à 07/1977	D2570	
Méhari LHM embouts 10mm	07/1977 à 07/1978	D2566	D2594K
Méhari LHM	Après 07/1978	D2560	

2CV

2CV F.

AMI 6

AMI 8

DYANE

ACADIANE

MÉHARI

Cylindre de frein ARRIERE

19,0 / 10mm banjo DOT
RÉF. : D2585
La pièce **15,60**

17,5 / 8mm DOT
RÉF. : D2570
La pièce **9,90**

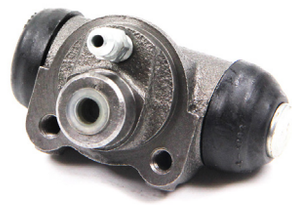

19,0 / 9mm DOT
RÉF. : D2580
La pièce **12,80**

19,0 / 8mm DOT
RÉF. : D2590
La pièce **11,20**

17,5 / 9mm DOT
RÉF. : D2575
La pièce **10,20**

19,0 / 8mm LHM
RÉF. : D2574
La pièce **9,30**

16,0 / 10mm LHM
RÉF. : D2566
La pièce **30,30**

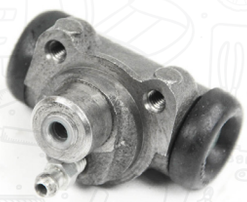

17,5 / 8mm LHM
RÉF. : D2565
La pièce **12,60**

17,5 / 10mm LHM
RÉF. : D2572
La pièce **25,50**

16,0 / 8mm LHM
RÉF. : D2560
La pièce **10,30**

IMPORTANT

Si freins à tambour à l'avant, utilisez du DOT 4 (liquide jaune) ou du liquide silicone (violet).

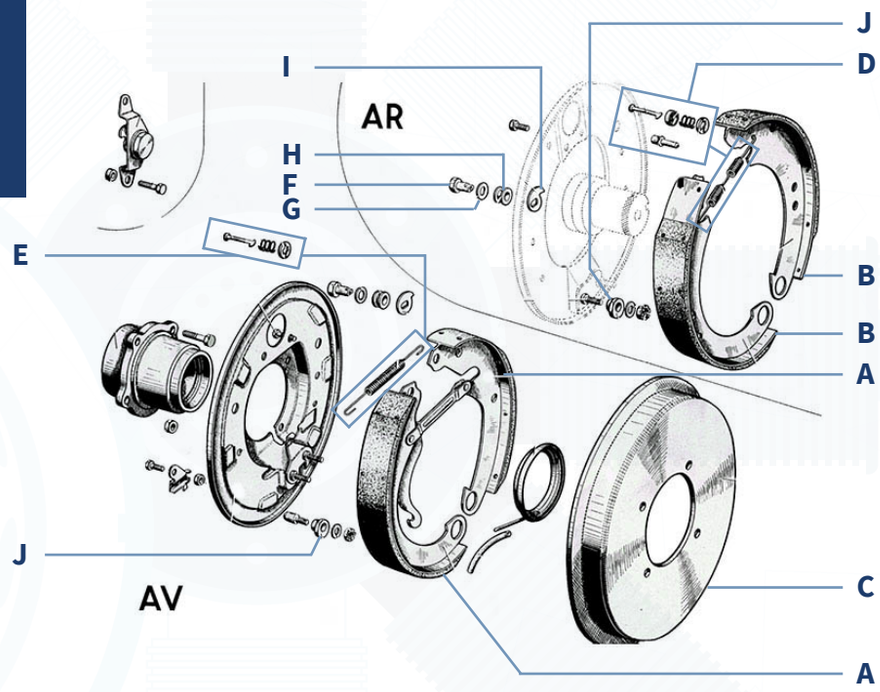

POUR LES EXCENTRIQUES ET LES PIÈCES DE RÉGLAGE, VOIR PAGE 58

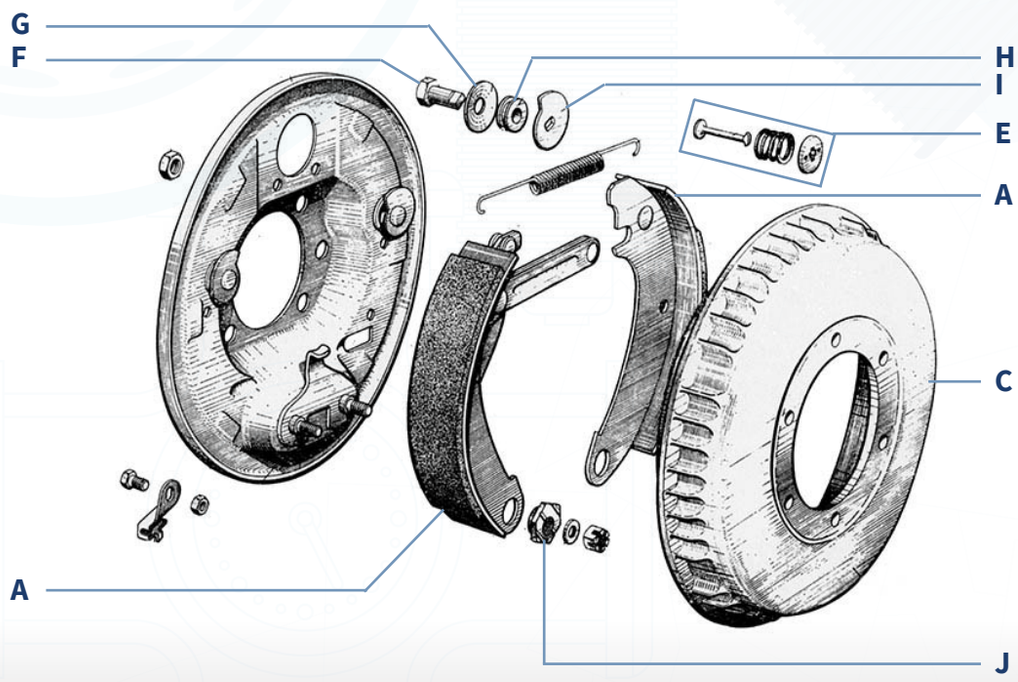

Kit freins avant 2cv4-6 de 07/70 à 06/81

Berline uniquement
RÉF. : D2310
Le kit **51,70**

Kit freins arrière 2cv4-6 de 07/70 à 06/81

Berline uniquement
RÉF. : D2420
Le kit **42,90**

Kit freins arrière pour 2cv6 à disques LHM

Berline uniquement
RÉF. : D2410
Le kit **42,60**

Mâchoires

Modèle	Année	Mâchoires avant	Plaquettes avant	Plaquette de frein à main	Mâchoires arrière
2CV A AZ AU AZU	Après 06/1952	**D2210**			**D2250**
2CV AK AKB AKS Fourgonnette	De 05/1963 à 08/1978	**D2220**			**D2250**
2CV AZAM & AZL425	Après 1963	**D2210**			**D2250**
2CV4 AZL4	Après 02/1970	**D2210**			**D2250**
2CV6 AZL6	De 06/1970 à 07/1981	**D2210**			**D2250**
2CV6 AZL6	Après 07/1981		**D2110**	**D2115**	**D2250**
Dyane 4 AYA AYA2	Après 09/1967	**D2210**			**D2250**
Dyane 6 AYA3 AYB	De 01/1968 à 07/1977	**D2220**			**D2250**
Dyane 6 AYB	Après 07/1977		**D2110**	**D2115**	**D2250**
Acadiane	Après 1977				**D2250**
Ami 6	De 1961 à 03/1969	**D2220**			**D2250**
Ami 8	De 03/1969 à 07/1969	**D2220**			**D2250**
Ami 8	Après 07/1969		**D2110**	**D2115**	**D2250**
Ami super	Après 01/1973				**D2250**
Méhari	De 06/1968 à 07/1977	**D2220**			**D2250**
Méhari, Méhari 4x4	Après 07/1977		**D2110**	**D2115**	**D2250**

2CV · 2CV F. · DYANE · ACADIANE · AMI 6 · AMI 8 · MÉHARI

A Mâchoires avant

Diam. 200mm
RÉF. : D2210 — Le jeu pour les 2 côtés **24,00**

Diam. 220mm
RÉF. : D2220 — Le jeu pour les 2 côtés **34,60**

B Mâchoires de frein arrière

RÉF. : D2250 — Le jeu pour les 2 côtés **13,70**

Tambour arrière pour berline

RÉF. : D2480 — La pièce **53,70**

C Tambour avant

200mm 6 trous
RÉF. : D2470 — La pièce **44,90**

200mm 4 trous
RÉF. : D2472 — La pièce **44,90**

220mm 4 trous
RÉF. : D2474 — La pièce **48,80**

220mm 6 trous
RÉF. : D2475 — La pièce **48,80**

E Kit fixation mâchoires avant

200mm - Kit complet clous, ressorts de fixation et ressorts de rappel pour freins à tambour (pour les 2 roues)
RÉF. : D2970 — Le kit **4,60**

220mm - Kit complet clous, ressorts de fixation et ressorts de rappel pour freins à tambour (pour les 2 roues)
RÉF. : D2971 — Le kit **6,50**

D Kit fixation mâchoires arrière

Kit complet clous, ressorts de fixation et ressorts de rappel pour freins à tambour (pour les 2 roues)
RÉF. : D2972 — Le kit **11,90**

F Axe «TH» avant-arrière

A vis - Axe «TH» Avant si tambour de 200mm et Arrière tous modèles avec une vis, plus besoin de sertir
RÉF. : D2989 La pièce **5,10**

Axe «TH» Avant si tambour de 200mm et Arrière tous modèles à sertir comme d'origine
RÉF. : D2973 La pièce **8,00**

Excentriques ronds (guides rc)

Avant
RÉF. : D2760K Les 4 **5,80**

Arrière
RÉF. : D2770K Les 4 **5,80**

G Rondelle de came de freins avant arrière tous modèles

RÉF. : D2974 La pièce **2,20**

H Entretoise de came de freins (voir applications)

Entretoise arrière sur 2CV jusque 1970 & avant-arrière sur came de réglage freins à tambours
RÉF. : D2975 La pièce **4,70**

I Came avant arrière tous modèles

RÉF. : D2976 La pièce **3,60**

J Excentrique

Arrière
RÉF. : D2981 La pièce **5,30**

Avant pour 220mm
RÉF. : D2982 La pièce **16,70**

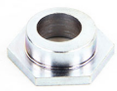

Avant pour 200mm
RÉF. : D2983 La pièce **7,80**

Arrêtoir 2cv jusque 1959

RÉF. : D3439 La pièce **6,60**

Goupille fendue 2x25mm

Convient pour l'écrou de l'excentrique de réglage des mâchoires de frein si cet écrou est crénelé
RÉF. : U450110 La pièce **0,30**

VOUS POURRIEZ AVOIR BESOIN DE ...

Douille de démontage de l'écrou de 44

Carré de 3/4» (outillage poids lourd), fourni avec adaptateur en 1/2» (outillage standard) - Haute qualité, outillage garanti à vie
RÉF. : U300703 La pièce **29,90**

Arrache tambour arrière

RÉF. : U360112 La pièce **99,90**

Outil de montage des cages de roulement

RÉF. : U360130 La pièce **74,50**

Outil dépose cuvettes de mâchoires de frein

RÉF. : U360134 La pièce **51,80**

Liquide de frein DOT 4 1L

RÉF. : U410215 1L **8,90**

Liquide de frein silicone sbf L490 1L

RÉF. : U424714 1L **53,60**

RÉF. : U424808 Les 500ml **29,90**

IMPORTANT

Si freins à disque, utilisez uniquement du LHM (peint en vert sur freinage)

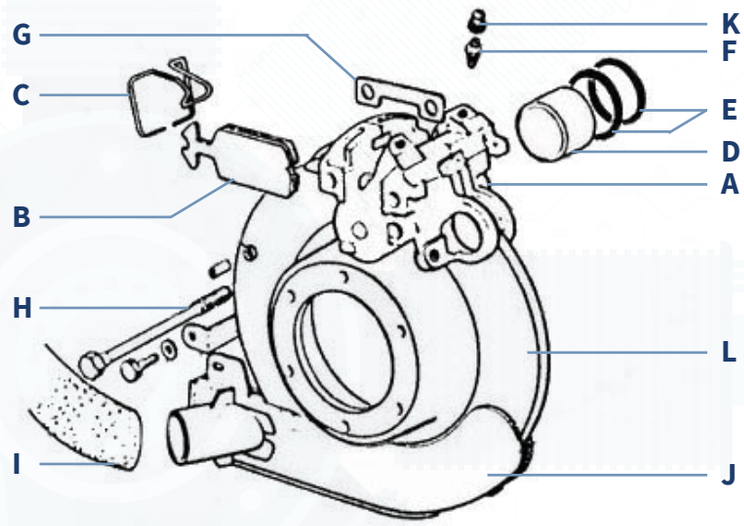

Frein à disque sur boîte

A Étrier de frein gauche ou droit 8mm

La pièce
RÉF. : D2150-1 — 129,90

B Plaquettes de frein

Avant — Les 4
RÉF. : D2110 — 12,00

Frein à Main — Les 4
RÉF. : D2115 — 8,30

C Ressorts d'étrier

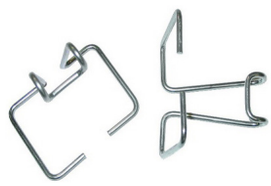

La paire
RÉF. : D2135 — 8,90

D Piston d'étrier de frein

La pièce
RÉF. : D2174 — 13,80

E Kit de joints

LHM pour un étrier - 2 joints de piston, 2 cache-poussière, 1 capuchon de purgeur, 2 joints-tonneau de conduite, 1 joint torique entre les 2 demi-étriers.

Le kit
RÉF. : D2160 — 5,80

F Purgeur d'étrier

La pièce
RÉF. : D2170 — 3,10

G Cale d'étrier électrozinguée

La pièce
RÉF. : D2986 — 2,70

H Vis de fixation d'étrier

La pièce
RÉF. : D8959 — 2,90

I Conduite de refroidissement

Alu — La paire
RÉF. : D7810 — 4,50

Carton — La pièce
RÉF. : D7820 — 1,90

J Refroidisseur de disque en tôle

Gauche — La pièce
RÉF. : D7825-3 — 32,30

Droit — La pièce
RÉF. : D7825-4 — 34,30

K Capuchon de purgeur

La pièce
RÉF. : U125200 — 0,35

Conduit flexible d'air 50 mm

La pièce
RÉF. : U150150 — 5,00

L Disques de frein tous modèles

La paire
RÉF. : D2130 — 33,80

Frise chronologique : véhicules par années et par modèles

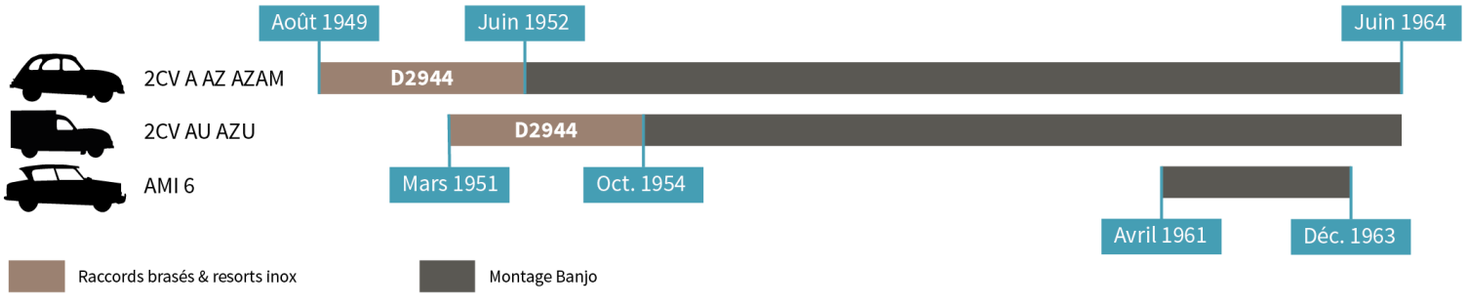

• MONTAGE BANJO

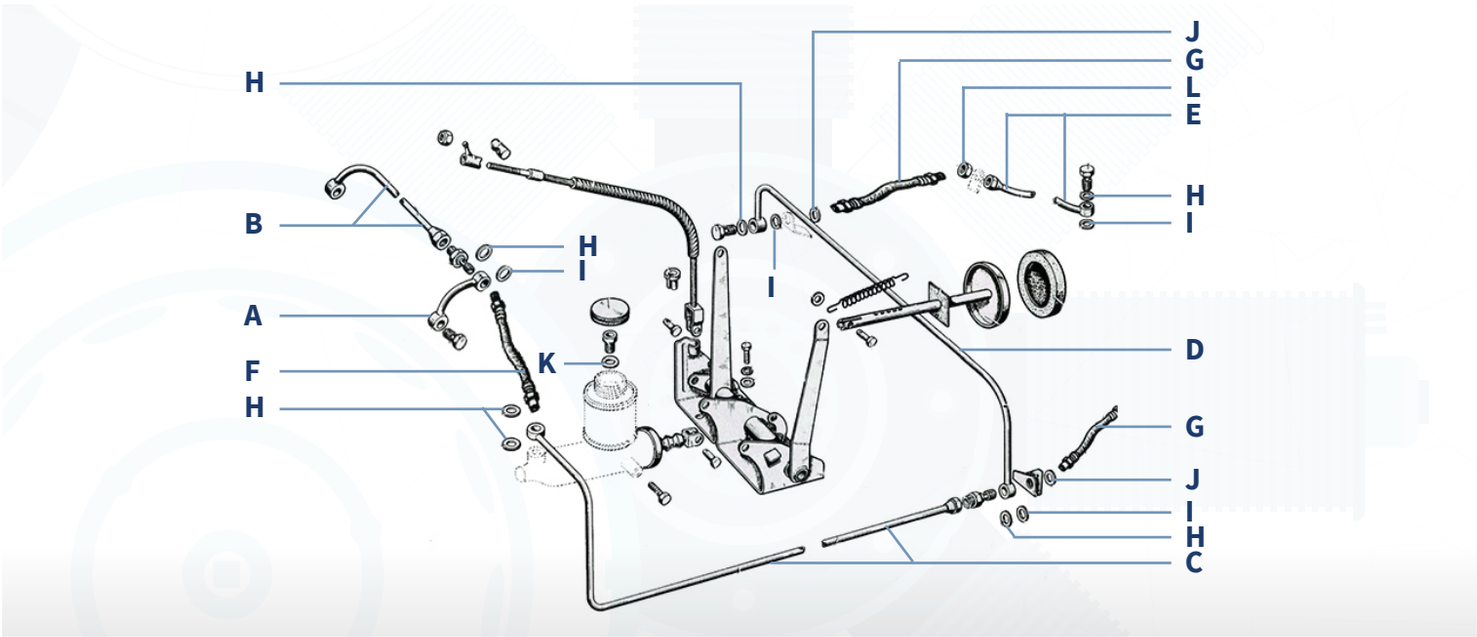

Système complet

Index	Référence	Qtité par véhicule
A	D2966	1
	D2958	1
B	D2967	1
	D2959	1
C	D2950	1
D	D2952	1
E	D2957	2
F	D2910 + D2930	1
G	D2920	2
H	D2596	9
I	D2597	7
J	D2598	2
K	D2599	1
L	D8937	2

Tuyau avant sur boite jusque 06/1952

A

Gauche
RÉF. : D2966
La pièce **34,40**

B

Droit
RÉF. : D2967
La pièce **36,50**

Tuyau avant sur boite 06/1952 à 06/1964

A

Gauche
RÉF. : D2958
La pièce **27,30**

B

Droit
RÉF. : D2959
La pièce **25,30**

C Tuyau de maître cylindre vers arrière jusque 06/1964

RÉF. : D2950
La pièce **26,30**

D Tuyau transversal arrière jusque 06/1964

RÉF. : D2952 — La pièce 26,30

E Tuyau sur le bras arrière jusque 06/1964

Gauche
RÉF. : D2957-1 — La pièce 19,20

Droit
RÉF. : D2957-2 — La pièce 19,20

F Flexible de frein avant

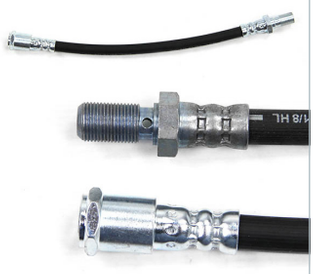

RÉF. : D2910 — La pièce 9,90

G Flexible de frein arrière

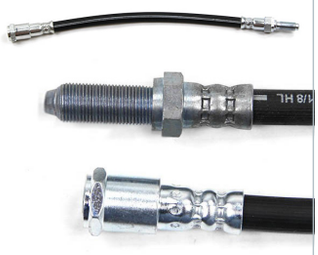

RÉF. : D2920 — La pièce 9,90

H Joint cuivre coté vis banjo (9 par voiture)

RÉF. : D2596 — La pièce 0,60

I Joint cuivre coté cylindre (7 par voiture)

RÉF. : D2597 — La pièce 0,50

J Joint cuivre coté flexible (2 par voiture)

RÉF. : D2598 — La pièce 0,70

K Joint cuivre pour bocal liquide de frein simple

RÉF. : D2599 — La pièce 2,60

L Ecrou fin M9 sur flexible D2920

RÉF. : D8937 — La pièce 0,90

Flexibles de freins

Modèle	Année	Avant	Arrière
2CV A AZ AZL AZAM & AZU	Jusque 07/1964	**D2910**	**D2920**
Ami 6 Berline AM	04/1961 à 12/1963	**D2910**	**D2920**

VOUS POURRIEZ AVOIR BESOIN DE ...

Liquide de frein silicone sbf L490 1L

RÉF. : U424714 — 1L 53,60

RÉF. : U424808 — Les 500ml 29,90

Liquide de frein DOT 4 1L

RÉF. : U410215 — 1L 8,90

Liquide de frein LHM 1L

RÉF. : U410280 — Le litre 8,20

Frise chronologique : véhicules par années et par modèles

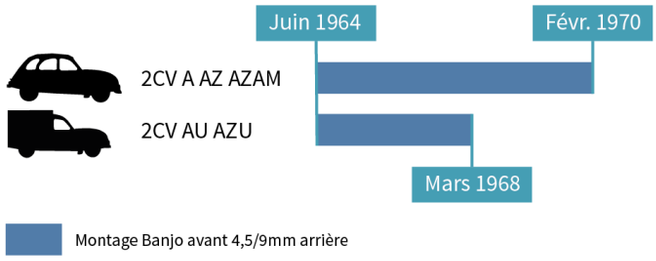

• MONTAGE INTERMÉDIAIRE BANJO À L'AVANT ET 4,5/9MM À L'ARRIÈRE

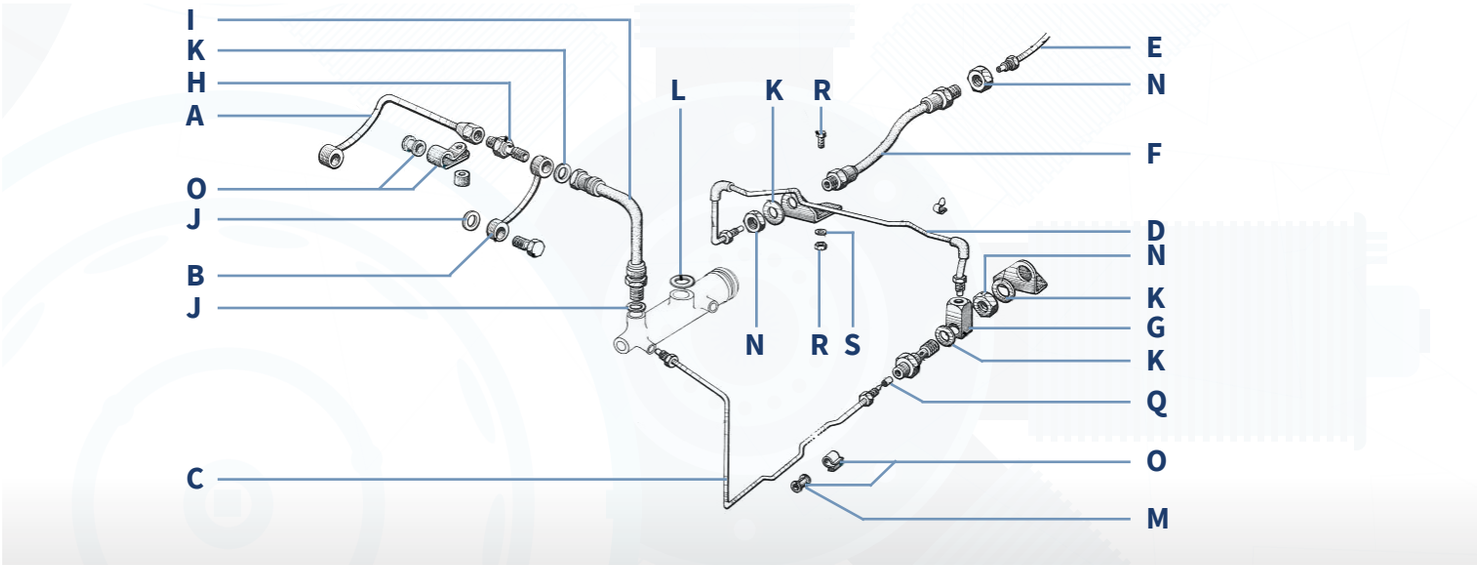

Système complet

Index	Référence	Qtité par véhicule
A	D2947	1
B	D2946	1
C	D2953	1
D	D2954	1
E	D2956	2
F	D2940	2
G	D2833	1
H	D2835	1
I	D2910	1
J	D2596	2
K	D2597	4
L	D2599	1
M	D2977	7
N	D8960	4
O	U450705	3
P	U450706	1
Q	D2843	8

Tuyau de frein avant 07/64 à 02/70

A

Droit
RÉF. : D2947
La pièce **25,20**

B

Gauche
RÉF. : D2946
La pièce **29,20**

C Tuyau de maître cylindre vers arrière 9mm à partir de 07/1964

Longueur : environ 220cm
RÉF. : D2953
La pièce **26,80**

D Tuyau transversal arrière 9mm depuis 07/1964

Longueur : environ 90cm
RÉF. : D2954
La pièce **14,90**

E Tuyau 4,5/9mm

Tube entre maître cylindre et flexible avant, avant droit ou gauche et sur bras arrière gauche ou droit
Longueur : environ 65cm
RÉF. : D2956 La pièce **10,90**

I Flexible de frein avant

RÉF. : D2930 La pièce **9,90**

F Flexible de frein arrière

RÉF. : D2940 La pièce **12,40**

N Ecrou pour flexible de frein

Ecrou de flexible de frein M12, épaisseur 7mm, clé de 22 - Pour flexible D2940 de chaque coté, D2905 d'un seul coté - Sert également pour les butées de débattement arrière 2cv et Méhari à vis.
RÉF. : D8960 La pièce **0,70**

J Joint cuivre coté vis banjo (9 par voiture)

RÉF. : D2596 La pièce **0,60**

K Joint cuivre coté cylindre (7 par voiture)

RÉF. : D2597 La pièce **0,50**

Joint cuivre coté flexible (2 par voiture)

RÉF. : D2598 La pièce **0,70**

L Joint cuivre pour bocal liquide de frein simple

RÉF. : D2599 La pièce **2,60**

Collier fixation

O

Collier à bride, électrozingué, avec bande de protection caoutchouc, prévu pour la fixation des conduites de frein et d'essence, ou de faisceau électrique, par exemple.

P

3,2 à 4,8mm
RÉF. : U450705 La pièce **0,50**

4,8 à 6,4mm
RÉF. : U450706 La pièce **0,50**

M Protection fixation des tubes en 4,5 - 9mm

RÉF. : D2977 La pièce **1,40**

H Vis de répartition arrière 4,5 - 9mm

RÉF. : D2835

G Bloc raccord freins arrière gauche 9mm

Nouvelle qualité inox
RÉF. : D2833 La pièce **9,70**

Flexibles de freins

Modèle	Année	Avant	Arrière
2CV AZL AZAM	Après 07/1964	**D2930**	**D2940**
2CV4 AZL4	02/1970 à 06/1970		
2CV Fourgonnette AZU	07/1964 à 03/1968	**D2930**	

Q Joint-tonneau

DOT 3,5mm - DOT 4
RÉF. : D2842 La pièce **0,45**

DOT 4,5mm - DOT 4
RÉF. : D2843 La pièce **0,80**

LHM 3,5mm - LHM
RÉF. : D2844 La pièce **0,40**

LHM 4,5mm - LHM
RÉF. : D2845 La pièce **0,80**

VOUS POURRIEZ AVOIR BESOIN DE ...

Liquide de frein silicone sbf L490 1L

RÉF. : U424714 1L **53,60**

RÉF. : U424808 Les 500ml **29,90**

Liquide de frein DOT 4 1L

RÉF. : U410215 1L **8,90**

Nettoyant freins 500ml

RÉF. : U410500 Les 500ml **3,40**

R Ecrou M7

Epaisseur 5.6mm, clé de 11.
RÉF. : D8914 La pièce **0,10**

S Rondelle striée 7x14

RÉF. : D8917 La pièce **0,20**

Frise chronologique : véhicules par années et par modèles

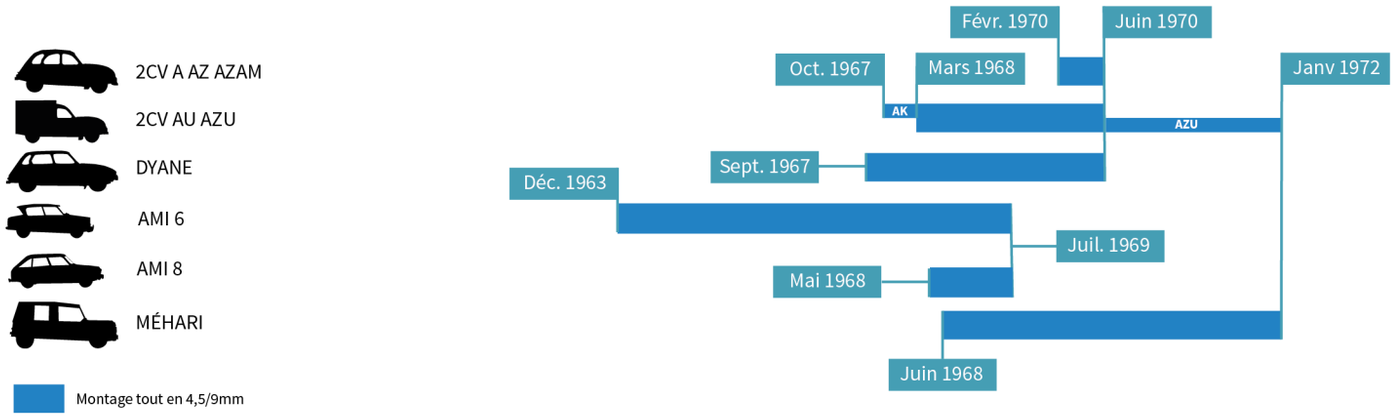

• MONTAGE TOUT EN 4,5/9MM

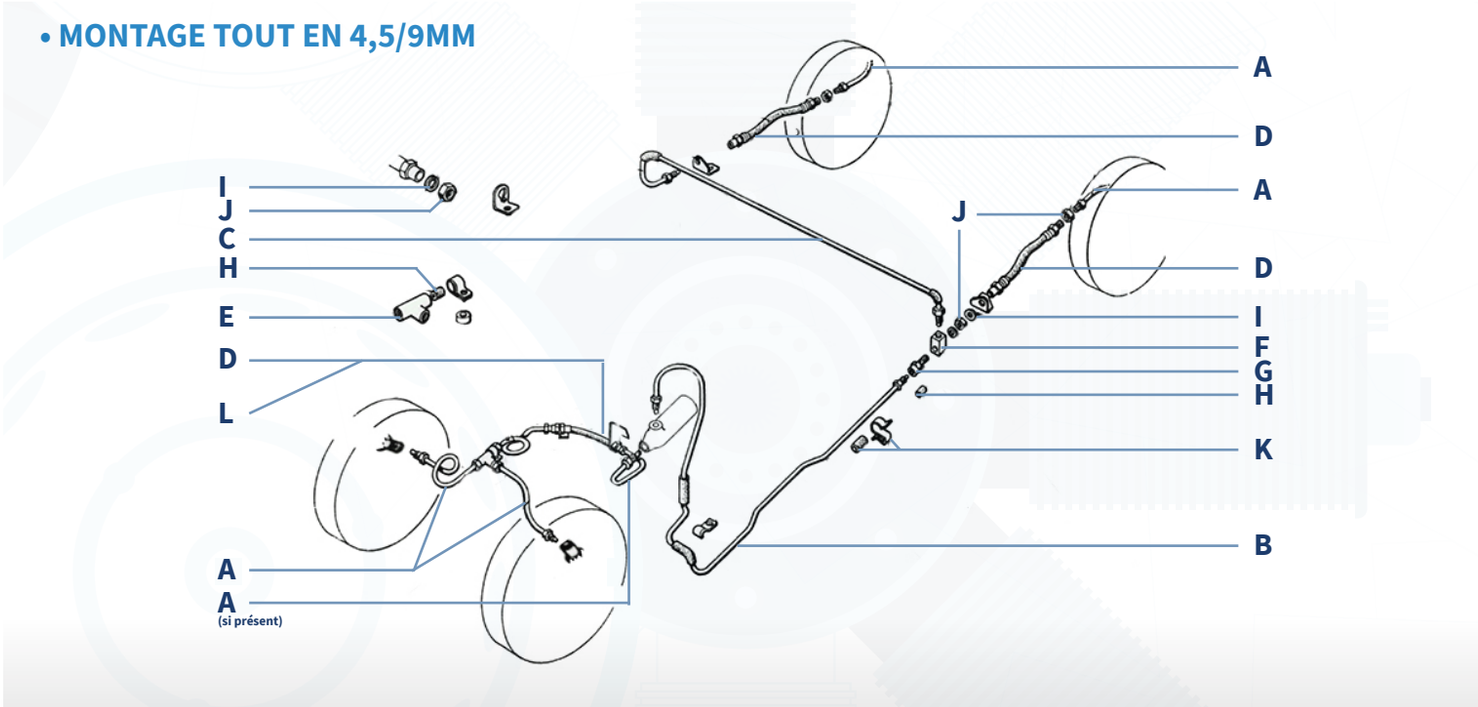

Système complet

Index	Référence	Qtité par véhicule
A	D2956	5 (6 si présent)
B	D2953	1 (2CV ou Dyane/ Ami/Méhari)
C	D2954	1
D	D2940	2
E	D2869	1
F	D2833	1
G	D2835	1
H	D2843	14
I	D2597	2
J	D8960	4
K	U450705	3
	D8913	2
	D8914	2
	D8917	2

A Tuyau 4,5/9mm

Tube entre maître cylindre et flexible avant, avant droit ou gauche et sur bras arrière gauche ou droit
Longueur : environ 65cm
RÉF. : D2956
La pièce **10,90**

B Tuyau de m.cyl. vers arrière 9mm à partir de 07/1964

Longueur : environ 220cm
RÉF. : D2953
La pièce **26,80**

C Tuyau transversal arrière 9mm depuis 07/1964

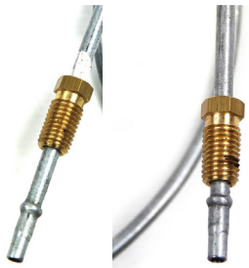

Longueur : environ 90cm
RÉF. : D2954 La pièce **14,90**

L Flexible de frein arrière

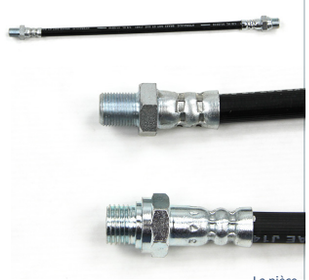

RÉF. : D2905 La pièce **17,40**

D Flexible de frein avant et arrière

RÉF. : D2940 La pièce **12,40**

E Raccord en T sur boite de vitesses

3 voies pour tuyaux avant sur boite de vitesses freins à tambours - Clé de 9mm
RÉF. : D2869 La pièce **18,30**

F Bloc raccord freins arrière gauche 9mm

Nouvelle qualité inox
RÉF. : D2833 La pièce **9,70**

G Vis de répartition arrière 4,5 - 9mm

RÉF. : D2835 La pièce **9,70**

H Joint-tonneau DOT 4,5mm

RÉF. : D2843 La pièce **0,80**

Connection de réparation tubes 4,5mm

RÉF. : D2840 La pièce **4,00**

K Collier fixation

3,2 à 4,8mm
RÉF. : U450705 La pièce **0,50**

I Joint cuivre coté cylindre (7 par voiture)

RÉF. : D2597 La pièce **0,50**

J Ecrou pour flexible de frein

Ecrou de flexible de frein M12, épaisseur 7mm, clé de 22 - Pour flexible D2940 de chaque coté, D2905 d'un seul coté - Sert également pour les butées de débattement arrière 2cv et Méhari à vis.
RÉF. : D8960 La pièce **0,70**

Flexibles de freins

Modèle	Année	Avant	Arrière
2CV Fourgonnette AZU 250	03/1968 à 01/1972	**D2905**	**D2940**
3CV Fourgonnette AK AKS400	10/1967 à 06/1970	**D2940**	
Dyane AYA-AYA2 D6 AYA3	09/1967 à 01/1969		
Dyane 4 AYA2 Dyane 6 AYB	03/1968 à 06/1970		
Méhari	06/1969 à 01/1972	**D2940**	
Ami 6 Berline AM break AM couvercle de la boite en alu	01/1968 à 07/1969	**D2905**	**D2940** *à vérifier*
Ami 8 AM3	05/1968 à 07/1969	**D2940**	**D2940**

VOUS POURRIEZ AVOIR BESOIN DE ...

Liquide de frein silicone sbf L490 1L

RÉF. : U424714 1L **53,60**

RÉF. : U424808 Les 500ml **29,90**

Liquide de frein DOT 4 1L

RÉF. : U410215 1L **8,90**

Nettoyant freins 500ml

RÉF. : U410500 Les 500ml **3,40**

Frise chronologique : véhicules par années et par modèles

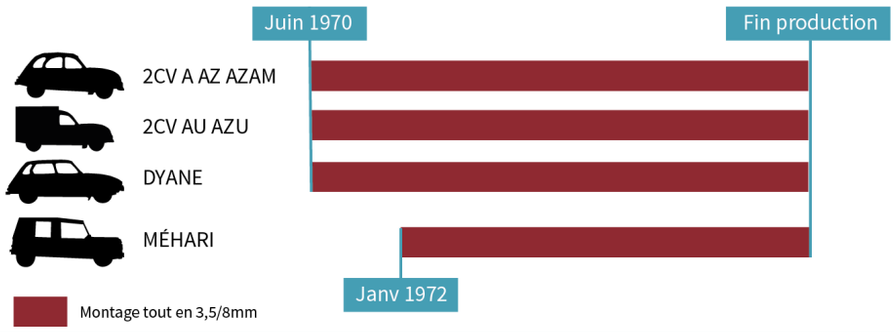

Système complet

Index	Référence	Qtité par véhicule
A	D2861	2
B	D2863	1
C	D2867	1 (2CV ou Acadiane)
D	D2868	1
E	D2961	1
F	D2842	12 (si Lockheed)
	D2844	12 (si LHM)
	U450705	6
	D2951	2

• MONTAGE TOUT EN 3,5/8MM

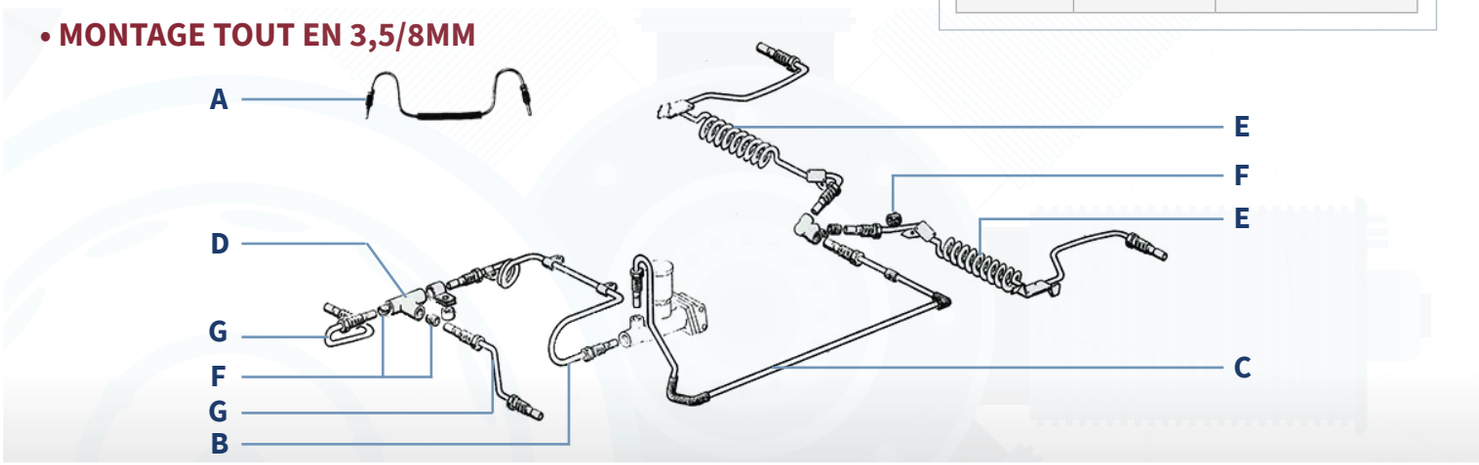

A Tube 3,5/8mm entre les deux étriers

Sauf Acadiane
RÉF. : D2861
La pièce **8,50**

C Tube 3,5/8mm du maître-cylindre à l'arr.

Longueur : environ 290cm - Sauf Acadiane
RÉF. : D2867
La pièce **25,20**

G Tuyau 3,5 - 8mm avant gauche ou droit

Sur boite de vitesse vers les cylindres, freins à tambours à l'avant
RÉF. : D2951
La pièce **7,10**

B Tube 3,5/8mm du maître-cylindre à l'avant INOX

RÉF. : D2945
La pièce **20,50**

D T répartiteur 3 voies 3,5/8mm avant

Freins à tambours
RÉF. : D2868
La pièce **19,70**

B Tube 3,5/8mm du maître-cylindre à l'avant

RÉF. : D2863
La pièce **12,20**

E Tuyau 3,5/8mm sur les 2 bras arrière INOX

RÉF. : D2961
La paire **59,50**

C Tuyau 3,5/8mm du m-cylindre à l'arr. INOX

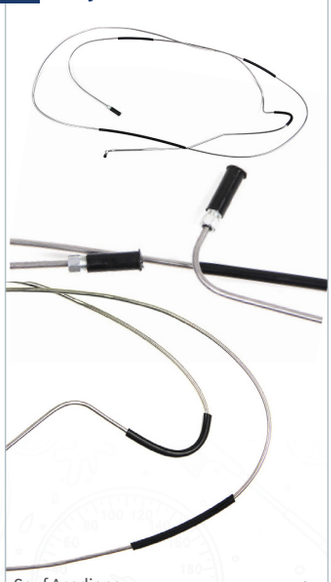

Sauf Acadiane
RÉF. : D2960
La pièce **48,10**

F Joint-tonneau

DOT 3,5mm tambours
RÉF. : D2842
La pièce **0,45**

LHM 3,5mm disques
RÉF. : D2844
La pièce **0,40**

• KIT COMPLET

Kit tuyau 3,5/8mm freins à disques INOX

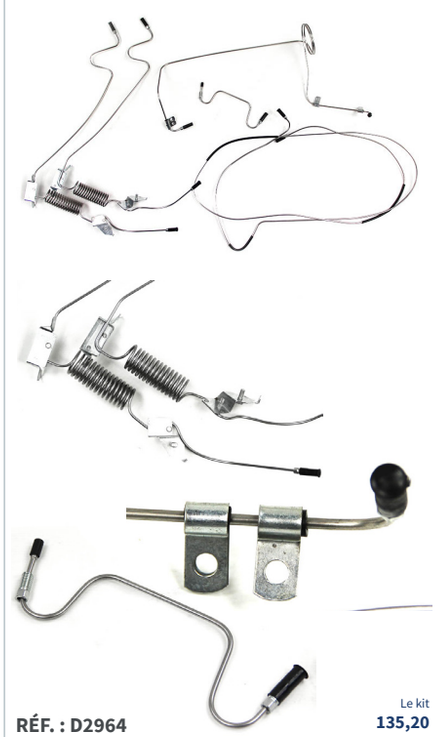

RÉF. : D2964 — Le kit 135,20

Kit tuyau 3,5/8mm freins à tambours INOX

RÉF. : D2963 — Le kit 130,20

C — Kit tuyau 3,5/8mm latéral et 2 bras arrière INOX

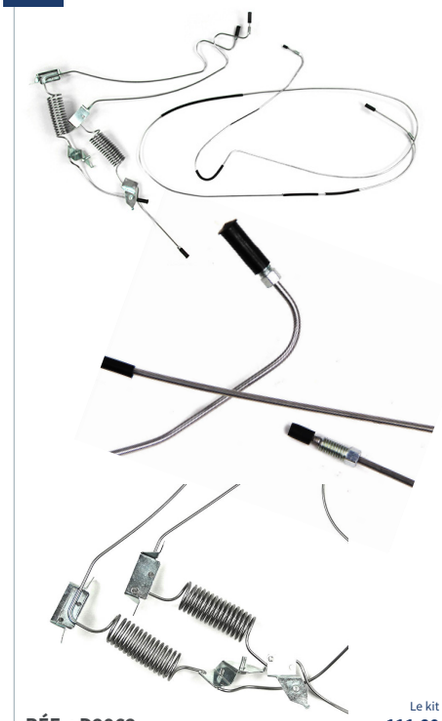

RÉF. : D2962 — Le kit 111,80

• AUTRES PIÈCES

Collier fixation

3,2 à 4,8mm
RÉF. : U450705 — La pièce 0,50

Raccord femelle-femelle tubes 3,5mm

RÉF. : D2830 — La pièce 8,70

Ecrou de tuyau métal de frein 3,5mm clé 8mm

RÉF. : D2820 — La pièce 2,20

• FLEXIBLES DE FREINS - TOUS LES MODÈLES

Modèle	Année	Avant	Arrière
2CV A AZ AZL AZAM & AZU	Jusque 07/1964	**D2910**	**D2920**
2CV AZL AZAM	Après 07/1964	**D2930**	**D2940**
2CV4 AZL4	02/1970 à 06/1970		
2CV Fourgonnette AZU	07/1964 à 03/1968		
2CV Fourgonnette AZU 250	03/1968 à 01/1972	**D2905**	
3CV Fourgonnette AK	05/1963 à 10/1967	**D2910**	**D2920**
3CV Fourgonnette AK AKS400	10/1967 à 06/1970	**D2940**	**D2940**
Dyane AYA-AYA2 D6 AYA3	09/1967 à 01/1969		
Dyane 4 AYA2 Dyane 6 AYB	03/1968 à 06/1970		
Méhari	06/1969 à 01/1972		
Ami 6 Berline AM	04/1961 à 12/1963	**D2910**	**D2920**
Ami 6 Berline AM break AM couvercle de la boite en alu	01/1968 à 07/1969	**D2905**	**D2940** (à vérifier)
Ami 8 AM3	05/1968 à 07/1969	**D2940**	**D2940**

RÉF. : D2905 — La pièce 17,40

RÉF. : D2910 — La pièce 9,90

RÉF. : D2920 — La pièce 9,90

RÉF. : D2930 — La pièce 9,90

RÉF. : D2940 — La pièce 12,40

• FREIN À MAIN

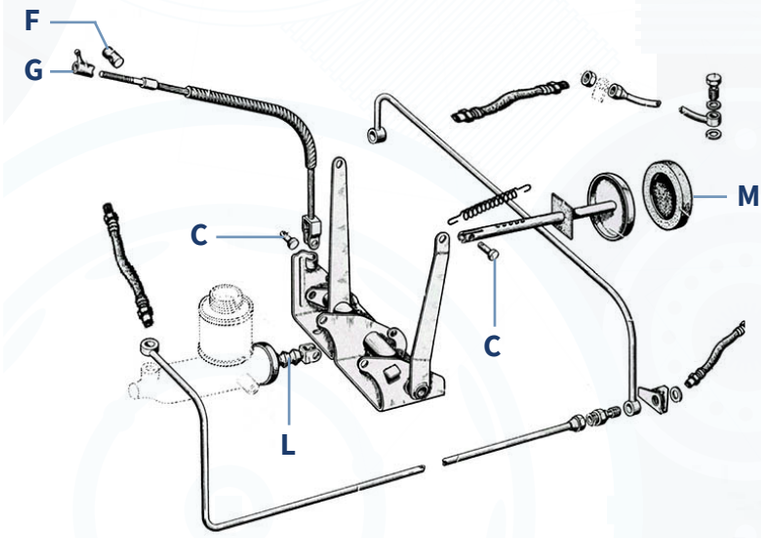

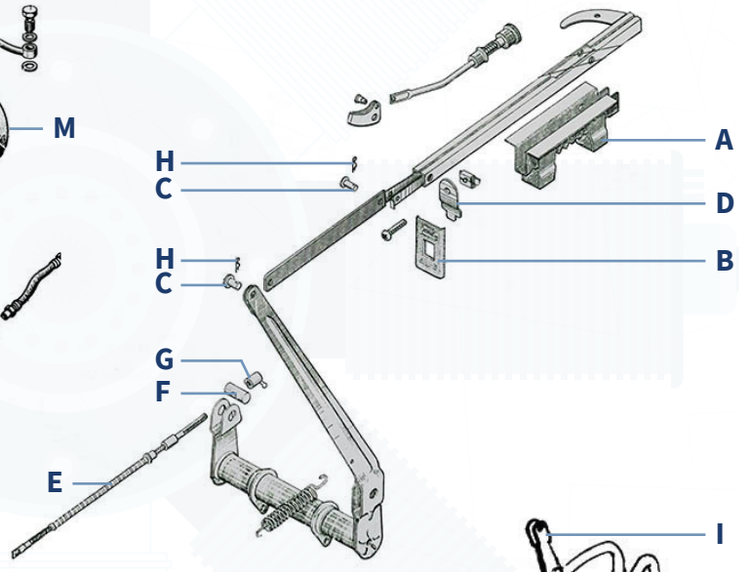

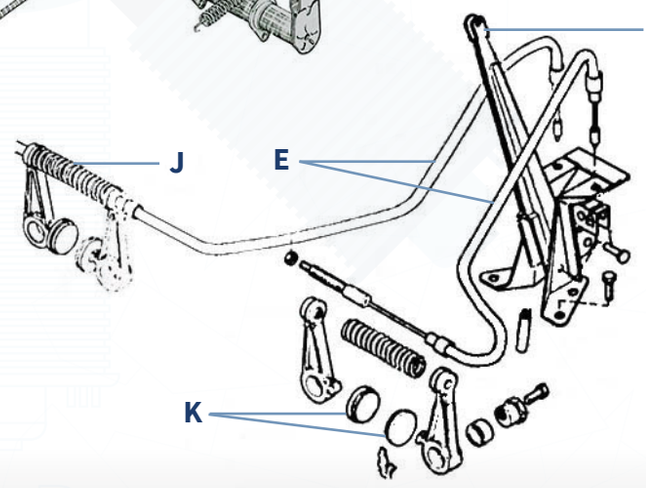

A Support de levier de frein à main

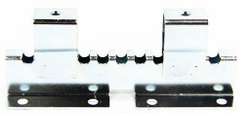

Après 1967
RÉF. : D2984 — La pièce **30,70**

Jusque 1967
RÉF. : D2984-1 — La pièce **31,95**

Tringle de frein à main complète à partir de 1967

Avec poignée
RÉF. : D2991 — La pièce **58,60**

B Plaquette d'étanchéité de frein à main

RÉF. : D2985 — La pièce **6,70**

C Axe de fixation de biellette

RÉF. : D4414 — La pièce **5,70**

D Plaque de maintien du plastique d'étanchéité du frein à main

RÉF. : D2980 — La pièce **7,70**

E Câble de frein à main tambours jusque 06/81

RÉF. : D5830 — La pièce **7,20**

F Barillet de câble de frein à main

RÉF. : D5839 — La pièce **5,60**

G Écrou papillon

RÉF. : D5840 — La pièce **3,30**

H Goupille fendue 2x25mm

Convient pour les axes de retenue des câbles de frein à main
Convient pour les axes de la patte se trouvant entre le portique de frein à main et le système de poignée
RÉF. : U450110 — La pièce **0,30**

I Levier frein à main (disques)

RÉF. : D2978 — La pièce 81,50

E Câble de frein à main disques

Gauche
RÉF. : D5850-1 — La pièce 7,80

Droit
RÉF. : D5850-2 — La pièce 7,90

J Ressort de retour d'etrier de frein à main

RÉF. : D2987 — La pièce 4,70

K Plaquettes de frein à main

RÉF. : D2115 — Les 4 8,30

L Soufflet de maître-cylindre

RÉF. : D2663 — La pièce 4,00

VOUS POURRIEZ AVOIR BESOIN DE ...

Clé de réglage des papillons de frein à main

RÉF. : U360135 — La pièce 42,10

Clé de réglage des excentriques de frein à main

RÉF. : U360133 — La pièce 46,20

• PÉDALIER FREIN/EMBRAYAGE

Pédalier suspendu 2 pédales

RÉF. : D1780-5 — La pièce 100,30

Couvre pédales frein embrayage rectangulaire à chevrons

RÉF. : D1780-4 — La pièce 3,50

Couvre pédale rectangulaire à picots

RÉF. : D1780-2 — La pièce 2,50

M Couvre pédale rond pour 2CV jusque 1970

RÉF. : D1772 — La pièce 2,80

Tige de poussée de maître-cylindre

88mm - 2cv4 2cv6 à partir de 1976
RÉF. : D2826 — La pièce 6,40

103mm - moteur 425 2ème génération 18ch. Collecteur vissé par 8 boulons A partir de 03/1963
RÉF. : D2839 — La pièce 16,50

Contacteur feu stop

Après 01/1974
RÉF. : D2790 — La pièce 4,50

Jusque 01/1974
RÉF. : D2791 — La pièce 33,10

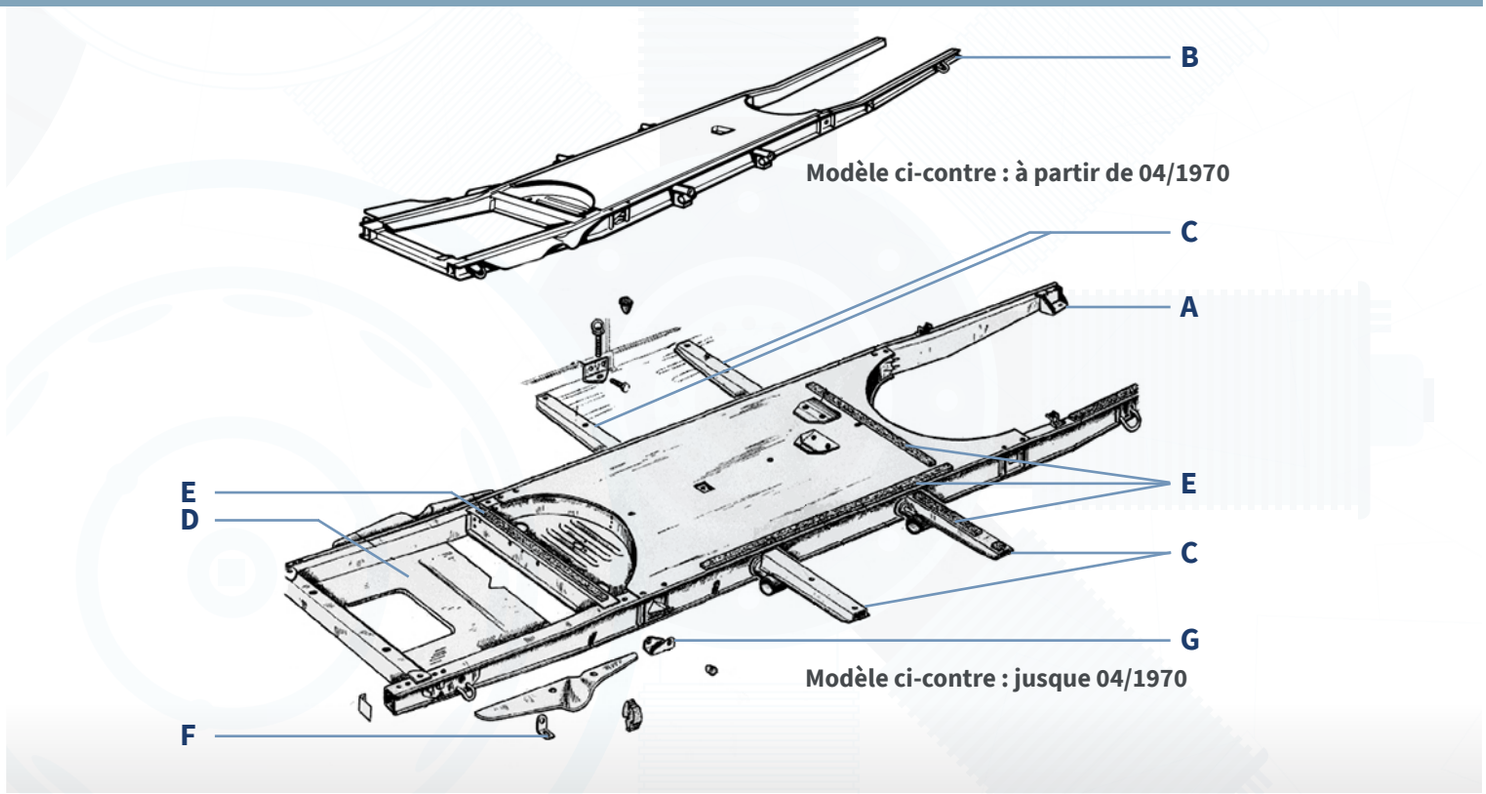

A Châssis 2CV jusque avril 1970

Electrozingué cataphorèse
RÉF. : D8160
La pièce **1035,00**

Galvanisé à chaud
RÉF. : D8165
La pièce **998,00**

B Châssis 2CV après avril 1970

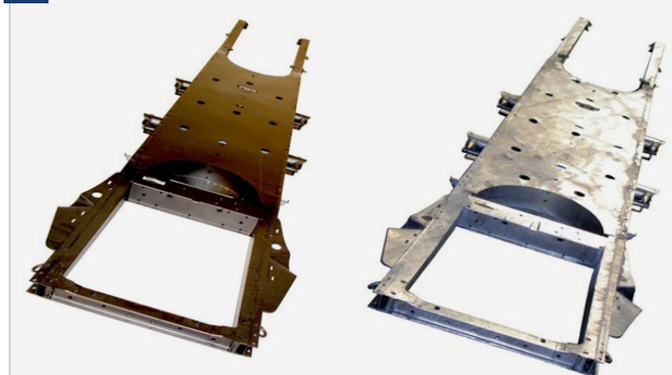

Electrozingué cataphorèse
RÉF. : D8120
La pièce **850,00**

Galvanisé
RÉF. : D8140
La pièce **885,00**

GALVANISATION

La galvanisation est l'action de recouvrir une pièce d'une couche de zinc épaisse et étanche dans le but de la protéger contre la corrosion.
Pour un châssis traité galva, il vous faudra peut-être retarauder certains trous car il est possible qu'ils se soit obstruées.
En complément de la galvanisation, il vous faut protéger les corps creux et appliquer une couche de peinture de protection sur le châssis.

ÉLECTROZINGUÉ CATAPHORÈSE

Une tôle électrozinguée est une pièce d'acier recouverte d'une fine couche de zinc, qui lui permet de résister à la rouille. Contrairement à la tôle galvanisée qui est traditionnellement utilisée brute, la tôle électrozinguée est plutôt destinée à être peinte ou laquée.
La cataphorèse est une technique de peinture consistant à immerger une pièce dans un bain de peinture : celle-ci se dépose uniformément sur toute la surface grâce à un courant électrique.

NUMÉROS DE CHÂSSIS
A PARTIR DE 1970

Tous nos châssis sont homologué «TUV» et vendus avec leur certificats numérotés. Il n'est donc pas nécessaire de refrapper les numéros sur celui-ci d'autant que les contrôles techniques ne contrôlent plus les numéros châssis des véhicules de plus de 30 ans.

Kit de fixation entre châssis et caisse

Le kit
RÉF. : D8110 — 98,90

C — Kit de 4 supports de plancher latéral 2 avants + 2 arrières

Le kit
RÉF. : D8172 — 120,00

D — Tôle sous moteur

La pièce
RÉF. : D8210 — 36,20

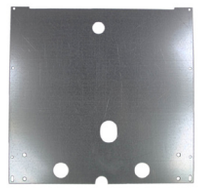

Renforcée raid tôle de 2mm
La pièce
RÉF. : D8211 — 30,60

Tôle de réparation du châssis

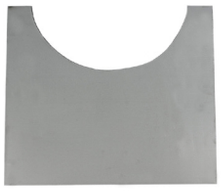

La pièce
RÉF. : D8212 — 14,00

E — Joint de châssis en rouleau

Excellente qualité, caoutchouc-mousse dense à alvéoles fermées, autoadhésif - 25mm de large, 10mm d'épaisseur

Les 10m
RÉF. : D1350 — 32,20

Les 6m50
RÉF. : D1351 — 10,20

Joint de châssis découpé percé

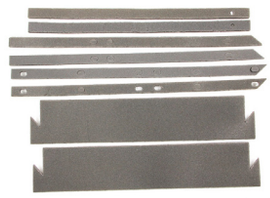

La pièce
RÉF. : D1352 — 20,60

F — Support de butées d'ailes 2CV jusque 03/1970

La pièce
RÉF. : D8027 — 5,60

G — Support de butées rondes D8028

La pièce
RÉF. : D8029 — 7,20

Vis M7x25

Utilisée pour la fixation de la coque au châssis
La pièce
RÉF. : D8911 — 0,30

Bouchon pour trou de 40mm

La pièce
RÉF. : D8923 — 0,45

Écrou cage châssis et support pare-chocs

La pièce
RÉF. : D8190 — 0,80

Attache des tubes de freins / essence

La pièce
RÉF. : D8192 — 3,50

Collier fixation

3,2 à 4,8mm
La pièce
RÉF. : U450705 — 0,50

4,8 à 6,4mm
La pièce
RÉF. : U450706 — 0,50

Rondelle striée 7mm extérieur 18mm

Plusieurs emplacement sur la voiture, en particulier sur les vis de fixation de la caisse sur le chassis.
La pièce
RÉF. : D8918 — 0,20

Vis-traverse de train avant

La pièce
RÉF. : D8921 — 2,45

Traverse avant de châssis

La pièce
RÉF. : D8181 — 64,60

Tôle d'étanchéité avant entre châssis et aile avant

Gauche
La pièce
RÉF. : D8182-1 — 18,60

Droite
La pièce
RÉF. : D8182-2 — 18,60

Traverse suport de frein à main

La pièce
RÉF. : D8183 — 76,60

Tôle arrondie de fermeture de châssis avant arrière

La pièce
RÉF. : D8184 — 18,60

Tôle de fermeture de châssis inférieure

Retrait en magasin uniquement !
La pièce
RÉF. : D8185 — 77,00

Tôle de fermeture de châssis supérieure

Retrait en magasin uniquement !
La pièce
RÉF. : D8186 — 72,10

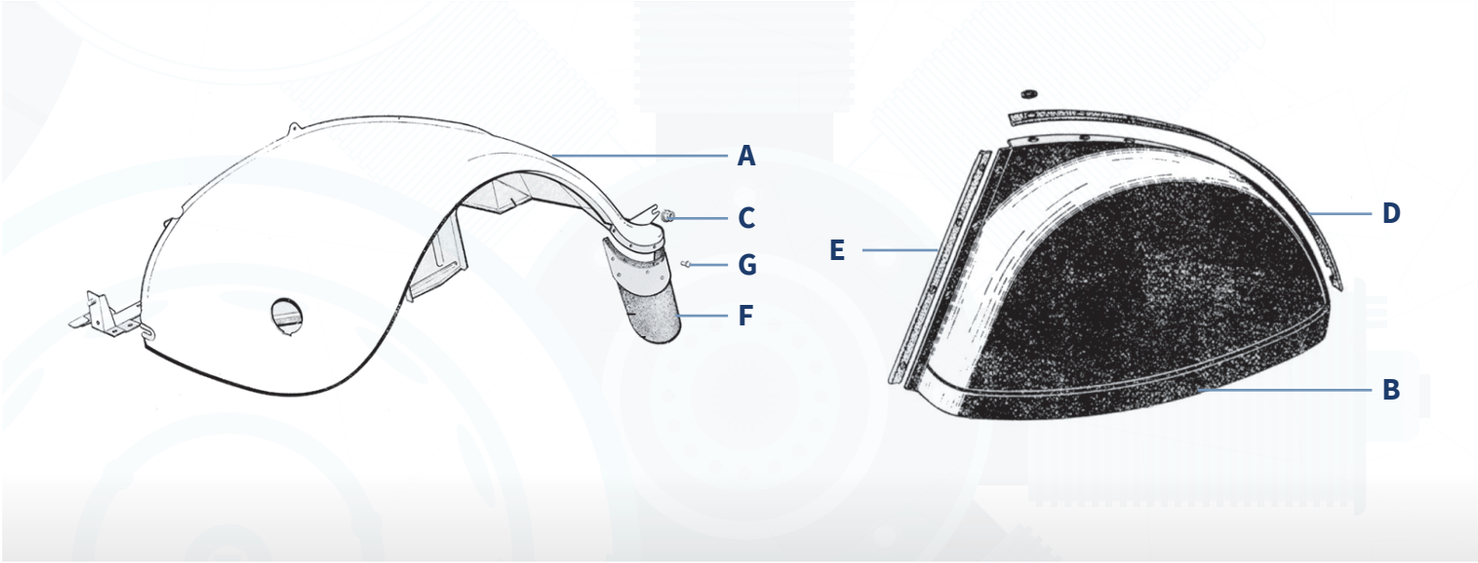

A Aile avant à partir de 1970

Gauche
RÉF. : D8310-1 — La pièce **205,20**

Droite
RÉF. : D8310-2 — La pièce **205,20**

A Aile avant sans trou pour le clignotant jusque 03/1970

Gauche
RÉF. : D8715-1 — La pièce **199,90**

Droite
RÉF. : D8715-2 — La pièce **199,90**

Tôle de réparation pour l'arrière de l'aile avant

Gauche
RÉF. : D8313-1 — La pièce **32,50**

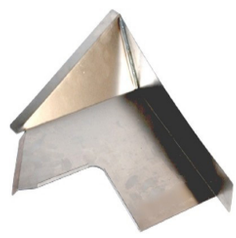

Droite
RÉF. : D8313-2 — La pièce **32,50**

B Aile arrière

Gauche
RÉF. : D8341-1 — La pièce **76,10**

Droite
RÉF. : D8341-2 — La pièce **76,10**

Vis intérieure d'aile arrière 2cv + Dyane

2CV
DYANE

RÉF. : D8461 — La pièce **1,20**

Écrou clip de fixation d'aile 2cv + Dyane

2CV
DYANE

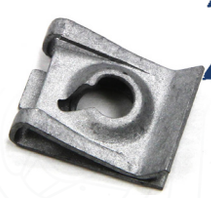

RÉF. : D8460 — La pièce **1,50**

C Écrou d'aile avant 2cv

RÉF. : D8315 — La pièce **3,50**

Butée caoutchouc d'aile avant pour 2CV4-6

RÉF. : D8316 — La pièce **3,40**

Agrafe à l'arrière de l'aile arrière 2cv

RÉF. : D8462 — La pièce **2,10**

Vis d'aile arrière 2cv extérieure

Cruciforme
RÉF. : D8325 — La pièce **0,10**

Fendue
RÉF. : D8326 — La pièce **1,30**

D Moulure d'aile arrière alu 2cv

RÉF. : D1210 — La pièce **12,40**

Support de butées rondes D8028

RÉF. : D8029 — La pièce 7,20

Butée caoutchouc du capot

RÉF. : D8028 — La pièce 0,90

E Joint vertical d'aile arrière 2cv

Noir
RÉF. : D1220 — La pièce 2,80

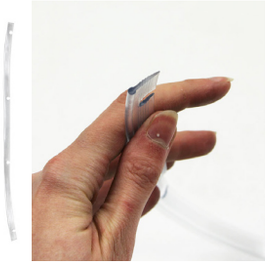

Transparent
RÉF. : D1222 — La pièce 5,20

F Bavette d'aile avant 2cv

2CV jusque 1970
RÉF. : D1190 — La paire 14,00

2CV4-6
RÉF. : D1192 — La pièce 5,30

G Rivet 5x18mm tête large

Tête large de 16mm, prévu pour la pose de bavette, par exemple
RÉF. : U450075 — La pièce 0,25

Sabots d'aile complet

RÉF. : D1106K — Le jeu de 6 174,60

PIÈCES ADAPTABLES

A noter que toutes nos pièces de carrosserie sont «adaptables» et non «d'origine». Néammoins, elles conviendront parfaitement à votre véhicule après un montage à blanc et un ajustement par un professionnel.
Il est impératif de monter à blanc les pièces avant tous travaux de peinture et remontage définitif.
Aucun retour possible une fois mise en peinture.
Si vous rencontrez des difficultés, faites vous aider par un professionnel ou demandez conseil auprès de nos vendeurs. Merci.

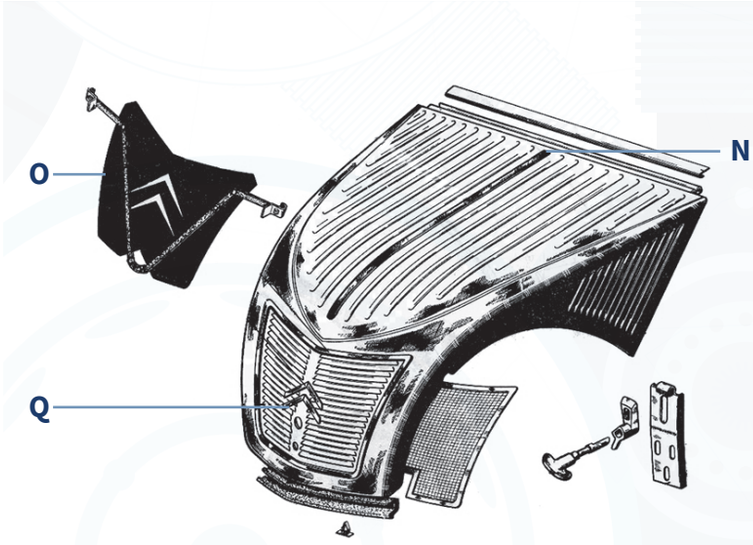

Modèle ci-dessus : jusque 12/1960

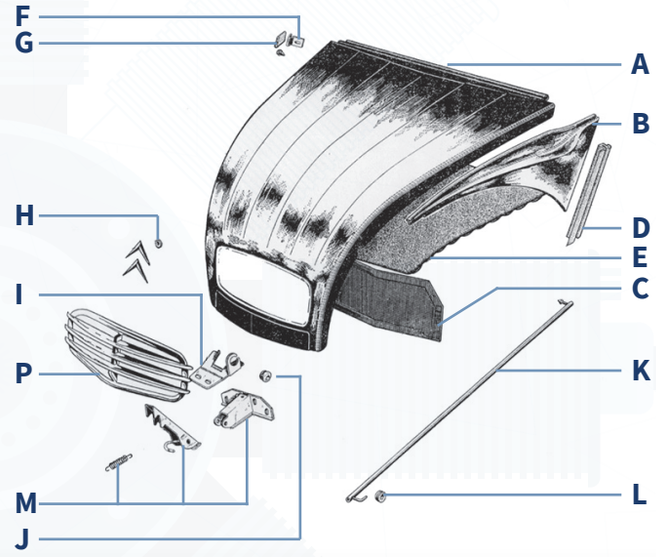

Modèle ci-dessus : à partir de 12/1960

A Capot avant 2cv 5 nervures

Tôle électrozinguée.
Les 2 trous de fixation de la calandre sont à faire.
RÉF. : D8815 — La pièce **488,70**

B Joue d'aile avant 2cv

Gauche
RÉF. : D8320-1 — La pièce **36,10**

Droite
RÉF. : D8320-2 — La pièce **36,10**

C Grillage derrière calandre 2cv

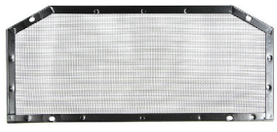

Top Qualité avec entourrage
RÉF. : D1173 — La pièce **24,00**

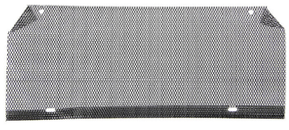

Standard
RÉF. : D1178 — La pièce **14,10**

D Joint de joue d'aile avant caoutchouc

RÉF. : D1185 — La pièce **2,90**

E Feutre insonorisation sous le capot

RÉF. : D1164 — La pièce **31,90**

F Attache métallique de joue d'aile 2cv

RÉF. : D8319 — La pièce **3,30**

G Caoutchouc d'attache de joue d'aile 2cv

RÉF. : D1797 — La pièce **1,90**

H Agrafe de chevron

RÉF. : D8926 — La pièce **0,20**

I Gâche de verrou sur le capot

RÉF. : D8377 — La pièce **9,70**

J Verrou de vitre mobile 2CV jusque 1970

RÉF. : D1251 — La pièce **1,90**

K Béquille de capot inox 2cv

RÉF. : D8818 — La pièce **21,90**

L Caoutchouc de béquille

Utilisation sur béquille de capot en bas (2cv, certains modèles)
RÉF. : D4445 — La pièce **1,20**

M Mécanisme verrouillage de capot

4 trous
RÉF. : D8322 — La pièce **73,20**

2 trous
RÉF. : D8328 — La pièce **42,80**

Vis de couloir d'air

Entre les éléments du boitier de ventilation moteur et de fixation du grillage de calandre
RÉF. : D8942 — La pièce **0,30**

Ecrou-cage de couloir d'air

RÉF. : D8943 — La pièce **0,40**

N Baguette de capot 2cv 1948-1961 et 1965-1992

RÉF. : D1170 — La pièce **44,50**

Jeu de 5 clips de baguette de capot (adaptable)

RÉF. : D1184 — Les 5 **2,20**

Butée caoutchouc sous le bord du capot

RÉF. : D1162 — La pièce **3,30**

O Cache calandre

Souple - Jusque 1960
RÉF. : D1181 — La pièce **17,30**

Souple - 1961 à 1965
RÉF. : D1180 — La pièce **31,80**

Plastique rigide 2CV4-6
RÉF. : D1179 — La pièce **16,70**

P Calandres 2CV

Alu embouti 1961-1965
RÉF. : D1171 — La pièce **41,50**

Alu 3 barres 1965-1974
RÉF. : D1172 — La pièce **39,00**

Grise (plastique style 2CV4-6)
RÉF. : D1174 — La pièce **29,60**

Grise à bord noir 2cv4-6
RÉF. : D1175 — La pièce **30,80**

Grise à bord chromé 2cv4-6
RÉF. : D1176 — La pièce **34,70**

Fermeture à clef pour capot 2cv

RÉF. : D8332 — La pièce **36,10**

Attaches capot style rallye

RÉF. : U640015 — La pièce **10,70**

Charnière sur le capot à souder

RÉF. : D8371 — La pièce **56,20**

Charnière de capot

Sur la coque + tôle
RÉF. : D8372 — La pièce **21,30**

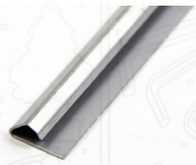

Sur la coque seule
RÉF. : D8374 — La pièce **11,00**

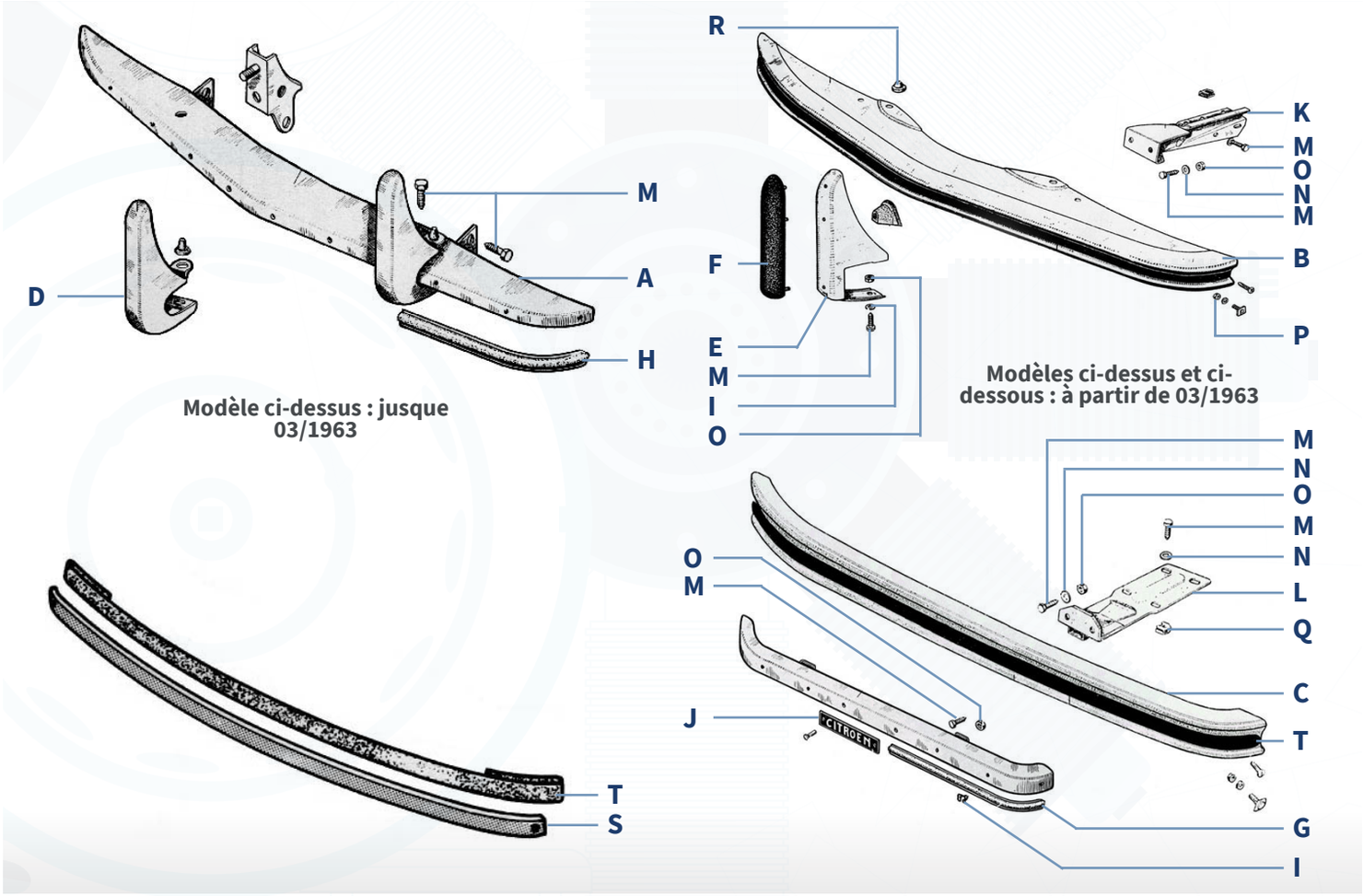

Pare-chocs avant 2CV

2CV

A

Peinture epoxy gris AC 136 - Vendu nu - Jusque 03/1963
RÉF. : D8012
La pièce **179,40**

B

Peinture epoxy gris AC140 - Vendu nu
RÉF. : D8010
La pièce **49,80**

B

Peinture epoxy Charleston AC073 - Vendu nu
RÉF. : D8042
La pièce **64,50**

C Pare-chocs arrière 2CV + Dyane

2CV DYANE

Jusque 03/1963 - Peinture epoxy gris AC136 - Vendu nu
RÉF. : D8058
La pièce **61,70**

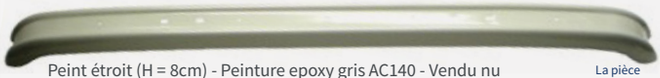

Peint étroit (H = 8cm) - Peinture epoxy gris AC140 - Vendu nu
RÉF. : D8050
La pièce **44,90**

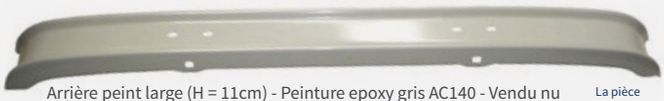

Arrière peint large (H = 11cm) - Peinture epoxy gris AC140 - Vendu nu
RÉF. : D8060
La pièce **47,50**

Peint charleston large H = 11cm - Peinture epoxy Charleston gris AC073 - Vendu nu
RÉF. : D8082
La pièce **64,90**

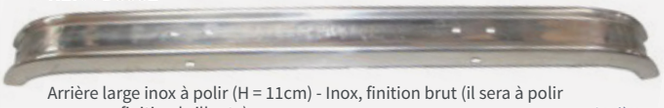

Arrière large inox à polir (H = 11cm) - Inox, finition brut (il sera à polir pour une finition brillante)
RÉF. : D8070
La pièce **168,10**

Butoir de pare-chocs 2cv

D

Jusque 03/1963 peinture epoxy, gris
RÉF. : D8023
La pièce **36,20**

E

2CV après 1970 - Peinture epoxy, gris
RÉF. : D8020
La pièce **34,60**

E

Charleston peinture epoxy, gris metallisé
RÉF. : D8021
La pièce **43,70**

F Caoutchouc de butoir

2CV DYANE ACADIANE

1

2

1
RÉF. : D8024
La pièce **7,90**

2
RÉF. : D8025
La pièce **10,90**

Kit pare-chocs arrière jusque 03/63 complet

Avec joncs, clips, monogramme — Le kit
RÉF. : D8055 — **106,50**

G Jonc de pare-chocs arrière jusque 03-1963 seul

Livré avec son support — La pièce
RÉF. : D8100 — **17,80**

Jonc central pare-chocs avant jusque 03/1963

Avec son support - Central — La pièce
RÉF. : D8097 — **17,10**

H

Avec son support - Extérieur — La pièce
RÉF. : D8098 — **17,10**

I Clip de baguette

RÉF. : D1343 — La pièce **0,80**

J Monogramme pare-chocs 2cv

2cv jusque 1970 — La pièce
RÉF. : D8099 — **6,10**

K Support de pare-chocs avant 2cv

Gauche — La pièce
RÉF. : D8030-1 — **20,30**

Droit — La pièce
RÉF. : D8030-2 — **20,30**

L Support de pare-chocs arrière 2cv

Etroit «haut» — La pièce
RÉF. : D8071 — **23,30**

Etroit «bas» — La pièce
RÉF. : D8072 — **17,20**

Large — La pièce
RÉF. : D8074 — **17,80**

M Vis m7x25

Utilisée pour la fixation des pare-chocs et des supports de pare-chocs — La pièce
RÉF. : D8911 — **0,30**

Vis spéciale sous les pare-chocs arrière larges

M8x1,25, longuer filet 10mm — La pièce
RÉF. : D8909 — **0,10**

Vis petit tableau de bord longueur 16mm

Vis fraisée, tête plate, cruciforme, M5x16mm — La pièce
RÉF. : D8946 — **0,20**

Vis inox de fixation des pare-chocs

Inox — La pièce
RÉF. : D8026 — **1,95**

Rondelle striée

N

Dim : 7x14 — La pièce
RÉF. : D8917 — **0,20**

5mm - Fixation des caoutchoucs sur les butoirs de pare-chocs avant. — La pièce
RÉF. : D8947 — **0,15**

7mm extérieur 18mm — La pièce
RÉF. : D8918 — **0,20**

Ecrou

O

7mm — La pièce
RÉF. : D8914 — **0,10**

M5x0,8 - Sur les caoutchoucs de butoirs de pare-chocs avant — La pièce
RÉF. : D8916 — **0,10**

P

Ecrou spécial sur clip AZAM M4x0,75 — La pièce
RÉF. : D8952 — **0,40**

Embout plastique

Export — La pièce
RÉF. : D8078 — **6,0**

Pour pare-chocs arrière large — La pièce
RÉF. : D8079 — **10,10**

S Jonc caoutchouc, embouts et clips

Noir — La pièce
RÉF. : D8095 — **25,20**

Gris — La pièce
RÉF. : D8096 — **25,20**

Q Écrou cage châssis et support pare-chocs

RÉF. : D8190 — La pièce **0,80**

R Butée caoutchouc du capot

RÉF. : D8028 — La pièce **0,90**

T Bande adhésive plastique noire

Pour pare-chocs avant ou pare-chocs arrière étroit - Largeur : 3mm — La pièce
RÉF. : D8092 — **3,10**

Pour pare-chocs arrière large uniquement - Largeur : 5mm — La pièce
RÉF. : D8094 — **4,10**

ACCESSOIRES DE MONTAGE

Pour le montage d'un pare-chocs AVANT D8010, il vous faut :
D8911 x10, **D8914** X10, **D8917** X10, **D8026** X4

Pour le montage d'un pare-chocs ARRIÈRE D8060, il vous faut :
D8911 x8, **D8914** X4, **D8917** X12, **D8026** X4, **D8190** x8, **D8909** X2

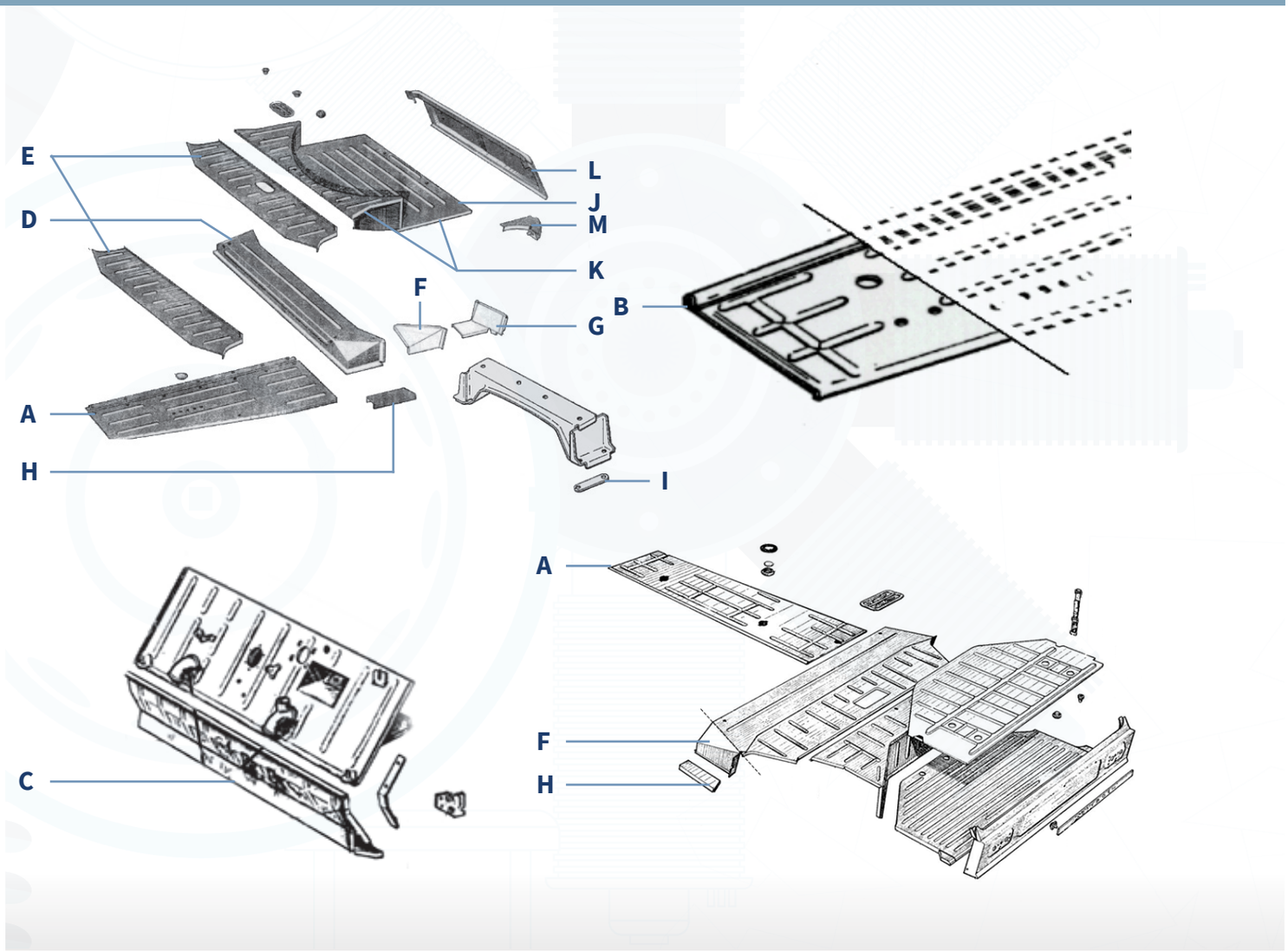

A Plancher latéral jusque 03/1970

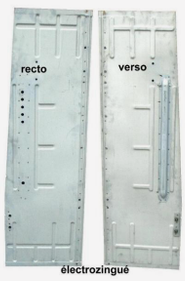

Gauche
RÉF. : D8720-1
La pièce **61,20**

Droit
RÉF. : D8720-2
La pièce **64,90**

B Quart de plancher latéral (partie avant)

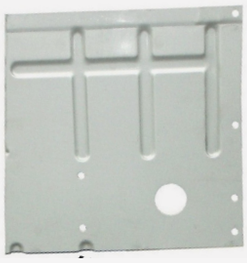

Gauche
RÉF. : D8225-1
La pièce **24,60**

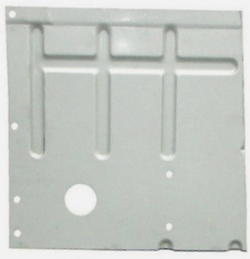

Droit
RÉF. : D8225-2
La pièce **24,60**

A Plancher latéral à partir de 04/1970

Gauche
RÉF. : D8220-1
La pièce **53,40**

Droit
RÉF. : D8220-2
La pièce **53,40**

A Plancher latéral à partir de 04/1970 gros pots

Gauche
RÉF. : D8223-1
La pièce **82,30**

Droit
RÉF. : D8223-2
La pièce **82,30**

C Plancher de pédales non suspendues 2cv renforcé électrozingué

RÉF. : D8731 — La pièce 67,30

Bagues laiton
RÉF. : D8735 — La pièce 80,40

C Plancher de pédales 2 pédales suspendues 2cv

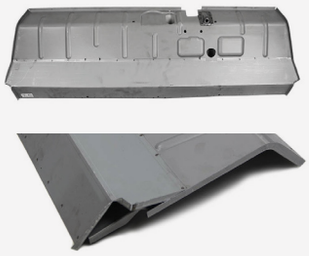

De 1970 à 07/1978
RÉF. : D8739 — La pièce 80,40

C Plancher 3 pédales suspendues 2cv

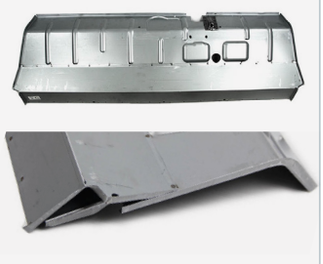

Après 07/1978
RÉF. : D8271 — La pièce 65,30

Support avec bague laiton pour plancher de pédales

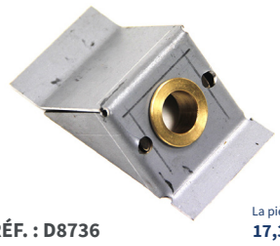

RÉF. : D8736 — La pièce 17,30

Doublure extérieure seule à souder

Lisse
RÉF. : D8274 — La pièce 29,10

Tôle de réparation de plancher de pédale

Super qualité électrozingué
RÉF. : D8272 — La pièce 25,50

Bas de caisse (brancard) 2cv

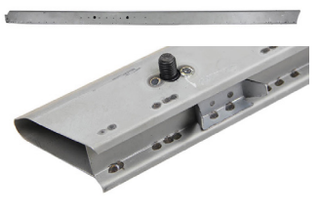

Gauche
RÉF. : D8290-1 — La pièce 51,50

Droit
RÉF. : D8290-2 — La pièce 51,50

Moulure de bas de caisse 2cv

Alu
RÉF. : D1340 — La pièce 13,60

Inox
RÉF. : D1341 — La pièce 36,80

Clip de Baguette

RÉF. : D1343 — La pièce 0,80

• TÔLE DE RÉPARATION - ATTENTION : IL S'AGIT DE TÔLES SOMMAIRES, SANS LES EMBOUTIS POUR DES RÉPARATIONS PROVISOIRES

Tôle réparation plancher grande

Gauche
RÉF. : D8277-1 — La pièce 47,50

Droit
RÉF. : D8277-2 — La pièce 47,50

Tôle de réparation plancher grande

RÉF. : D8275 — La pièce 51,30

Tôle de réparation

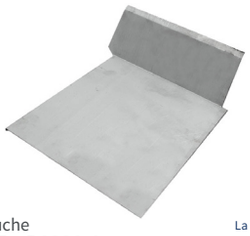

Gauche
RÉF. : D8230-1 — La pièce 16,10

Droite
RÉF. : D8230-2 — La pièce 17,10

Tôle de réparation plancher petite

RÉF. : D8276 — La pièce 29,40

Renfort de plancher 2cv

Avant
RÉF. : D8231 — La pièce 5,10

Arrière
RÉF. : D8232 — La pièce 5,10

D Marche sous banquette - complète assemblée 2cv

RÉF. : D8300 — La pièce 246,70

E Tôle banquette arrière 2cv

2CV jusque 1970 - Nervures différentes de la pièce pour 2cv4 2cv6 mais modèle sans trappe de visite
RÉF. : D8285 — La pièce 116,90

2CV après 1970 - Avec trappe de visite
RÉF. : D8265 — La pièce 65,10

Tôle réparation de marche

RÉF. : D8289 — La pièce 67,30

I Contre-plaque de la traverse sur réservoir

RÉF. : D8305 — La pièce 10,80

Tôle en dessous de marche 2cv

RÉF. : D8299 — La pièce 47,30

H Tôle à l'arrière du bas de caisse 2cv

Gauche
RÉF. : D8282-1 — La pièce 9,10

Droite
RÉF. : D8282-2 — La pièce 9,10

F Tôle coin de marche

Gauche
RÉF. : D8281-1 — La pièce 10,50

Droite
RÉF. : D8281-2 — La pièce 10,50

G Tôle de réparation arceau arrière 2cv

Gauche
RÉF. : D8283-1 — La pièce 14,50

Droite
RÉF. : D8283-2 — La pièce 14,50

J Tôle de fond de coffre 2cv

RÉF. : D8284 — La pièce 64,30

K Fond de coffre complet 2cv

Electrozingué
RÉF. : D8286 — La pièce 134,80

Renfort de fond de coffre

RÉF. : D8297 — La pièce 6,60

Obturateur pour trou de 35

RÉF. : D8924 — La pièce 4,20

L Panneau arrière complet plat jusque 03/1964

RÉF. : D8288 — La pièce 142,90

L Panneau arrière complet 2cv4 2cv6

RÉF. : D8287 — La pièce 164,00

Tôle de réparation du panneau arrière 2cv

RÉF. : D8291 — La pièce 28,20

Traverse sous panneau

RÉF. : D8298 — La pièce 12,80

M Gousset de coté de coffre 2cv

Entre plancher de malle et panneau arrière gauche
RÉF. : D8296-1 — La pièce 15,00

Entre plancher de malle et panneau arrière droit
RÉF. : D8296-2 — La pièce 15,00

TRAITEZ VOTRE CARROSSERIE CONTRE LA CORROSION

Protection antigravillons

Protège les passages de roues et les bas de caisse des impacts (pierres, gravillons) et de la rouille. Ne peut pas être utilisé sur les châssis.

Forch - Bombe aérosol — Les 500mL
RÉF. : U420400 — **9,86**

Welt Lack - Cartouche — 1L
RÉF. : U420410 — **12,20**

Restom - Cartouche — 1L
RÉF. : U424763 — **24,20**

Protection anti-corrosive noir

Revêtement au bitume; anti-corrosif et insonorisant. Peut être utilisé sur les châssis.

Forch - Bombe aérosol — Les 500mL
RÉF. : U420415 — **7,23**

Forch - Cartouche — 1L
RÉF. : U420420 — **8,20**

Protection corps creux

Permet d'isoler les moindres recoins de la carrosserie (longerons, les portières, les supports etc) de la condensation et donc de la rouille.

Prosol - Bombe aérosol — Les 500mL
RÉF. : U420450 — **14,38**

Welt Lack - Cartouche — 1L
RÉF. : U420455 — **22,06**

Convertisseur de rouille

Permet de stopper la progression de la rouille et de la transformer en une couche stable et noire.

Restom - 5030 — Les 500mL
RÉF. : U424747 — **19,10**

Restom - 5030 — 1L
RÉF. : U424762 — **33,50**

Prosol - Bombe aérosol — Les 400mL
RÉF. : U420140 — **21,26**

Galvanisation à froid 400ml

Permet de protéger les soudures de la rouille.

Besa — Les 400mL
RÉF. : U420160 — **20,98**

Primzinc 9400 primaire au zinc 250ml

Permet de protéger de la rouille les endroits qui seront par la suite inaccessibles. En cas de soudure, le zinc fond et créé une couche adhérente (galvanisation à chaud) sur la tôle.

Restom — Les 250mL
RÉF. : U424757 — **19,60**

PRÉPAREZ VOTRE MISE EN PEINTURE

Mastic polyester métallique RESTOM®Fill Métal 9020

Mastic polyester renforcé avec des particules de métal. Adapté aux pièces fissurées ou à contraintes mécaniques importantes (vibration, torsion, etc).

Restom - 2 X 250gr — Les 500gr
RÉF. : U424791 — **35,50**

Mastic polyester West Lack

Mastic polyester bi composant permettant de réparer des dégâts importants ou enduire en couches très épaisses.

Welt Lack — Les 250gr
RÉF. : U420170 — **8,48**

Besa — Les 2 kg
RÉF. : U420180 — **30,45**

Mastic Souple Carrosserie 5090 310ml

Mastic polyuréthane haute adhérence anticorrosion permettant de boucher les fissures, trous et coller de petites pièces (garnitures de portes, etc).

Restom - Cartouche — Les 310mL
RÉF. : U424810 — **13,90**

Mastic de collage MS polymère 290ml

Mastic à pase de MS polymère permettant de coller des éléments et idéal pour les joints de sertissage de panneaux de porte, joints d'ailes etc.

Cartouche — Les 290mL
RÉF. : U420200 — **16,68**

Apprêt mastique 400ml

Apprêt mastic qui bouche et égalise durablement les inégalités, rayures, et éraflures sur les anciennes peintures durcies et les tôles d'acier.

Besa - Bombe aérosol — Les 400mL
RÉF. : U420150 — **16,01**

Apprêt gris 400ml

Apprêt gris standard à base acrylique pour les tôles brutes et métaux. Permet d'empêcher la formation de rouille.

Prosol - Bombe aérosol — Les 400mL
RÉF. : U420130 — **12,22**

Apprêt surfaceur epoxy 1L

A utiliser avec le durcisseur U420315 (1/2 litre de durcisseur pour 1 litre de peinture) et le diluant U420324 (0 à 2%)

Besa — Le litre
RÉF. : U420125 — **37,87**

Apprêt standard 1 Litre

A utiliser avec le durcisseur U420312 (1/4 litre de durcisseur pour 1 litre d'apprêt) et le diluant U420320 (10% max)

Besa — Le litre
RÉF. : U420126 — **33,80**

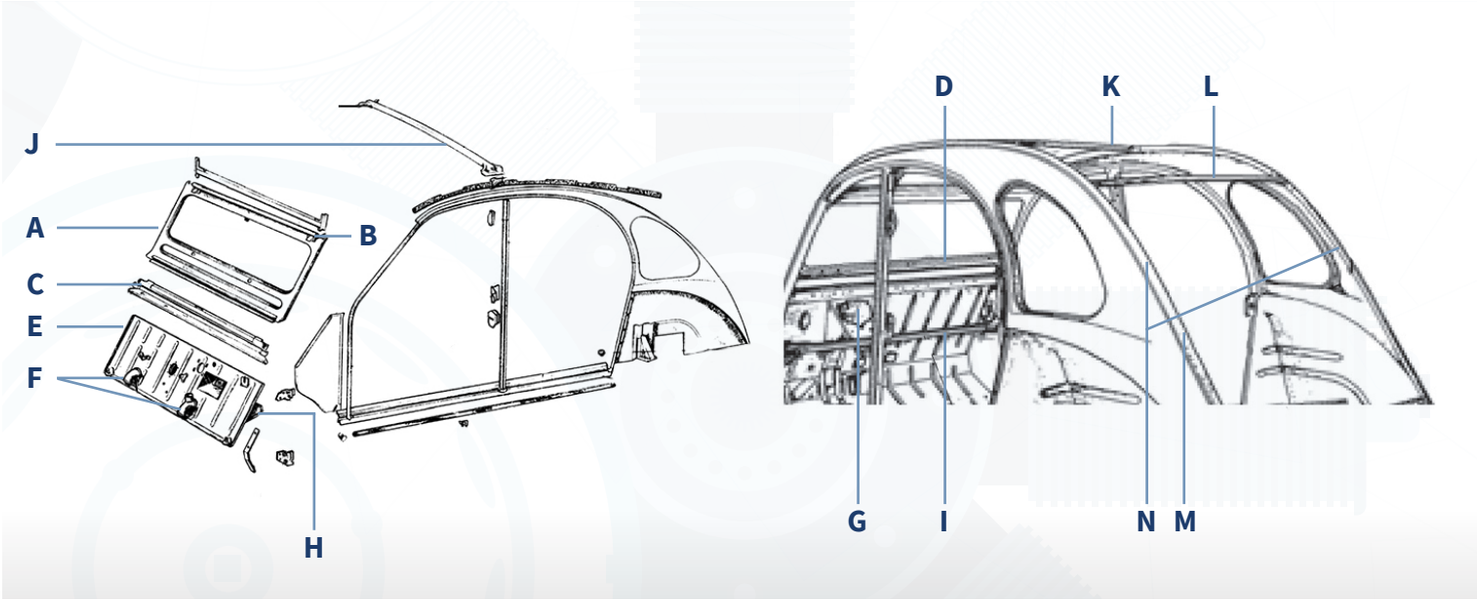

Tôle de réparation de baie de pare-brise

Super qualité électrozingué - Maintenant en 385mm de haut au lieu de 280
RÉF. : D8435 — La pièce **54,60**

A Baie de pare-brise complète

2cv avt 1970 A-AZ-AZU - Super qualité électrozingué - Jusque 03/1970
RÉF. : D8431 — La pièce **286,20**

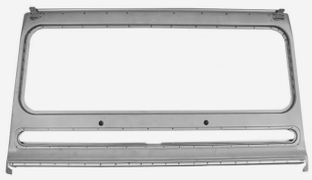

2cv4-2cv6 - Super qualité électrozingué - Après 03/1970
RÉF. : D8430 — La pièce **184,00**

Joint entre baie et capote 2cv

RÉF. : D8437 — La pièce **18,40**

Charnière de capot

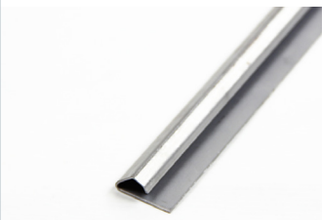

Sur la coque seule
RÉF. : D8374 — La pièce **11,00**

Sur la coque + tôle
RÉF. : D8372 — La pièce **21,30**

Tôle de réparation sous le volet

Complète - Super qualité électrozingué
RÉF. : D8373 — La pièce **44,70**

Support de joint entre baie et capote

Super qualité électrozinguée
RÉF. : D8438 — La pièce **17,20**

B Attache de capote

Gauche
RÉF. : D8436-1 — La pièce **8,70**

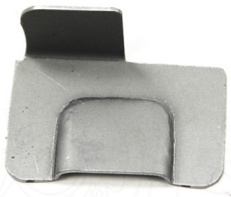

Droite
RÉF. : D8436-2 — La pièce **8,70**

C Tôle au dessus du tablier super qualité

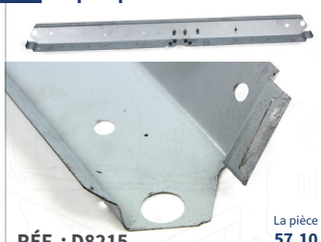

RÉF. : D8215 — La pièce **57,10**

Support de maître-cylindre sur tablier

Super qualité électrozinguée
RÉF. : D8247 — La pièce **63,30**

D Traverse de baie de pare-brise

Nue - Super qualité électrozinguée
RÉF. : D8245 — La pièce **33,90**

D Traverse de baie de pare-brise

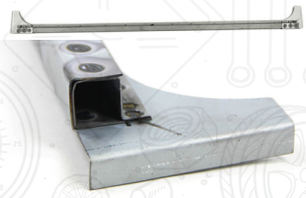

Complète - Super qualité électrozinguée
RÉF. : D8246 — La pièce **50,30**

E Tablier 2CV super qualité électrozingué

Tôle de tablier avant - cloison pare-feu 1950-1960
RÉF. : D8238 La pièce **175,70**

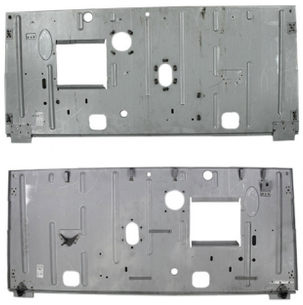

Tôle de tablier avant - cloison pare-feu 1959-1963
RÉF. : D8240 La pièce **186,40**

Tôle de tablier avant - cloison pare-feu 1960-1970
RÉF. : D8248 La pièce **175,70**

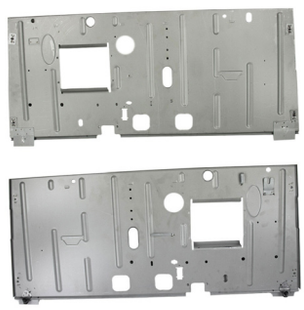

Tablier 2cv 1970-90
RÉF. : D8278 La pièce **162,90**

F Prise de chauffage sur tablier

Double gauche
RÉF. : D8249-1 La pièce **69,00**

Simple droite
RÉF. : D8249-2 La pièce **26,40**

G Support tableau de bord petit compteur

RÉF. : D8264 La pièce **238,50**

Bac à batterie

Tôle zinguée
RÉF. : D6858 La pièce **28,80**

Inox super qualité
RÉF. : D6861 La pièce **36,20**

H Tôle des boites à gants

Super qualité électrozinguée
RÉF. : D8269 La pièce **78,10**

Avec supports frein à main et levier de vitesses - Super qualité électrozinguée
RÉF. : D8270 La pièce **106,50**

I Traverse sous boites à gants 2CV complète

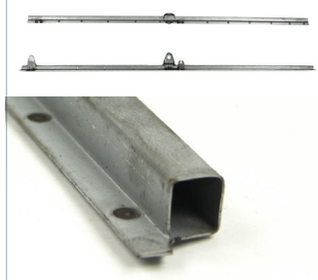

RÉF. : D8244 La pièce **60,60**

I Traverse sous boites à gants 2CV nue

Super qualité électrozinguée
RÉF. : D8266 La pièce **15,30**

J Traverse supérieure centrale

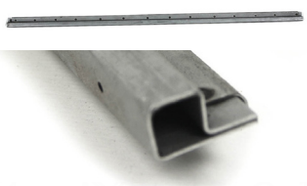

Super qualité électrozinguée
RÉF. : D8267 La pièce **34,30**

K Gousset de traverse centrale

Gauche - Super qualité électrozinguée
RÉF. : D8251-1 La pièce **11,90**

Droite - Super qualité électrozinguée
RÉF. : D8251-2 La pièce **7,90**

L Traverse arrière

Super qualité électrozinguée
RÉF. : D8268 La pièce **23,60**

M Arrêt de béquille de malle

Electrozingué
RÉF. : D8254 La pièce **27,20**

N Fixation de traverse de capote arrière

Electrozingué
RÉF. : D8253 La pièce **27,20**

Support de levier de frein à main

Après 1967
RÉF. : D2984 La pièce **30,70**

Jusque 1967
RÉF. : D2984-1 La pièce **31,95**

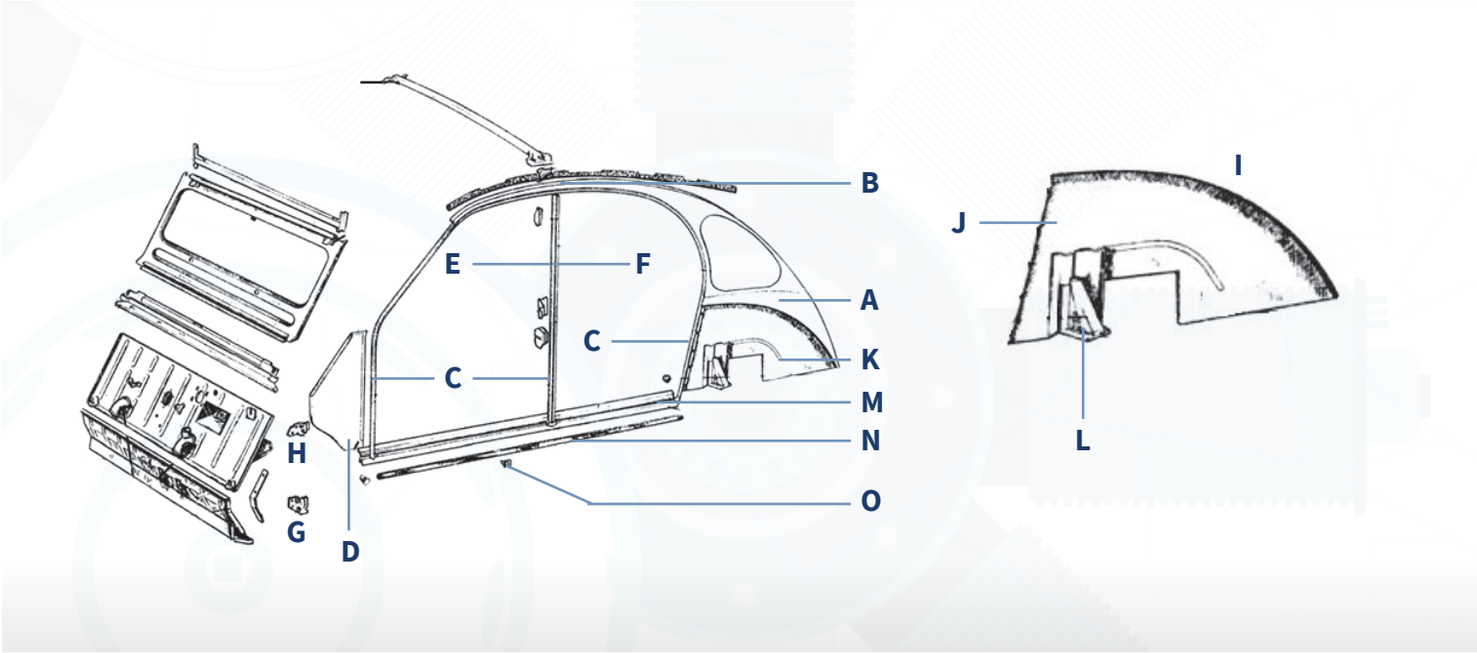

A Tôlerie latérale complète

Gauche - Electrozingué
RÉF. : D8342-1 La pièce **159,70**

Droite - Electrozingué
RÉF. : D8342-2 La pièce **159,70**

C Tôle de réparation montant 50cm

Super qualité électrozinguée
RÉF. : D8213 La pièce **38,60**

D Tôle d'auvent latérale avant gauche 2cv

Gauche - Super qualité électrozinguée
RÉF. : D8450-1 La pièce **31,70**

Droite - Super qualité électrozinguée
RÉF. : D8450-2 La pièce **31,70**

Tôle de réparation sous custode

Gauche
RÉF. : D8339-1 La pièce **71,00**

Droite
RÉF. : D8339-2 La pièce **71,00**

Tôle de réparation pointe arrière

Gauche
RÉF. : D8337-1 La pièce **39,80**

Droite
RÉF. : D8337-2 La pièce **39,80**

D Tôle renfort ou réparation auvent

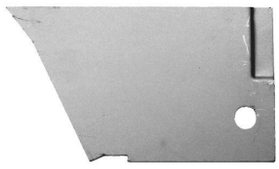

Gauche - Super qualité électrozinguée
RÉF. : D8451-1 La pièce **9,60**

Droite - Super qualité électrozinguée
RÉF. : D8451-2 La pièce **9,60**

B Tôle soudée à l'avant de la pointe

Gauche
RÉF. : D8344-1 La pièce **83,50**

Droite
RÉF. : D8344-2 La pièce **86,00**

E Montant central après 07/1972 droit

RÉF. : D8280-3 La pièce **87,90**

RÉF. : D8280-4 La pièce **87,90**

E Montant central 1965 à 07/1972

Gauche
RÉF. : D8280-1 La pièce **159,80**

Droite
RÉF. : D8280-2 La pièce **159,80**

F Charnière sur caisse pour porte suicide

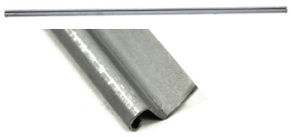

Charnière sur le pied-milieu des 2cv à portes suicide et des HY - Charnière sur les portes arrière des 2cv Fourgonnettes et Acadiane
RÉF. : D8258 La pièce **59,70**

Charnière sur porte suicide

RÉF. : D8257 La pièce **30,40**

G Fixation inférieure de charnière sur la coque

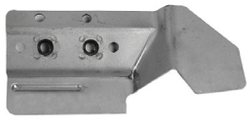

Gauche - Super qualité électrozinguée
RÉF. : D8255-3 La pièce **19,00**

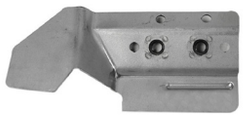

Droite - Super qualité électrozinguée
RÉF. : D8255-4 La pièce **18,40**

H Fixation supérieure de charnière sur la coque

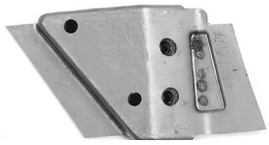

Gauche - Super qualité électrozinguée
RÉF. : D8255-1 La pièce **18,40**

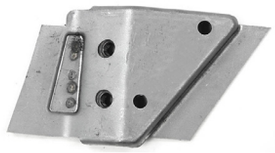

Droite - Super qualité électrozinguée
RÉF. : D8255-2 La pièce **18,40**

I Joue d'aile arrière 2cv4-6

Gauche
RÉF. : D8355-1 La pièce **86,80**

Droite
RÉF. : D8355-2 La pièce **86,80**

J Tôle de fixation sans tôle de réparation

Gauche
RÉF. : D8292-3 La pièce **15,80**

Droite
RÉF. : D8292-4 La pièce **15,80**

J Tôle de réparation de fixation ceinture

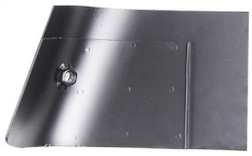

Gauche
RÉF. : D8292-1 La pièce **21,90**
Droite
RÉF. : D8292-2 La pièce **21,90**

K Fixation du caoutchouc d'échappement

RÉF. : D8343 La pièce **6,00**

L Tôle + support butée débattement

A-AZ-AZAM - Gauche
RÉF. : D8334-1 La pièce **103,70**
A-AZ-AZAM - Droite
RÉF. : D8334-2 La pièce **103,70**

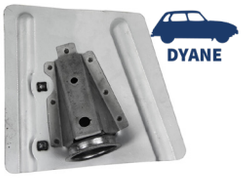

2cv4-6 et Dyane - Gauche
RÉF. : D8334-3 La pièce **64,60**
2cv4-6 et Dyane - Droite
RÉF. : D8334-4 La pièce **68,60**

M Bas de caisse (brancard) 2cv

Gauche - Super qualité électrozingué
RÉF. : D8290-1 La pièce **44,90**

Droit - Super qualité électrozingué
RÉF. : D8290-2 La pièce **44,90**

Gousset de montant

RÉF. : D8252 La pièce **27,20**

Jonc de gouttière (pour 1 côté)

RÉF. : D1334 La pièce **11,00**

N Moulure de bas de caisse 2cv

Alu
RÉF. : D1340 La pièce **13,60**

Inox
RÉF. : D1341 La pièce **36,80**

O Clip de Baguette

RÉF. : D1343 La pièce **0,80**

Tôle réparation gouttière

43cm
RÉF. : D8214 La pièce **23,80**

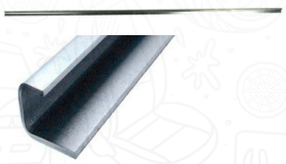

120cm - Non cintrée, sert aussi à l'arrière des fourgonnettes et Acadiane
RÉF. : D8216 La pièce **28,00**

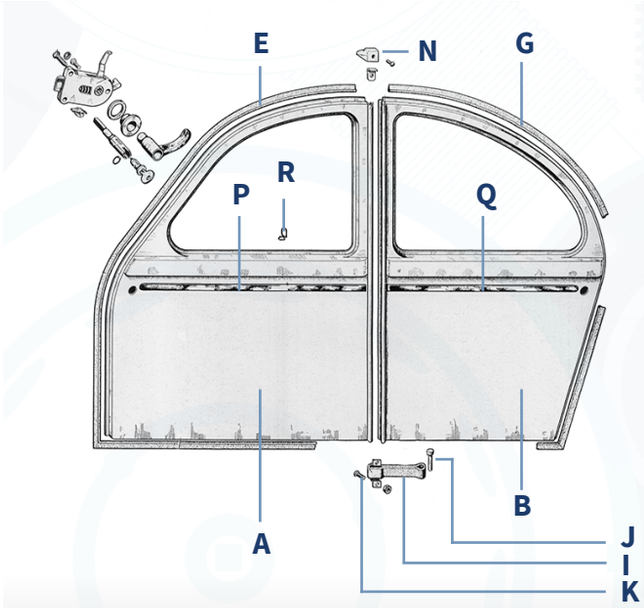

Modèle ci-dessus : jusque 1964

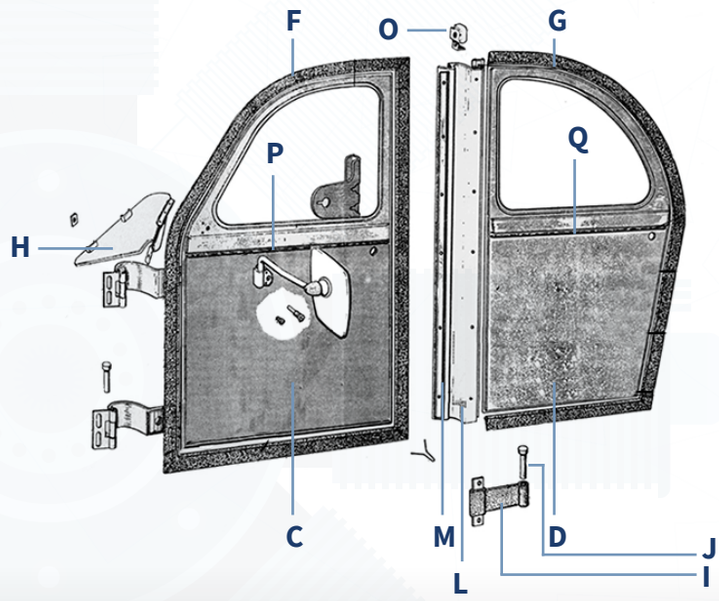

Modèle ci-dessus : à partir de 1964

A Porte avant suicide jusque 1964

Gauche - Super qualité électrozinguée
RÉF. : D8349-1 La pièce **359,80**

Droite - Super qualité électrozinguée
RÉF. : D8349-2 La pièce **359,80**

B Porte arrière suicide jusque 1964

Gauche - Super qualité électrozinguée
RÉF. : D8353-1 La pièce **359,80**

Droite - Super qualité électrozinguée
RÉF. : D8353-2 La pièce **359,80**

C Porte avant à partir de 07/1972

Gauche
RÉF. : D8345-1 La pièce **359,90**

Droite
RÉF. : D8345-2 La pièce **359,90**

D Porte arrière à partir de 07/1972

Gauche
RÉF. : D8350-1 La pièce **359,90**

Droite
RÉF. : D8350-2 La pièce **359,90**

E Joint de porte suicide avant

Gauche
RÉF. : D1283-1 La pièce **16,60**

Droite
RÉF. : D1283-2 La pièce **16,60**

F Joint de porte avant

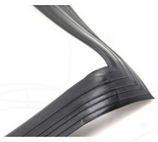

Gauche - Qualité standard
RÉF. : D1280 La pièce **16,30**

Gauche - Qualité +
RÉF. : D1294 La pièce **23,20**

Droite - Qualité standard
RÉF. : D1282 La pièce **16,30**

Droite - Qualité +
RÉF. : D1295 La pièce **23,20**

G Joint porte arrière

Gauche - Qualité standard
RÉF. : D1285 La pièce **11,20**

Gauche - Qualité +
RÉF. : D1298 La pièce **19,60**

Droite - Qualité standard
RÉF. : D1287 La pièce **11,20**

Droite - Qualité +
RÉF. : D1299 La pièce **19,60**

Jonc à souder support joint en 1m

RÉF. : U620400 La pièce **7,20**

H Cache charnière supérieure noir

Gauche
RÉF. : D1161-1 La pièce **20,10**

Droit
RÉF. : D1161-2 La pièce **20,10**

Enjoliveur sur charnière de porte

RÉF. : D1754 La pièce **4,40**

Cale de réglage de charnière

RÉF. : D8932 La pièce **4,20**

I Arrêt de porte (tirant)

2CV
RÉF. : D1272 La pièce **7,20**

J Goupille de tirant

RÉF. : D1273 La pièce **4,10**

K Vis de tirant de porte

Tournevis plat, M5x25mm
RÉF. : D8949 La pièce **0,30**

Rondelle striée

RÉF. : D8947 La pièce **0,15**

Ecrou M5x0.8

Sur les fixations des feux arrière sur 2cv4 et 2cv6
RÉF. : D8916 La pièce **0,10**

L Bande caoutchouc verticale

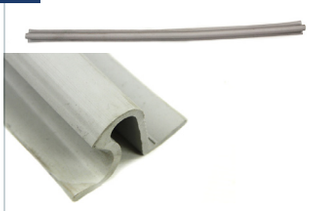

Grise
RÉF. : D8464 La pièce **9,70**

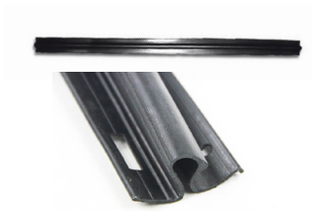

Noire
RÉF. : D8465 La pièce **10,60**

M Bande métallique verticale porte arrière 2cv

RÉF. : D8466 La pièce **12,70**

Rivet bande verticale (sachet de 6)

RÉF. : D8467 Les 6 **2,90**

Capuchon de charnière

N

Suicide
RÉF. : D8323 La pièce **11,80**

O

2CV4-6
RÉF. : D8324 La pièce **9,50**

Bouchon de haut de charnière de porte

RÉF. : D8331 La pièce **1,10**

Vis pour garniture de porte

Vis tôle fraisée, tête bombée, empreinte cruciforme, 3.5x16mm
RÉF. : D8940 La pièce **0,20**

Cuvette de vis de fixation

RÉF. : D8904 La pièce **0,40**

Clip pour garniture de porte

RÉF. : D1345 La pièce **0,70**

Baguette de porte 2cv alu + clips

P

Avant
RÉF. : D1330 La pièce **11,10**

Q

Arrière
RÉF. : D1332 La pièce **10,10**

R Clip pour baguette ext. de porte

RÉF. : D1333 La pièce **0,90**

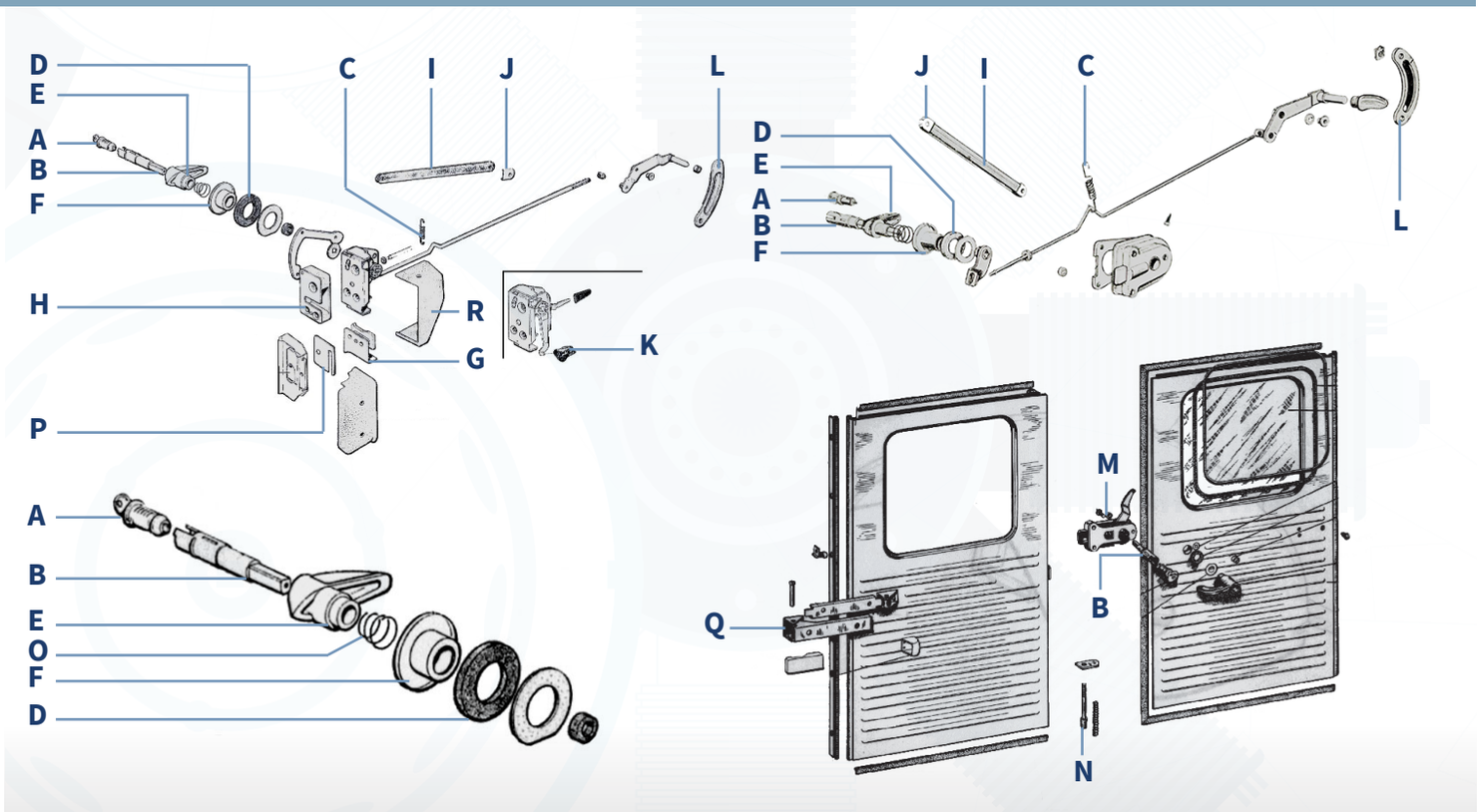

A Jeu de 3 barillets + 2 clefs RONIS

RÉF. : D1263 — La pièce **20,10**

B Broche de barillet

Jusque 07/1972 et malle arr.
RÉF. : D1266 — La pièce **11,60**

Après 07/1972
RÉF. : D1267 — La pièce **10,40**

C Ressort de rappel serrure 2CV

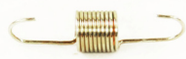

RÉF. : D1269-8 — La pièce **2,50**

D Rondelle caoutchouc de poignée

RÉF. : D1745 — La pièce **1,60**

E Poignée

Avant Azam & suivantes
RÉF. : D1269-1 — La pièce **14,30**

Avant droite, arrière gauche, arrière droite - **Jusque janvier 1971**
RÉF. : D1269-3 — La pièce **42,00**

Avant droite, arrière gauche, arrière droite AZL - **Depuis 01-1971**
RÉF. : D1269-2 — La pièce **45,20**

F Coupelle

Avant gauche 2cv jusque 12/1964
RÉF. : D1268-2 — La pièce **15,50**

Avant droite ou arrière jusque 12/1964
RÉF. : D1268-3 — La pièce **16,70**

Avant-arrière après 12/1964
RÉF. : D1268-1 — La pièce **12,90**

Embase extérieure malle ou portillons fourgonnette
RÉF. : D1268-4 — La pièce **17,10**

G Gâche de serrure porte 2cv après 07/1972

Gauche
RÉF. : D1274-1 — La pièce **19,30**

Droite
RÉF. : D1274-2 — La pièce **19,30**

H Boîtier de serrure porte 2cv depuis 07/72

Gauche
RÉF. : D1854-1 — La pièce **38,70**

Droite
RÉF. : D1854-2 — La pièce **38,70**

I Poignée intérieure 2cv

Avant Noire
RÉF. : D1742
La pièce **2,90**

Avant Grise
RÉF. : D1743
La pièce **2,90**

Arrière Noire
RÉF. : D1748
La pièce **2,30**

J Embout métallique

RÉF. : D1744
La pièce **1,60**

K Boutons de serrure intérieure arrière 2cv depuis 07-1972

RÉF. : D1269-6
La pièce **20,30**

Vis de sangle tire-porte

2 sur chaque porte avant, 1 sur chaque porte arrière, selon années-modèle
Vis fraisée, tête bombée, M4x25mm
RÉF. : D8964
La pièce **0,20**

Ecrou cage sangle pour D1748

RÉF. : D1749
La pièce **2,40**

L Enjoliveur de poignée intérieur

Noir gauche
RÉF. : D1752
La pièce **2,80**

Noir droite
RÉF. : D1753
La pièce **3,10**

Gris gauche
RÉF. : D1750
La pièce **3,30**

Gris droite
RÉF. : D1751
La pièce **3,30**

M Serrure jusque 12/1964

Avec condamnation avant droit et arrière gauche
RÉF. : D1270-3
La pièce **68,00**

Avant gauche sans condamnation
RÉF. : D1270-5
La pièce **57,80**

Vis grand tableau de bord longueur 30mm

Vis fraisé bombée, tête cruciforme, M5x30mm.
RÉF. : D8939
La pièce **0,30**

N Pêne de trappe roue de secours

ACADIANE
2CV F.

RÉF. : D8769
La pièce **24,30**

O Ressort sous poignée de porte ou de malle

RÉF. : D1269-7
La pièce **1,60**

Ressort de pêne de trappe roue de secours

ACADIANE
2CV F.

RÉF. : D8773
La pièce **6,10**

P Cale de réglage 2cv à partir de 07/1972

RÉF. : D1274-3
La pièce **2,40**

Q Tirant de porte arrière

ACADIANE
2CV F.

RÉF. : D8768
La pièce **96,80**

R Couvre-serrure Méhari

MÉHARI

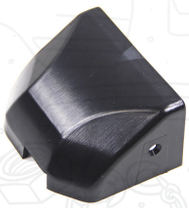

Gauche
RÉF. : D1276-1
La pièce **6,90**

Droite
RÉF. : D1276-2
La pièce **6,90**

Vis des garnitures intérieures plastiques sur les serrures

RÉF. : D8965
La pièce **0,25**

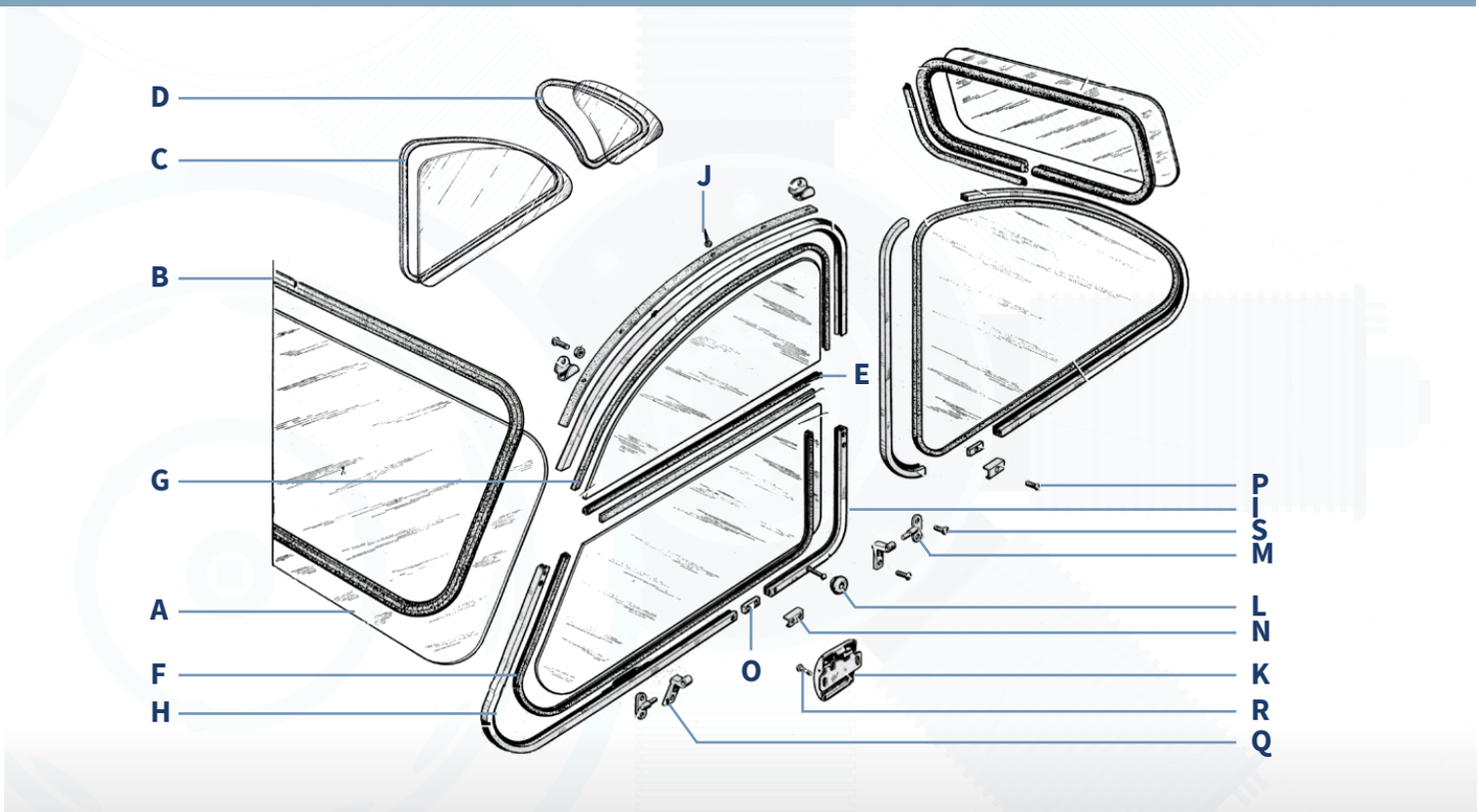

A Pare-brise feuilleté 2cv

RÉF. : D1310 — La pièce 52,60

B Joint pour pare-brise - 2cv

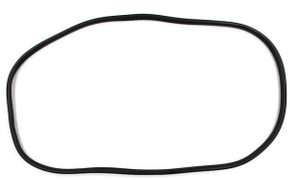

RÉF. : D1314 — La pièce 31,40

C Joint de vitre de porte arrière

RÉF. : D1289 — La pièce 26,40

D Joint de vitre de custode 2cv

RÉF. : D1290 — La pièce 23,40

E Joint caoutchouc entre vitres noir

RÉF. : D1245 — La pièce 2,80

Joint de cadre de carreau

F

Mobile
RÉF. : D1779-3 — La pièce 10,40

G

Fixe
RÉF. : D1779-4 — La pièce 10,40

H Cadre inférieur avant - jusque 1966

Gauche - A peindre
RÉF. : D1247 — La pièce 65,40

Droite
RÉF. : D1247-2 — La pièce 62,10

I Cadre inférieur arrière gauche jusque 1966

A peindre
RÉF. : D1247-3 — La pièce 40,30

J Vis de cadre fixe avant ou arrière

RÉF. : D8938 — La pièce 0,20

K Fermeture de glace intérieure

Noire - Traitée cataphorèse
RÉF. : D1253 La pièce **16,40**

Chromée
RÉF. : D1254 La pièce **15,90**

Grise
RÉF. : D1260 La pièce **16,30**

Entrebailleur de vitre

Inox
RÉF. : D1255 La pièce **7,50**

Entrebailleur de vitre

Caoutchouc
RÉF. : D1258 La pièce **9,20**

L Verrouillage de vitre mobile 2CV avt 1970

RÉF. : D1251 La pièce **1,90**

Doigt de carreau à visser

RÉF. : D1247-8 La pièce **6,00**

Verrouillage de vitre mobile

Gauche
RÉF. : D1250-1 La pièce **3,40**

Droite
RÉF. : D1250-2 La pièce **3,40**

M Axe de vitre mobile

RÉF. : D1249 La pièce **12,60**

Embout plastique noir d'axe de vitre

RÉF. : D1249-2 La pièce **0,60**

N Cache-jonction à peindre jusque 1966

RÉF. : D1247-5 La pièce **5,60**

O Raccord de jonction

RÉF. : D1247-6 La pièce **6,00**

P Vis de jonction des cadres de carreaux des portes

Vis bombée, empreinte cruciforme, M4x5mm
RÉF. : D1168 La pièce **0,20**

Q Embout avant de cadre de vitre mobile avant droit

RÉF. : D1259-2 La pièce **24,30**

R Vis de fermeture de vitre

Vis tête bombée, empreinte cruciforme, M4x12mm
RÉF. : D8944 La pièce **0,30**

Rondelle élastique 4mm

RÉF. : D8945 La pièce **0,15**

S Vis d'axe de vitre

RÉF. : D8941 La pièce **0,20**

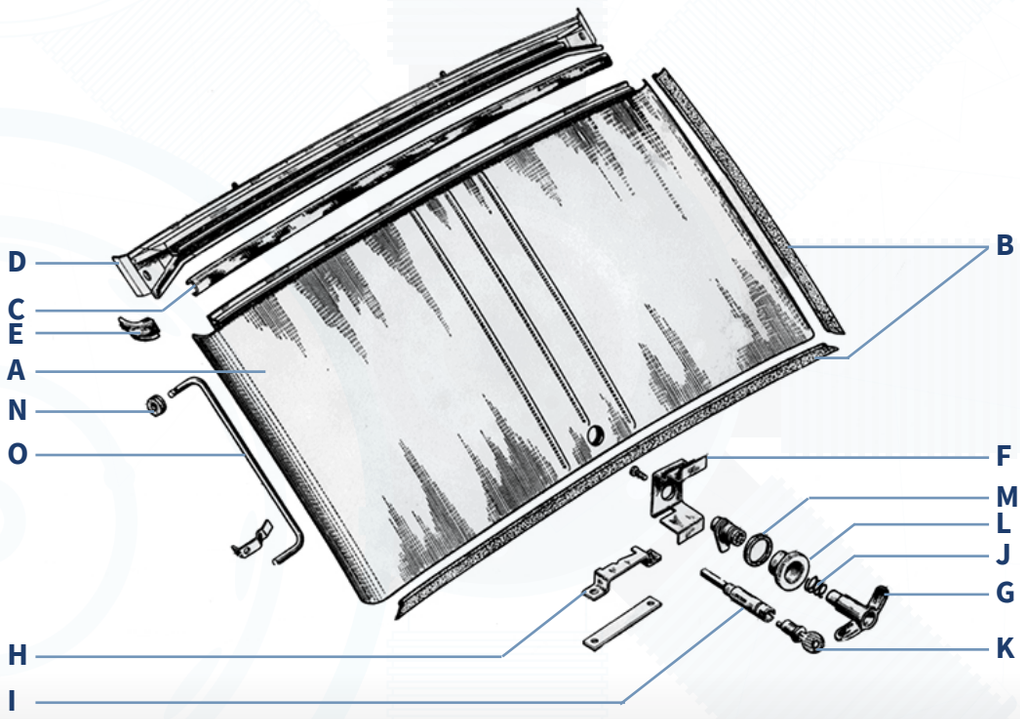

A Porte de malle neuve 2cv

RÉF. : D8262 — La pièce 185,40

B Joint de malle arrière complet 2cv

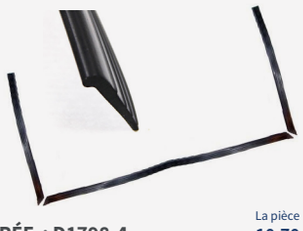

RÉF. : D1798-4 — La pièce 10,70

C Moulure de coffre aluminium 2cv

RÉF. : D1153 — La pièce 16,90

D Traverse arrière de capote pour 2cv

RÉF. : D8243 — La pièce 39,80

E Embout aluminium de charnière 2cv

Gauche
RÉF. : D1154-1 — La pièce 12,50

Droit
RÉF. : D1154-2 — La pièce 13,80

F Support de verrou de malle seul 2cv

RÉF. : D8263 — La pièce 13,60

G Poignée de malle

2CV jusque 1970
RÉF. : D1269-5 — La pièce 37,20

Plate - 2cv4 2cv6
RÉF. : D1269-4 — La pièce 17,40

I Broche de barillet

Jusque 07/1972 et malle arr.
RÉF. : D1266 — La pièce 11,60

H Gâche de fermeture de malle 2cv

RÉF. : D1165 — La pièce 10,10

K Jeu de 3 barillets + 2 clefs RONIS

RÉF. : D1263 — La pièce 20,10

J Ressort sous poignée de porte ou de malle

RÉF. : D1269-7 — La pièce 1,60

L Embase extérieure (coupelle) pour malle

RÉF. : D1268-4 — La pièce **17,10**

M Rondelle caoutchouc de poignée

Rondelle caoutchouc de poignée à partir de décembre 1964
RÉF. : D1745 — La pièce **1,60**

N Caoutchouc de biellette

Utilisation sur béquille de malle arrière 2cv
RÉF. : D4445 — La pièce **1,20**

O Béquille de malle 2cv

RÉF. : D1146 — La pièce **12,80**

Galerie de coffre + fixations

Noire
RÉF. : D1157 — La pièce **77,90**

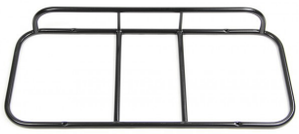

Chromée
RÉF. : D1157C — La pièce **116,50**

Clip de blocage de la béquille de malle 2cv

RÉF. : D8955 — La pièce **0,30**

Arrêt de béquille de malle

Electrozingué
RÉF. : D8254 — La pièce **27,20**

Monogramme inox repro

2CV6 Spécial
RÉF. : D1142-2 — La pièce **14,80**

2cv6 Charleston
RÉF. : D1142-4 — La pièce **17,30**

Méhari
RÉF. : D1142-6 — La pièce **13,60**

2cv6 Club
RÉF. : D1142-3 — La pièce **14,50**

Acadiane
RÉF. : D1142-5 — La pièce **13,30**

Fixation de traverse de capote arrière

Electrozingué
RÉF. : D8253 — La pièce **27,20**

Monogramme découpé chromé

2CV6
RÉF. : D1142-8 — La pièce **14,20**

Acadiane
RÉF. : D1142-11 — La pièce **13,50**

Ami 6
RÉF. : D1142-13 — La pièce **14,20**

Dyane
RÉF. : D1142-15 — La pièce **14,20**

2CV6
RÉF. : D1142-10 — La pièce **14,20**

Méhari
RÉF. : D1142-12 — La pièce **12,20**

Ami 8
RÉF. : D1142-14 — La pièce **14,20**

• 2CV FOURGONNETTE

2CV F.

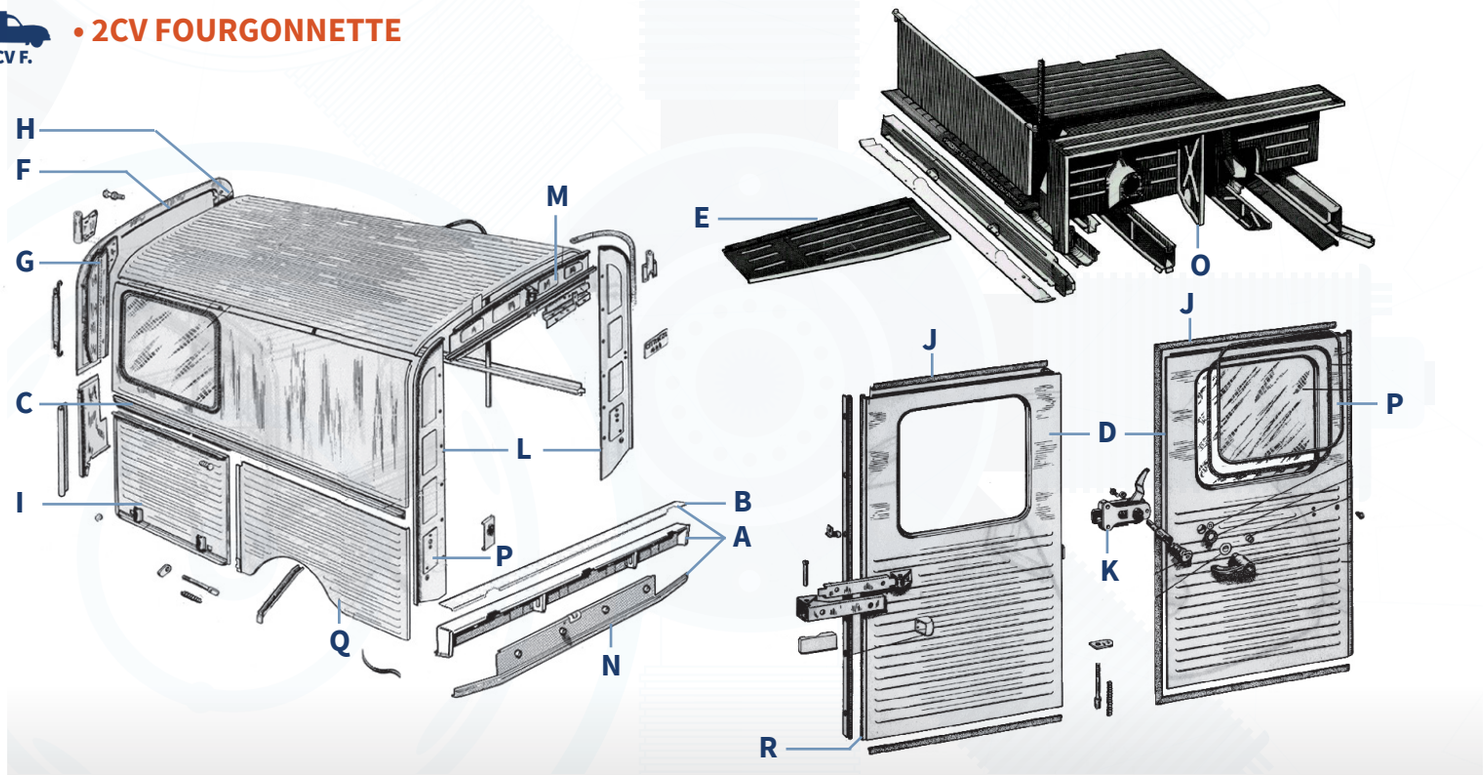

A Traverse arrière complète 4 trous AK350-400

RÉF. : D8535 — La pièce 161,20

A Traverse arrière complète 4 trous AK250

RÉF. : D8537 — La pièce 165,70

Support de butée de debattement arrière Acadiane

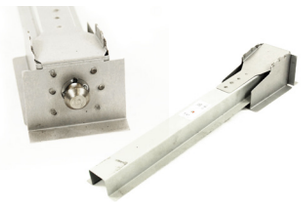

Adaptable sur AK 250-350
RÉF. : D8340 — La pièce 84,00

B Tôle sup. ou inf. du coffrage arrière AK400

RÉF. : D8540 — La pièce 13,60

C Rambarde latérale AK250

Gauche
RÉF. : D8663-1 — La pièce 40,30

Droite
RÉF. : D8663-2 — La pièce 40,30

C Rambarde latérale AK350-400 Acadiane

Gauche
RÉF. : D8662-1 — La pièce 38,00

Droite
RÉF. : D8662-2 — La pièce 40,30

D Porte arrière AK400

Gauche
RÉF. : D8765-1 — La pièce 154,20

Droite
RÉF. : D8765-2 — La pièce 154,00

E Plancher latéral avant AZU

Gauche - Electrozingué
RÉF. : D8770-1 — La pièce 68,20

Droite - Electrozingué
RÉF. : D8770-2 — La pièce 68,20

F Tôle avant de fermeture de caisse AK250/AZU

RÉF. : D8784 — La pièce 54,95

G Tôle latérale gauche de fermeture de caisse AK250/AZU

RÉF. : D8784-1 — La pièce 61,95

H Tôle latérale droite de fermeture de caisse AK250/AZU

RÉF. : D8784-2 — La pièce 61,95

I Panneau AK Acadiane grandes stries

Roue recours
RÉF. : D8660-1 — La pièce **79,60**

Réservoir
REF. : D8660-2 — La pièce **79,60**

E Plancher latéral avant AK250-400

Gauche
RÉF. : D8670-1 — La pièce **86,60**

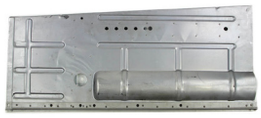

Droite
RÉF. : D8670-2 — La pièce **86,60**

I Panneau AZU petites stries

Roue recours
RÉF. : D8760-1 — La pièce **80,40**

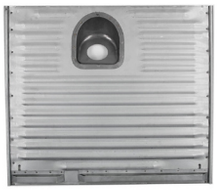

Réservoir
REF. : D8760-2 — La pièce **80,40**

J Joint de porte arrière AK400 Acadiane

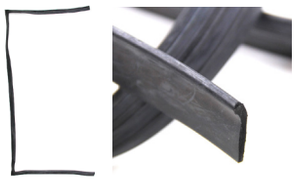

RÉF. : D8767 — La pièce **19,50**

K Serrure avant gauche sans condamnation

RÉF. : D1270-5 — La pièce **57,80**

L Panneau arrière AK400 complet

Gauche - 1m29
RÉF. : D8780-1 — La pièce **97,40**

Droit - 1m29
REF. : D8780-2 — La pièce **97,40**

M Panneau arrière AK400 Acadiane supérieur

RÉF. : D8780-3 — La pièce **139,90**

N Panneau arr. inférieur sous les portes AK

RÉF. : D8530 — La pièce **56,30**

L Panneau arrière Acadiane complet

Gauche
RÉF. : D8782-1 — La pièce **97,40**

Droit
REF. : D8782-2 — La pièce **97,40**

O Cloison de passage de roue AZU AK

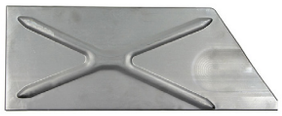

Gauche
RÉF. : D8545-1 — La pièce **97,20**

Droit
REF. : D8545-2 — La pièce **31,90**

Bas du panneau arrière 57cm AK

Pièce à modifier; les trous des feux arrière ne sont pas à la bonne place

Gauche
RÉF. : D8521-3 — La pièce **35,90**

Droit
REF. : D8521-4 — La pièce **35,90**

P Bas du panneau arrière 35cm AK

Gauche
RÉF. : D8520-1 — La pièce **23,10**

Droit
REF. : D8520-2 — La pièce **23,00**

Aile intérieure arrière AK350-400

Gauche
RÉF. : D8762-1 — La pièce **524,40**

Droit
REF. : D8762-2 — La pièce **524,40**

Aile intérieure arrière AZU AK250

Gauche
RÉF. : D8761-1 — La pièce **399,20**

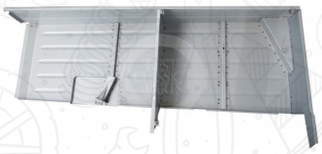

Droit
REF. : D8761-2 — La pièce **399,20**

Q Aile arrière AK250 courte grandes stries

AZU-B à partir de septembre 1973 et AK250

Gauche
RÉF. : D8552-1 — La pièce **74,30**

Droit
REF. : D8552-2 — La pièce **74,30**

Q Aile arrière AK350 lg 1003mm petites stries

Gauche - Electrozingué
RÉF. : D8752-1 — La pièce **72,80**

Droit - Electrozingué
REF. : D8752-2 — La pièce **72,80**

Q Aile arrière AZU lg 795mm petites stries

Gauche
RÉF. : D8750-1 — La pièce **69,30**

Droit
REF. : D8750-2 — La pièce **69,30**

Q Aile arrière AK350-400 Acadiane grandes stries

Gauche
RÉF. : D8550-1 — La pièce **77,20**

Droit
REF. : D8550-2 — La pièce **72,70**

R Charnière sur porte arrière AK400 Acadiane

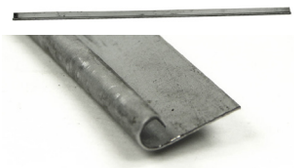

Ce n'est pas la charnière sur la coque
RÉF. : D8256 — La pièce **27,20**

Butée de charnière de porte arrière fourgonnette

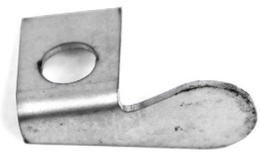

Gauche
RÉF. : D8763-1 — La pièce **6,60**

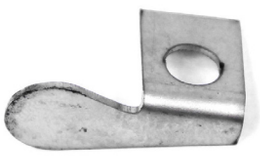

Droit
REF. : D8763-2 — La pièce **6,60**

P Joint de carreau avec jonc de verrouillage

RÉF. : D1671 — La pièce **15,90**

DYANE

• DYANE

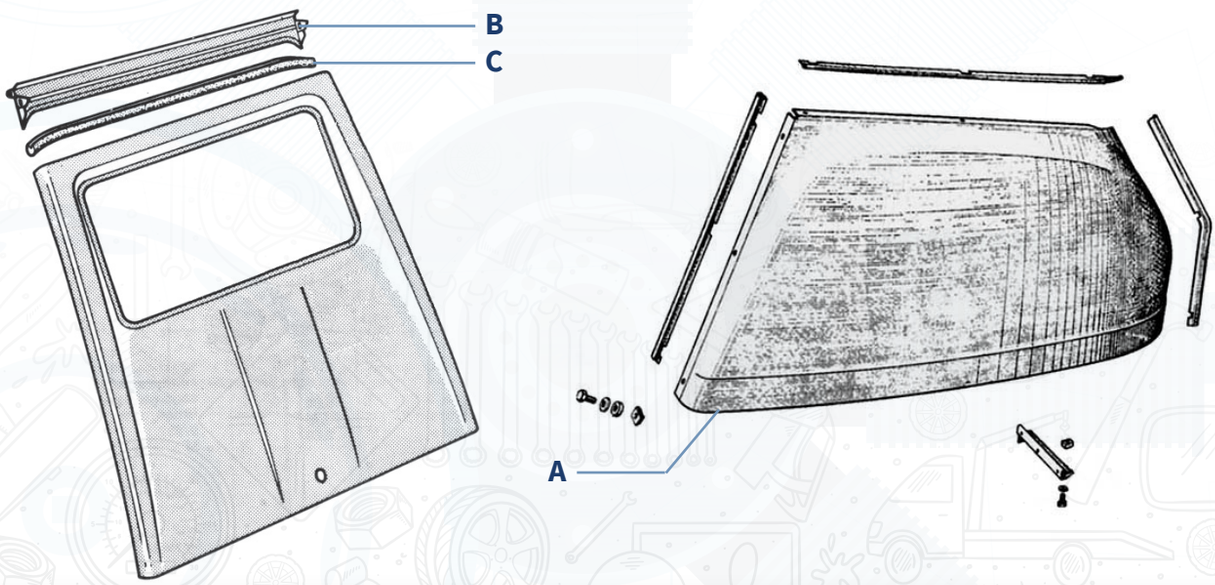

A Aile arrière métal

Gauche
RÉF. : D8357-1 La pièce **80,70**

Droite
RÉF. : D8357-2 La pièce **80,70**

Joue d'aile arrière

Gauche
RÉF. : D8356-1 La pièce **111,70**

Droite
RÉF. : D8356-2 La pièce **111,70**

Pare-chocs peint

Pare-chocs avant - Peinture époxy gris rosé, vendu nu.
RÉF. : D8045 La pièce **65,30**

Arrière large - Largeur du pare-chocs côté intérieur : 11cm - Peinture époxy gris rosé, vendu nu - Apparaît en septembre 1974 sur les 2cv avec custodes seulement
RÉF. : D8060 La pièce **47,50**

Baie de pare-brise

Electrozingué
RÉF. : D8432 La pièce **73,80**

Traverse sous baie de pare-brise

RÉF. : D8433 La pièce **62,90**

Baguette sous carreaux avant grise

Gauche et droite
RÉF. : D1277 La paire **44,80**

Droite
RÉF. : D1277-2 La pièce **21,20**

Tôle de réparation de custode sous vitre

Gauche
RÉF. : D8358-1 La pièce **99,70**

Droite
RÉF. : D8358-2 La pièce **99,70**

Fermeture de glace coulissante + Ami 6-8

RÉF. : D1256 La pièce **15,60**

Joint de traverse avant de capote

RÉF. : D1689 La pièce **28,40**

B Traverse-charnière de malle

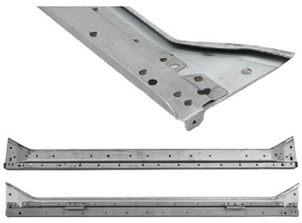

RÉF. : D8279 La pièce **53,60**

C Joint du haut de hayon

RÉF. : D8439 La pièce **24,90**

Joint de porte avant gauche ou droit

RÉF. : D1291 La pièce **38,80**

Joint de porte arrière gauche ou droit

RÉF. : D1292 La pièce **32,80**

Bas de caisse complet

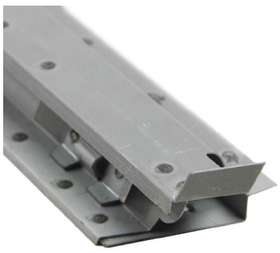

Gauche
RÉF. : D8294-1 La pièce **91,90**

Droite
RÉF. : D8294-2 La pièce **91,90**

Bas de caisse (tôle de réparation)

Gauche
RÉF. : D8742-1 La pièce **25,20**

Droite
RÉF. : D8742-2 La pièce **25,20**

Tôle de réparation montant 50cm

Super qualité électrozingué
RÉF. : D8217 La pièce **71,70**

Panneau arrière

Complet - Electrozingué
RÉF. : D8293 La pièce **81,40**

Tôle de réparation extérieure - Electrozingué
RÉF. : D8293rep La pièce **32,90**

Gousset obturateur plancher de malle

Gauche
RÉF. : D8259-1 La pièce **19,80**

Droite
RÉF. : D8259-2 La pièce **19,80**

Fond de coffre complet

Super qualité électrozingué
RÉF. : D8261 La pièce **112,00**

Tole fond de coffre

Super qualité électrozingué
RÉF. : D8260 La pièce **52,70**

• ACADIANE

ACADIANE

Porte arrière Acadiane

Gauche - Electrozingué
RÉF. : D8766-1 — La pièce **166,30**

Droit - Electrozingué
RÉF. : D8766-2 — La pièce **166,30**

Aile intérieure arrière

Avec retour et séparations - Sans support de roue de secours

Gauche
RÉF. : D8774-1 — La pièce **496,30**

Droit
RÉF. : D8774-2 — La pièce **496,30**

Plancher latéral avant

Gauche
RÉF. : D8675-1 — La pièce **77,30**

Droit
RÉF. : D8675-2 — La pièce **77,30**

Traverse arrière complète 2 trous

RÉF. : D8536 — La pièce **142,40**

Charnière sur porte arrière AK400 Acadiane

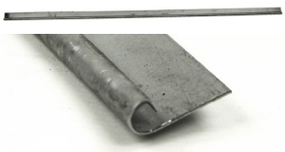

Ce n'est pas la charnière sur la coque
RÉF. : D8256 — La pièce **27,20**

Lèche-vitre de porte avant

intérieur ou extérieur pour le carreau descendant de la porte avant
RÉF. : D1293 — La pièce **10,40**

Bas de caisse complet

Gauche
RÉF. : D8295-1 — La pièce **84,40**

Droit
RÉF. : D8295-2 — La pièce **84,40**

• DYANE - ACADIANE

DYANE ACADIANE

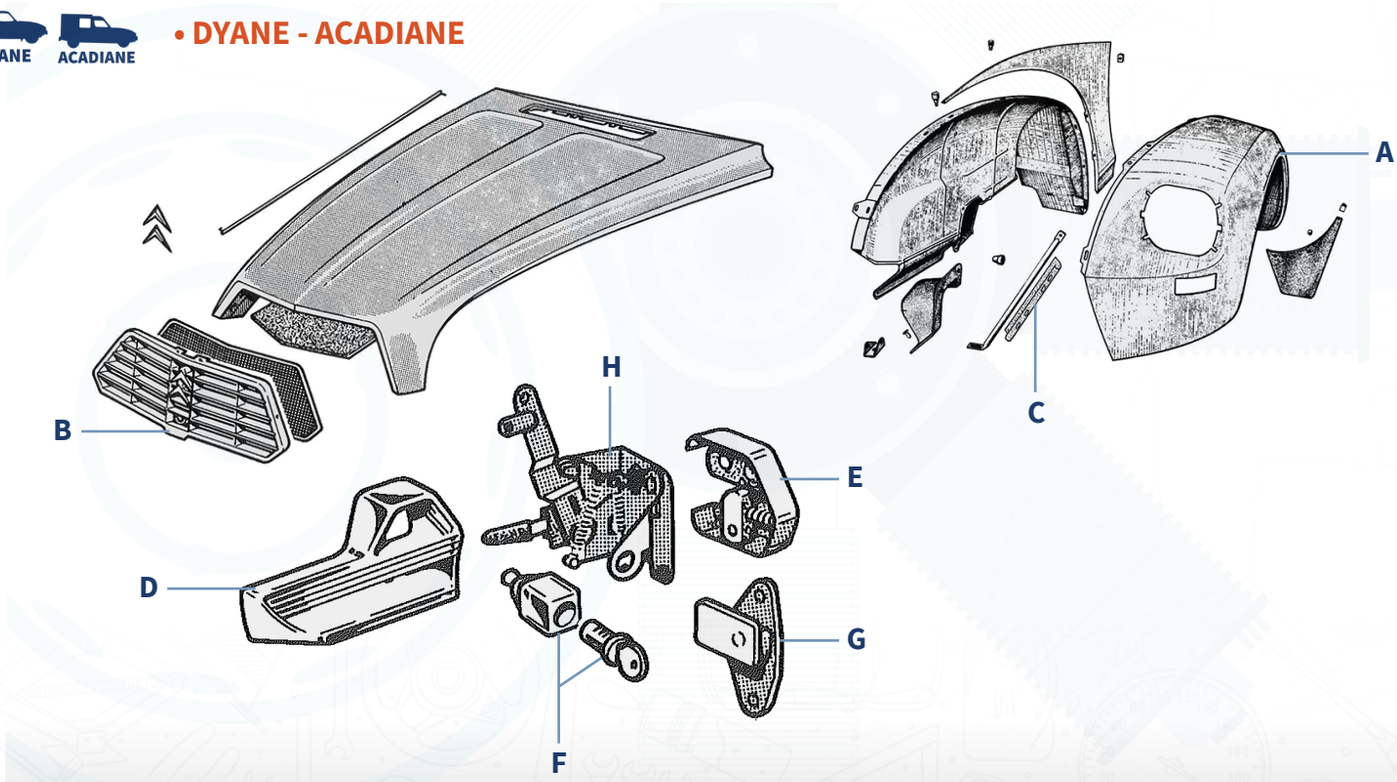

A Aile avant abs

Gauche
RÉF. : D8335-1 — La pièce **169,00**

Droit
RÉF. : D8335-2 — La pièce **168,50**

Tôle d'auvent latérale avant

Gauche - Super qualité électrozingué
RÉF. : D8452-1 — La pièce **22,40**

Droite - Super qualité électrozingué
RÉF. : D8452-2 — La pièce **30,30**

B Calandre plastique

RÉF. : D1150 — La pièce 69,50

C Joint d'aile avant blanc

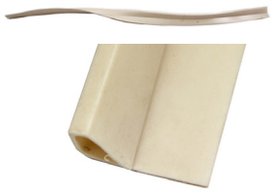

RÉF. : D1189 — La pièce 10,30

Bavette

RÉF. : D1193 — La paire 19,30

Charnière de capot sur tablier

Super qualité électrozingué
RÉF. : D8434 — La pièce 15,80

Caoutchouc de butoir de pare-chocs

RÉF. : D8025 — La pièce 10,90

Pare-brise feuilleté

RÉF. : D1312 — La pièce 68,90

Joint pour pare-brise

RÉF. : D1313 — La pièce 38,60

Plancher de pédales

Super qualité électrozingué
RÉF. : D8732 — La pièce 82,80

D Poignée de porte

Grise gauche
RÉF. : D1278-1 — La pièce 22,00

Grise droite
RÉF. : D1278-2 — La pièce 22,00

Noire gauche
RÉF. : D1278-3 — La pièce 22,00

Noire droite
RÉF. : D1278-4 — La pièce 22,00

E Boîtier de serrure droit

RÉF. : D1275-4 — La pièce 21,00

Paire de joints de poignée plastique de porte

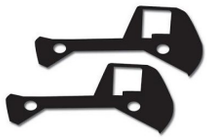

RÉF. : D1262 — La pièce 14,20

F Jeu de 3 barillets de serrure + boutons

RÉF. : D1265 — Le jeu de 3 34,20

G Gâche gauche

Dyane à partir de septembre 1972 et toutes Acadiane
RÉF. : D1275-1 — La pièce 25,80

H Platine de serrure Dyane

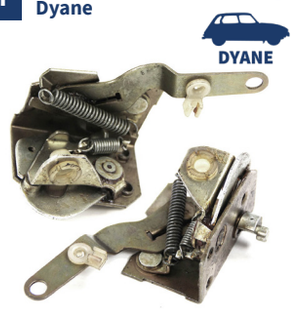

Gauche
RÉF. : D1275-5 — La pièce 42,00

Droite
RÉF. : D1275-6 — La pièce 42,00

Arrêt de porte (tirant) + Méhari

RÉF. : D1274 — La pièce 10,70

Butée en caoutchouc entre aile avant et capot

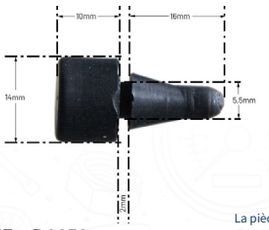

RÉF. : D1152 — La pièce 3,30

• AMI 6

Tôle sous le pare-brise

Super qualité électrozingué
RÉF. : D8235 — La pièce **96,70**

• AMI 8

Plancher latéral Ami 6

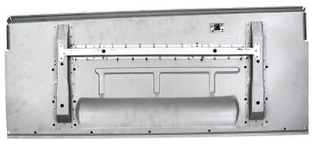

Gauche
RÉF. : D8228-1 — La pièce **85,70**

Droit
RÉF. : D8228-2 — La pièce **85,70**

Bloc du feu arrière droit

RÉF. : D8293-2 — La pièce **61,10**

Plancher latéral Ami 8

Gauche
RÉF. : D8227-1 — La pièce **91,50**

Droit
RÉF. : D8227-2 — La pièce **91,50**

• AMI 6-8

Plancher de pédales partie haute

RÉF. : D8229 — La pièce **87,90**

Plancher de pédales partie basse

RÉF. : D8226 — La pièce **104,10**

Tôle réparation plancher grande électrozingué

Gauche
RÉF. : D8227-3 — La pièce **16,20**

Droite
RÉF. : D8227-4 — La pièce **29,70**

Bas de caisse (tôle de rep)

Super qualité électrozingué

Gauche
RÉF. : D8743-1 — La pièce **20,80**

Droit
RÉF. : D8743-2 — La pièce **20,80**

Poussoir de serrure de malle arrière +DS

AMI 6 BERLINE + BREAK AMI 8 BERLINE + BREAK DS
RÉF. : D1271 — La pièce **42,40**

Eléments de carrosserie 2CV Fourgonnette 250 et 400 à partir de 08/1972

Les vues éclatées ci-dessous servent uniquement à illustrer.

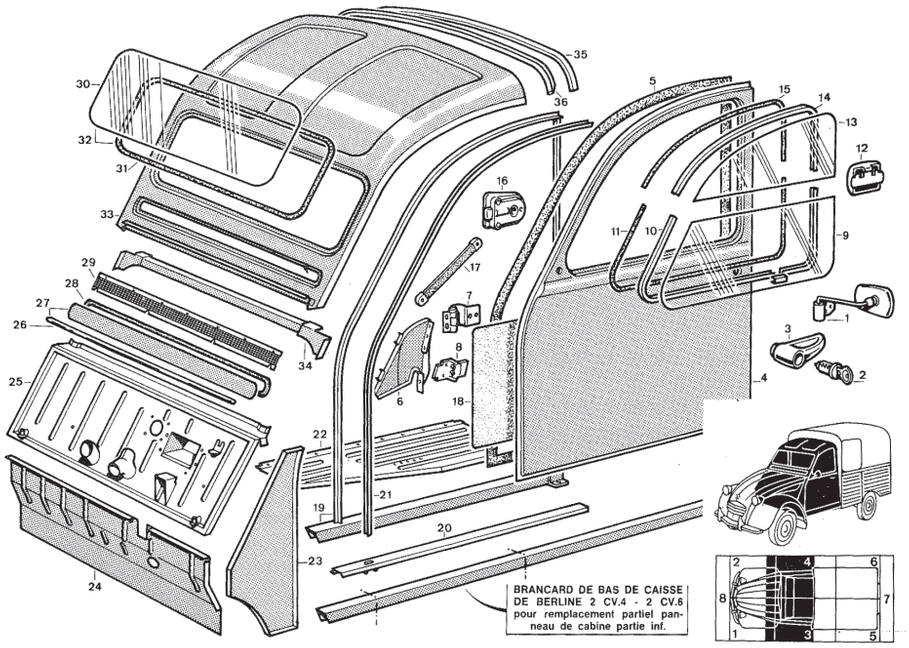

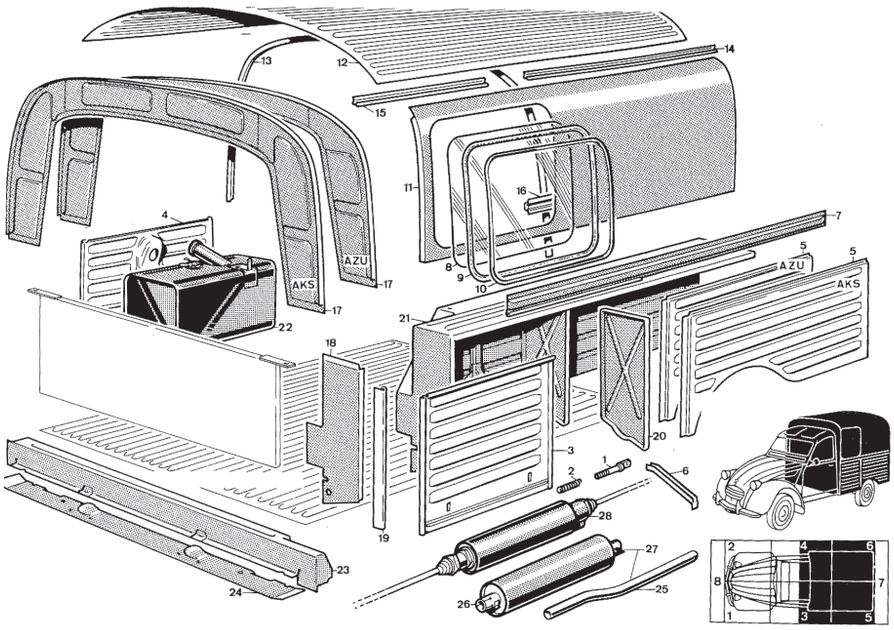

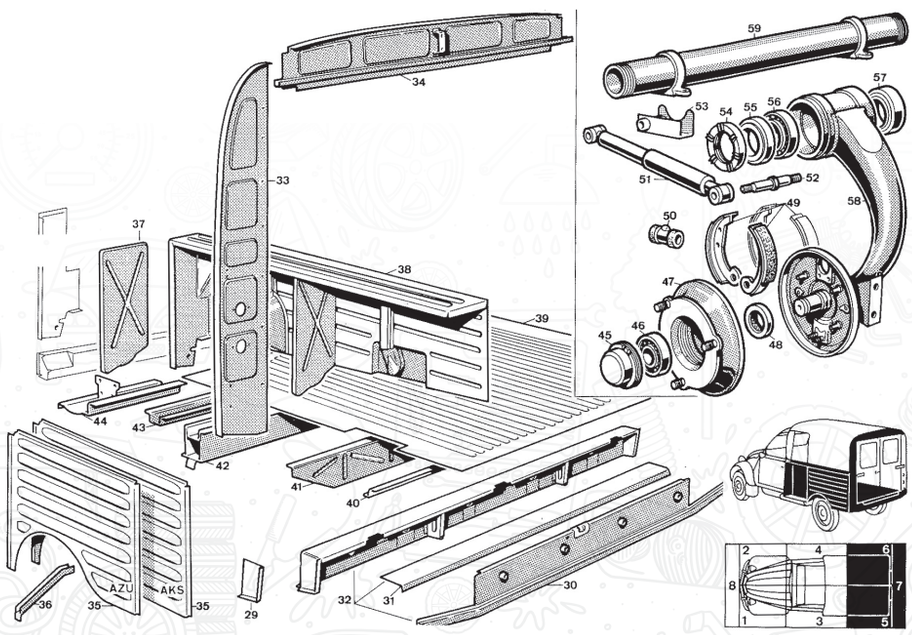

• RÉTROVISEURS

Rétroviseur 2CV + Dyane

Gauche — La pièce
RÉF. : D1126-1 — **40,10**

Droit — La pièce
RÉF. : D1126-2 — **43,70**

Plaquette renfort du rétroviseur 2cv

Indispensable en cas d'installation d'un rétroviseur à droite s'il n'existait pas auparavant — La pièce
RÉF. : D1124 — **4,00**

Vis de fixation du rétroviseur 2cv

RÉF. : D1123 — La pièce **3,90**

Rétroviseur fourgonnette

Gauche — La pièce
RÉF. : D1127-1 — **49,80**

Droit — La pièce
RÉF. : D1127-2 — **49,80**

Rétroviseur Méhari gauche ou droit

RÉF. : D1125 — La pièce **33,80**

Rétroviseur Ami 6 Ami 8 DS grand modèle

Gauche — La pièce
RÉF. : DS661192 — **59,40**

Droit — La pièce
RÉF. : DS661193 — **61,60**

Rétroviseur Ami 6 Ami 8 DS petit modèle

Gauche — La pièce
RÉF. : DS661194 — **57,30**

Droit — La pièce
RÉF. : DS661195 — **61,50**

Rétroviseur 2cv jusque 1964

RÉF. : D1133 — La pièce **40,40**

• PLAQUES D'IMMATRICULATION

COMMENT COMMANDER VOS PLAQUES

Envoyez-nous une copie de votre carte grise par mail ou directement en magasin.
NOUS NE VENDONS PAS DE PLAQUES VIERGES.
Les plaques noires sont réservées aux voitures munies d'une carte grise de collection.

Plaque d'immatriculation

Collection siv 52x11cm — La pièce
RÉF. : U725101 — **15,00**

Collection SIV 45x 10cm — La pièce
RÉF. : U725102 — **15,00**

Collection 52x11cm — La pièce
RÉF. : U725106 — **15,00**

Collection 45x10cm — La pièce
RÉF. : U725107 — **15,00**

2 demi-plaques noires rectangulaires 255x105mm sans tirets — La pièce
RÉF. : U725120 — **19,90**

Collection SIV 30x20cm — La pièce
RÉF. : U725105 — **15,00**

Collection 30x20cm — La pièce
RÉF. : U725108 — **15,00**

Blanche SIV 52x11cm «59» — La pièce
RÉF. : U725110-59 — **15,00**

Rivet 4x16

Noir — La pièce
RÉF. : U450000-N — **0,22**

Jaune — La pièce
RÉF. : U450000-J — **0,22**

Blanc — La pièce
RÉF. : U450000-BL — **0,22**

Pour les **bras et balais d'essuie-glace**, voir **page 132**

• ADHÉSIFS

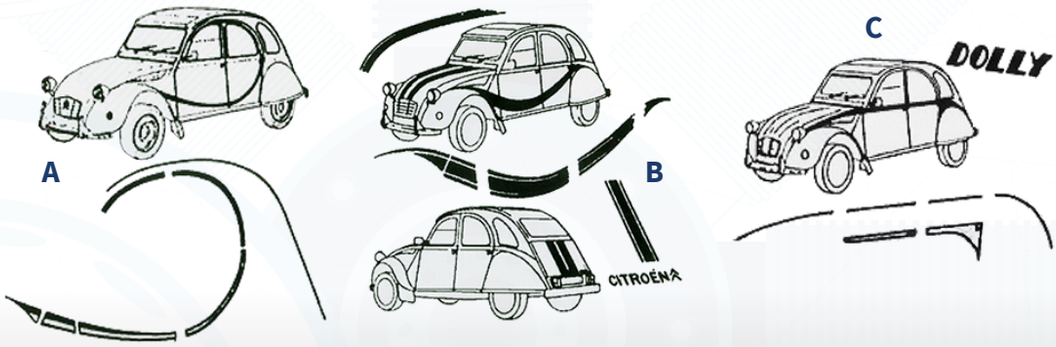

A Jeu adhésifs Charleston sans liseres et sans monogramme de malle

Bordeaux ou jaune sans le monogramme de malle
RÉF. : D1910B — La pièce **89,50**

Gris / gris sans le monogramme de malle
RÉF. : D1910C — La pièce **86,00**

B Jeu d'adhésifs France 3 (bâteau inclus)

RÉF. : D1914A — La pièce **132,30**

C Jeu d'adhésifs Dolly

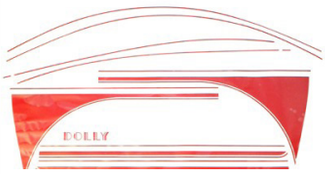

Rouge
RÉF. : D1912-2 — La pièce **121,80**

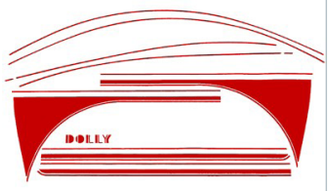

Bordeaux
RÉF. : D1912-3 — La pièce **115,50**

POSE DE VOS ADHÉSIFS

Pour un résultat impeccable, privilégiez une pose de ces adhésifs par un professionnel (carrossier/enseigne et signalétique).

• AUTRES

Tow-bar pour 2cv et dérivées

RÉF. : D1163 — La pièce **207,30**

Faisceau électrique pour attelage avec connecteur

RÉF. : D1159 — Le kit **9,00**

Attelage

Monobras pour 2cv berline Traction 500kgs Vertic 50kgs
RÉF. : D1156 — Le kit **226,80**

2cv berline et Dyane, 2 bras, faisceau électrique avec connecteur offert
RÉF. : D1158 — Le kit **230,10**

2cv fourgonnette, Acadiane, Ami, Mehari, 2 bras, faisceau électrique avec connecteur offert
RÉF. : D1160 — Le kit **230,10**

Sabots d'aile complet

RÉF. : D1106K — Le jeu de 6 **174,60**

ORIGINE FRANCE

Toutes nos capotes sont de fabrication française avec leur pièces d'origine !

NOS COLORIS

Noir	Grenat	Rouge cinabre	Rouge	Orange	Beige gazelle	Beige albatros	Jaune mimosa	Jaune rialto	Blanc
Gris cormoran	Bleu glacier	Bleu myosotis	Bleu céleste	Bleu lagune	Vert agave	Vert jade	Vert tuilerie	Vert embruns	

GRAIN FIN

GROS GRAIN

OUVERTURE INTÉRIEURE

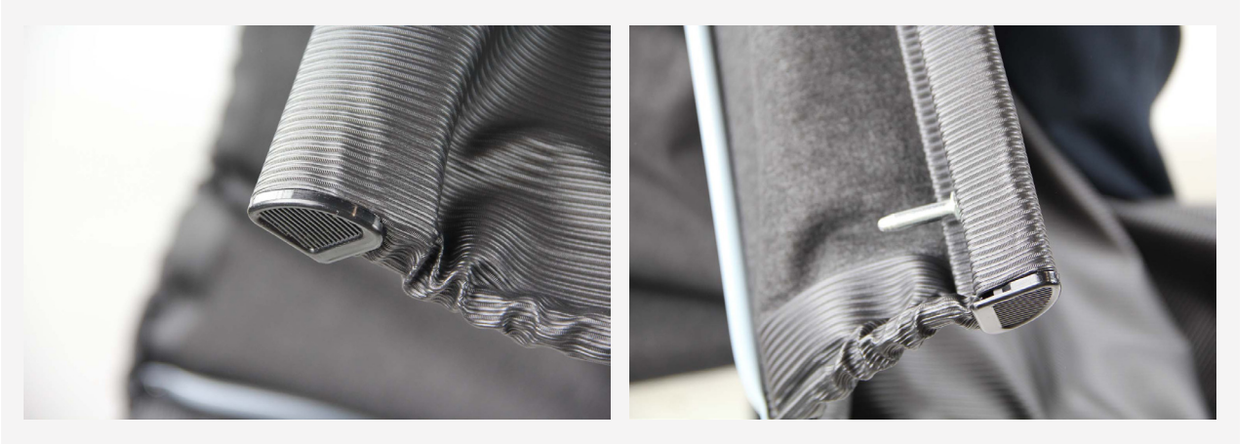

Capote 2CV ouverture intérieure

2CV

Grain	Couleur	Référence	Prix
Gros	Noire	**D1610**	**199,80 €**
Gros	Rouge	**D1612**	**199,80 €**
Gros	Bleu lagune	**D1613**	**199,80 €**
Gros	Blanche	**D1614**	**199,80 €**
Gros	Vert tuilerie	**D1615**	**199,80 €**
Gros	Beige gazelle	**D1616**	**199,80 €**
Fin	Gris cormoran	**D1617**	**199,80 €**
Gros	Jaune mimosa	**D1618**	**199,80 €**
Gros	Beige albatros	**D1619**	**190,00 €**
Gros	Vert jade	**D1620**	**199,80 €**
Gros	Orange	**D1621**	**199,80 €**
Gros	Vert embruns	**D1622**	**199,80 €**
Gros	Bleu myosotis	**D1623**	**199,80 €**
Fin	Bleu glacier	**D1624**	**199,80 €**
Gros	Jaune rialto	**D1625**	**199,80 €**
Fin	Rouge cinabre	**D1627**	**199,80 €**
Fin	Vert agave	**D1628**	**199,80 €**
Gros	Gris cormoran	**D1629**	**199,80 €**
Gros	Grenat	**D1630**	**199,80 €**
Gros	Bleu céleste	**D1632**	**199,80€**

Capote Dyane

DYANE

Grain	Couleur	Référence	Prix
Gros	Noire	**D1690**	**209,80 €**
Gros	Beige albatros	**D1636**	**209,80 €**
Gros	Beige gazelle	**D1637**	**209,80 €**
Gros	Blanche	**D1638**	**209,80 €**
Gros	Bleu céleste	**D1639**	**209,80 €**
Gros	Bleu lagune	**D1640**	**209,80 €**
Fin	Bleu glacier	**D1641**	**209,80 €**
Gros	Bleu myosotis	**D1642**	**209,80 €**
Gros	Grenat	**D1644**	**209,80 €**
Gros	Gris cormoran	**D1645**	**209,80 €**
Fin	Gris cormoran	**D1646**	**209,80 €**
Gros	Jaune mimosa	**D1647**	**209,80 €**
Gros	Jaune rialto	**D1648**	**209,80 €**
Gros	Orange	**D1652**	**209,80 €**
Gros	Rouge	**D1653**	**209,80 €**
Fin	Rouge cinabre	**D1654**	**209,80 €**
Fin	Vert agave	**D1655**	**209,80 €**
Gros	Vert ardennes	**D1656**	**209,80 €**
Gros	Vert jade	**D1657**	**209,80 €**
Gros	Vert tuilerie	**D1659**	**220,00 €**

Si votre capote est à ouverture extérieure, vous pouvez la convertir en ouverture intérieure grâce à ce kit :

Kit de conversion ouverture extérieure vers ouverture interieure

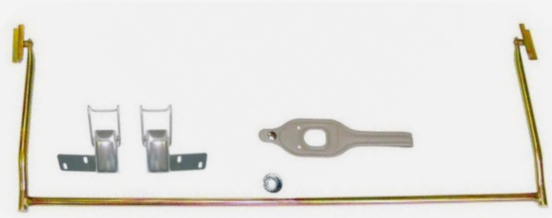

Permettant de monter une capote à ouverture intérieure à la place d'une capote à ouverture extérieure
RÉF. : D1850

Le kit
53,40

Retrouvez les capotes à ouverture extérieure et les accessoires en page 106-107.

OUVERTURE EXTÉRIEURE

Capote 2CV ouverture extérieure

Grain	Couleur	Référence	Prix
Gros	Rouge	D1612EXT	199,80 €
Gros	Bleu lagune	D1613EXT	199,80 €
Gros	Blanche	D1614EXT	199,80 €
Gros	Vert tuilerie	D1615EXT	199,80 €
Gros	Beige gazelle	D1616EXT	199,80 €
Fin	Gris cormoran	D1617EXT	199,80 €
Gros	Jaune mimosa	D1618EXT	199,80 €
Gros	Beige albatros	D1619EXT	199,80 €
Gros	Vert jade	D1620EXT	199,80 €
Gros	Orange	D1621EXT	199,80 €
Fin	Vert embruns	D1622EXT	199,80 €
Gros	Bleu myosotis	D1623EXT	199,80 €
Fin	Bleu marine	D1624EXT	199,80 €
Gros	Jaune rialto	D1625EXT	199,80 €
Fin	Rouge cinabre	D1627EXT	199,80 €
Fin	Vert agave	D1628EXT	199,80 €
Gros	Gris cormoran	D1629EXT	199,80 €
Gros	Grenat	D1630EXT	199,80 €
Gros	Bleu céleste	D1632EXT	199,80 €
Gros	Vert embruns	D1634EXT	199,80 €
Gros	Noire	D1650	199,80 €
Fin	Noire	D1651	199,80 €

Capote 2CV longue vinyle avec coffre souple grande glace après 1957

Grain	Couleur	Référence	Prix
Fin	Gris cormoran	D1662	332,00 €
Fin	Vert agave	D1662V	332,00 €
Fin	Bleu glacier	D1662B	332,00 €

Capote 2CV longue coton avec coffre en toile petite glace jusque 1957

Grain	Couleur	Référence	Prix
Fin	Gris clair	D1661	359,00 €

G Crochet latéral (ouverture extérieure)

RÉF. : D1670

La pièce **8,20**

Kit de réparation de l'ouverture extérieure

RÉF. : D1675

Le kit **39,50**

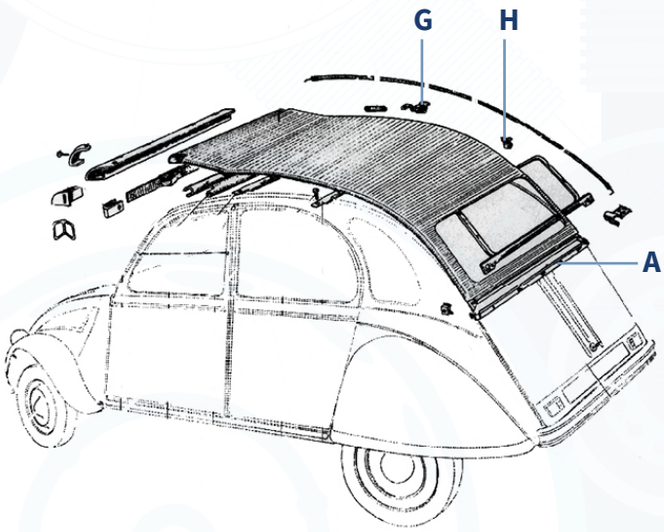

Capote à ouverture extérieur

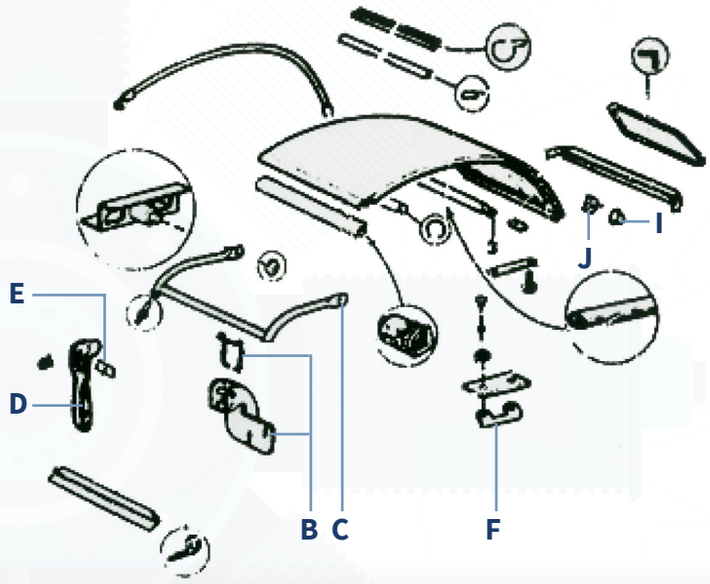

Capote à ouverture intérieur

A Traverse arrière de capote pour 2cv

RÉF. : D8243 — La pièce 39,80

B Paire de grenouilleres 2cv repro inox (ouverture intérieure)

RÉF. : D1856 — La paire 26,80

B Grenouillere de capote 2cv repro (ouverture intérieure)

Gauche
RÉF. : D1853-1 — La pièce 11,80

Droite
RÉF. : D1853-2 — La pièce 11,80

C Potence support de capote 2cv seule (ouverture intérieure)

RÉF. : D1851 — La pièce 31,50

D Poignée centrale de capote (ouverture intérieure)

RÉF. : D1672 — La pièce 6,00

E Plaquette renfort sur poignée centrale

RÉF. : D1670-4 — La pièce 3,30

F Crochet latéral (ouverture intérieure)

RÉF. : D1670-2 — La pièce 9,60

Sangle pour capote (ouverture intérieure)

RÉF. : D1674 — La pièce 3,50

Embout aluminium de charnière 2cv

Gauche
RÉF. : D1154-1 — La pièce 12,50

Droit
RÉF. : D1154-2 — La pièce 13,80

Moulure de coffre aluminium 2cv

RÉF. : D1153 — La pièce 16,90

Vis de fixation de bouton-pression

Vis bombée, tête plate, 3.5x16mm
RÉF. : D8948 — La pièce 0,25

Vis M5x0,8

RÉF. : D8915 — La pièce 0,10

H Crochet de capote sur la coque (ouverture extérieure)

RÉF. : D1670-3 — La pièce 6,10

I Bouton pression

Mâle
RÉF. : D1680 — La pièce 0,30

Femelle
RÉF. : D1681 — La pièce 0,60

J Entretoise plastique sous bouton-pression

RÉF. : D1682 — La pièce 0,70

• HOUSSES DE SIÈGES

Garnitures en kit, avant et arrière années 50-60

Garnitures années 50-60 qualité supérieure (fixation à anneaux)	Les 4	Les 2 avant	Les 2 arrière
Bayadère bleue	D1810 241.60	D1810AV 141.60	D1810AR 113.40
Bayadère verte	D1820 241.60	D1820AV 126.10	D1820AR 113.40
Bayadère rouge	D1830 260.80	D1830AV 141.60	D1830AR 141.60
Skaï noir perforé Fourgonnette		D1973K 109.00	
Ecossais vert et blanc	D1970 247.00	D1971K 130.40	D1952K 126.10

AVEC SOUS SANS RABATS ?

Si il y a une barre sous le siège = rabat (armature invisible)

Avec rabats

Sans rabat

Si il n'y a pas de barre sous le siège = pas de rabat (armature visible)

SYMÉTRIQUE OU ASYMÉTRIQUE ?

Si il n'y a pas d'angle droit en haut du dossier = siège symétrique

Symétrique

Asymétrique (droit ci-dessus)

Si il y a un angle droit en haut du dossier = siège asymétrique (gauche ci-dessus)

Garnitures de sièges individuelles 2CV - Dyane après 1960

Modèle	Sans rabat Armatures apparentes		Avec rabats Armatures invisibles	
Skaï noir perforé 	Banquette avant **RÉF. : D1931** Banquette arrière **RÉF. : D1932**	La pièce **112,70** La pièce **140,70**	Banquette avant **RÉF. : D1935** Banquette arrière **RÉF. : D1936** Siège symétrique gauche **RÉF. : D1933** Siège symétrique droit **RÉF. : D1934** Siège asymétrique gauche **RÉF. : D1937** Siège asymétrique droit **RÉF. : D1938**	La pièce **112,70** La pièce **103,20** La pièce **64,40** La pièce **64,40** La pièce **80,80** La pièce **80,80**
Skaï denim blue jean 			Siège symétrique droit **RÉF. : D1991**	La pièce **68,20**
Charleston 			Banquette avant **RÉF. : D1710** Siège asymétrique droit **RÉF. : D1721**	La pièce **98,00** La pièce **68,10**
Ecossais 			Banquette arrière **RÉF. : D1955**	La pièce **116,30**

RÉF. : D1931

RÉF. : D1938

RÉF. : D1991

RÉF. : D1710

RÉF. : D1721

RÉF. : D1955

Kits complets avant + arrière 2CV - Dyane après 1960

Modèle	Sans rabat Armatures apparentes		Avec rabats Armatures invisibles	
Skaï noir perforé 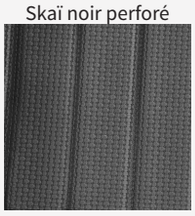	2 banquette avant + arrière **RÉF. : D1929** 2 sièges symétriques + banquette arrière **RÉF. : D1930**	Le kit **215,10** Le kit **183,60**	2 banquettes avant + arrière **RÉF. : D1935K** 2 sièges symétriques + banquette arrière **RÉF. : D1933K** 2 sièges asymétriques + banquette arrière **RÉF. : D1937K**	Le kit **200,90** Le kit **209,50** Le kit **203,90**
Skaï marron perforé 			2 banquettes avant + arrière **RÉF. : D1958**	Le kit **194,70**
Skaï denim blue jean 			2 banquettes avant + arrière **RÉF. : D1982**	Le kit **191,80**

RÉF. : D1929

RÉF. : D1930

RÉF. : D1958

RÉF. : D1982

Kits complets avant + arrière (suite)

Modèle	Avec rabats Armatures invisibles	
Charleston	2 banquettes avant + arrière **RÉF. : D1720KBB** 2 sièges symétriques + banquette arrière **RÉF. : D1720K** 2 sièges asymétriques + banquette arrière **RÉF. : D1723K**	Le kit **181,70** Le kit **203,90** Le kit **209,50**
Ecossais	2 banquettes avant + arrière **RÉF. : D1953KBB** 2 sièges symétriques + banquette arrière **RÉF. : D1953K** 2 sièges asymétriques + banquette arrière **RÉF. : D1954K**	Le kit **231,90** Le kit **230,90** Le kit **230,90**
Rayé rouge-marron-beige 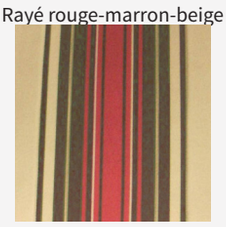	2 banquettes avant + arrière **RÉF. : D1733KBB** 2 sièges symétriques + banquette arrière **RÉF. : D1733K** 2 sièges asymétriques + banquette arrière **RÉF. : D1734K**	Le kit **207,50** Le kit **213,70** Le kit **240,90**
Rayé noir-marron-marron clair	2 banquettes avant + arrière **RÉF. : D1735KBB**	Le kit **176,40**
Rayé 3 nuances de bleu	2 banquettes avant + arrière **RÉF. : D1738KBB** 2 sièges symétriques + banquette arrière **RÉF. : D1738KS** 2 sièges asymétriques + banquette arrière **RÉF. : D1738KA**	Le kit **207,50** Le kit **213,70** Le kit **213,70**

RÉF. : D1720KBB

RÉF. : D1720K

RÉF. : D1953KBB

RÉF. : D1954K

RÉF. : D1733KBB

RÉF. : D1733K

RÉF. : D1735KBB

RÉF. : D1738KBB

RÉF. : D1738KS

«Transat» France 3 export - Sans rabats - Armatures apparentes - 2 sièges symétriques + banquette arrière

RÉF. : D1959 — Le kit **219,10**

Skaï noir lisse - 2 sièges + banquette arrière

MÉHARI

RÉF. : D1939K — Le kit **171,20**

Housse AZAM diamantée - 2 banquettes avant + arrière

Rouge **RÉF. : D1740R** — Le kit **265,80**

Bleu **RÉF. : D1740B** — Le kit **535,80**

Vert **RÉF. : D1740V** — Le kit **535,80**

Jeu de 2 housses de sièges avant 2CV Fourgonnette Skaï noir sans rabat

RÉF. : D1984 — Le kit **96,70**

Jeu de 2 housses de sièges avant 2CV Fourgonnette Skaï marron sans rabat

RÉF. : D1985 — Le kit **96,70**

Nous vendons également des housses de sièges et banquettes (individuel et kit) pour Ami 6 et Ami 8, ainsi que des mousses de banquettes pour Ami 6. Retrouvez-les sur notre site internet : **www.retro-design.fr**

• RÉFECTION DE SIÈGE

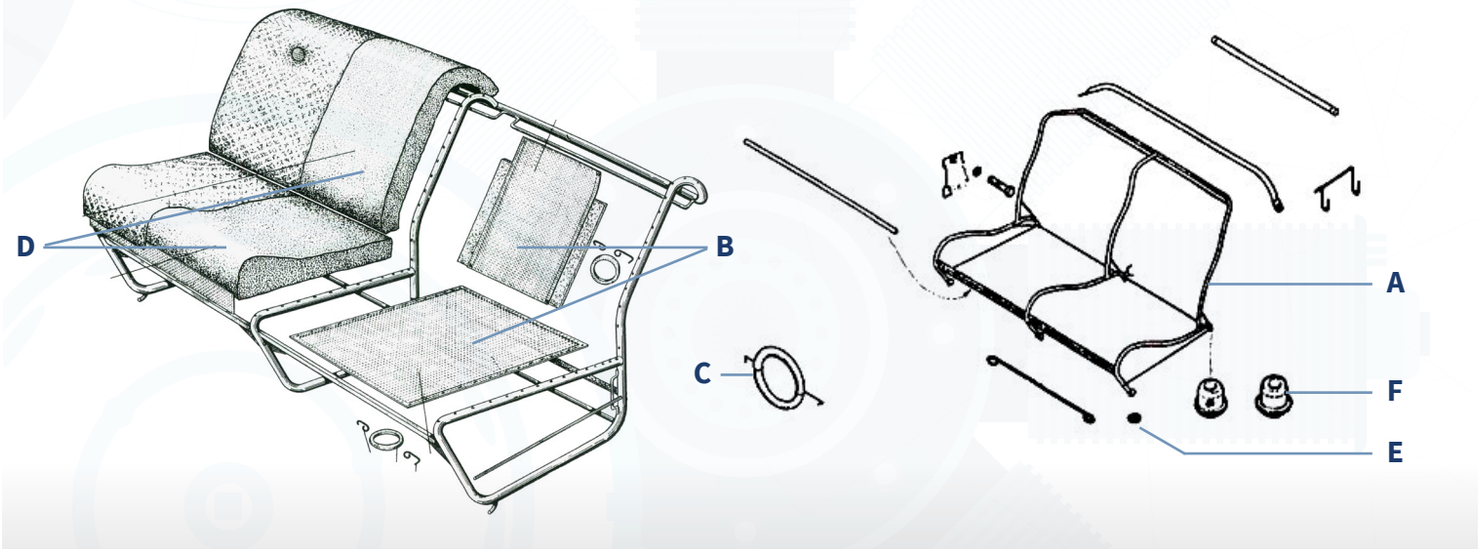

A Armature de siège avant symétrique et banquette

Siège gauche
RÉF. : D1700-1 — La pièce **114,50**

Siège droit
RÉF. : D1700-2 — La pièce **106,70**

Banquette
RÉF. : D1706 — La pièce **165,00**

B Kit toiles de jute

Baleines métal incluses

Pour siège symérique
RÉF. : D1842K — Le kit **16,80**

Pour siège asymétrique
RÉF. : D1843K — Le kit **16,80**

B Kit toiles de jute pour banquette

Baleines métal incluses

Avant
RÉF. : D1840K — Le kit **35,00**

Arrière
RÉF. : D1841K — Le kit **35,00**

B Toile d'assise renforcée treillis PVC (x1)

Baleines métal incluses

RÉF. : D1844 — La pièce **9,70**

Colle néoprène 500ml

RÉF. : U420500 — Les 500ml **21,84**

C Élastique (caoutchouc) pour siège x50

RÉF. : D1776kit — Les 50 **29,20**

C Élastique (caoutchouc) pour siège x1

RÉF. : D1775 — La pièce **0,70**

D Mousse, assise + dossier

Pour 1 siège
RÉF. : D1974 — La pièce **16,90**

Pour 1 banquette
RÉF. : D1975 — La pièce **25,90**

Kit sangles à élastiques plats 2cv 1949 à 1954

RÉF. : D1778 — Le kit **115,30**

E Rondelle caoutchouc sous banquette arrière

RÉF. : D1702 — La pièce **1,70**

F Bouchon plastique sous armature banquette arrière

RÉF. : D1705 — La pièce **0,40**

Kit de fixations de housses de sièges avec pince

RÉF. : U435900 — La pièce **21,50**

Rail

Latéral droit ou gauche siège ou banquette
RÉF. : D1703 — La pièce **45,10**

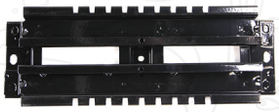

Central pour sièges séparés seulement
RÉF. : D1704 — La pièce **54,70**

Rail de siège universel gauche ou droit

Longueur: 32cm, Largeur: 4 cm, Hauteur: 2,2 cm
RÉF. : U830540 — La pièce **39,90**

Poignée de réglage

Siège avant gauche ou banquette
RÉF. : D1707-1 — La pièce **15,60**

Siège avant droit
RÉF. : D1707-2 — La pièce **15,60**

• GARNITURES INTÉRIEURES

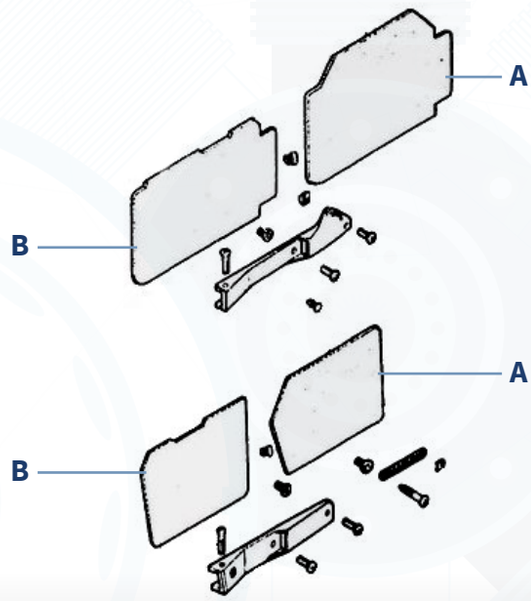

A 4 garnitures de portes noires hautes 2cv

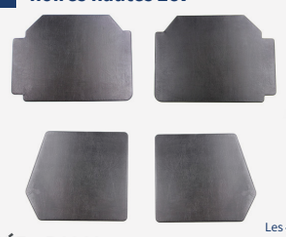

RÉF. : D1960 — Les 4 99,90

B 4 garnitures de portes noires basses 2cv

RÉF. : D1961 — Les 4 92,50

4 garnitures de portes suicide gris marbré

RÉF. : D1969 — Les 4 132,50

2 garnitures de portes suicide gris clair

RÉF. : D1967 — Les 2 69,80

A 4 garnitures de portes grise marbré hautes 2cv

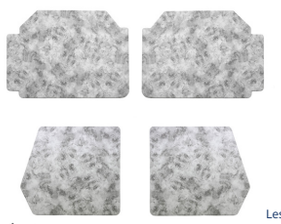

RÉF. : D1964 — Les 4 132,50

Ensemble feutrines 2cv sans custode

RÉF. : D1789 — Le kit 74,50

Ensemble feutrines 2cv avec custode

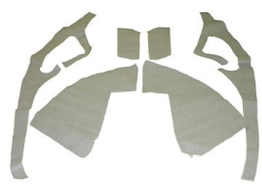

RÉF. : D1787 — Le kit 72,60

Ensemble tissu chiné 2cv années 50

RÉF. : D1788kit — Le kit 89,10

Poignée intérieure arrière 2cv noire

RÉF. : D1748 — La pièce 2,30

Ecrou cage sangle pour D1748

RÉF. : D1749 — La pièce 2,40

Garnitures de portes Acadiane

ACADIANE

RÉF. : D1968 — La pièce 70,40

Clip pour garniture de porte

32 clips par 2cv
RÉF. : D1345 — La pièce 0,70

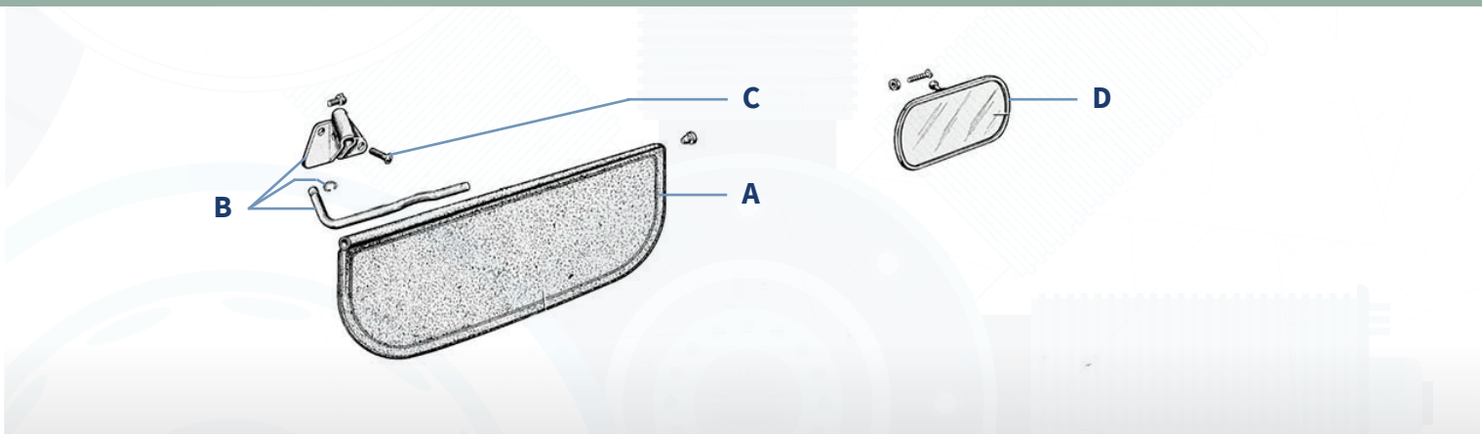

A Pare-soleil blanc gaufré

RÉF. : D1762 — La paire 83,90

B Support métallique de pare-soleil

RÉF. : D1766 — La pièce 46,40

C Vis M5x0,8

RÉF. : D8915 — La pièce 0,10

A Pare-soleil support inclus

Noir gauche
RÉF. : D1764-1 — La pièce 30,50

Noir droit
RÉF. : D1764-2 — La pièce 30,50

Gris gauche
RÉF. : D1757-1 — La pièce 25,40

Gris droit
RÉF. : D1757-2 — La pièce 25,40

Blanc gauche
RÉF. : D1756-1 — La pièce 31,30

Blanc droit
RÉF. : D1756-2 — La pièce 31,30

Plage arrière

Feutrine grise repro
RÉF. : D1785 — La pièce 39,30

Skaï noir
RÉF. : D1783 — La pièce 40,80

Velours charleston
RÉF. : D1746 — La pièce 40,80

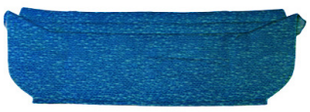

Bleu Diamanté 2CV AZAM
RÉF. : D1747B — La pièce 48,10

Rouge Diamanté 2CV AZAM
RÉF. : D1747R — La pièce 48,10

D Rétroviseur intérieur plastique

Jour/nuit
RÉF. : D1135 — La pièce 37,80

Noir
RÉF. : D1139 — La pièce 18,10

Rétroviseur intérieur métal gris 63x192mm

RÉF. : D1136 — La pièce 39,30

Kit de montage tringlerie plage arrière

RÉF. : D1855 — Le kit 23,50

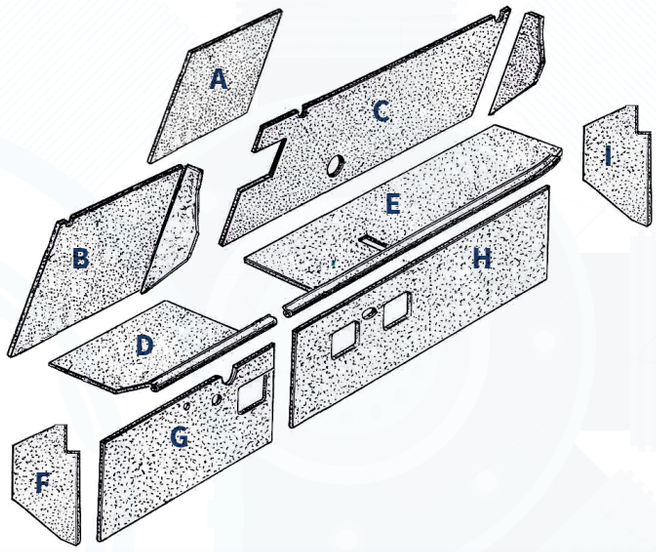

Kit insonorisant noir pour 2cv4-6 1er prix

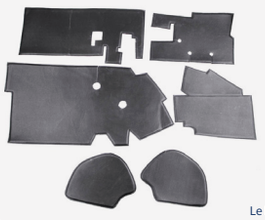

Le kit
RÉF. : D1755 — 64,00

G — Insonorisant gauche derrière pédales noir 2CV

Uniquement 2cv4 2cv6 à partir de 1970
RÉF. : D1561-1 — La pièce 18,50

H — Insonorisant droit pieds passager noir 2CV

Uniquement 2cv4 2cv6 à partir de 1970
RÉF. : D1561-2 — La pièce 40,50

Insonorisant noir 2CV

B

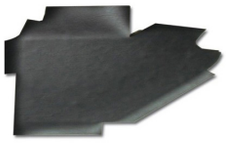

Supérieur gauche - Uniquement 2cv4 2cv6 à partir de 1970
RÉF. : D1562-1 — La pièce 20,30

A

Derrière le compteur
RÉF. : D1562-3 — La pièce 6,70

C

Supérieur droit - Uniquement 2cv4 2cv6 à partir de 1970
RÉF. : D1562-2 — La pièce 24,80

Moquette noire avant + arrière 2cv

RÉF. : D1760 — La pièce 41,00

DE — Garnitures G+D des tablettes noires 2cv

Uniquement 2cv4 2cv6 à partir de 1970
RÉF. : D1563 — Le kit 31,30

A à I — Kit insonorisant gris pour 2cv azam

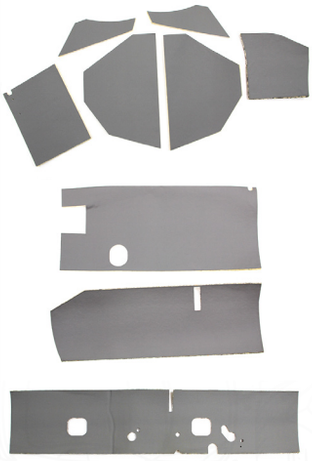

Le kit
RÉF. : D1761 — 122,90

Insonorisant d'auvent noir 2CV

Uniquement 2cv4 2cv6 à partir de 1970

F

Gauche
RÉF. : D1560-1 — La pièce 9,50

I

Droit
RÉF. : D1560-2 — La pièce 12,90

Bourrelet noir seul 1 mètre

Le mètre
RÉF. : D1566 — 11,00

Insonorisant de plancher pédale Dyane

DYANE

Gauche
RÉF. : D1567-3 — La pièce **21,30**

Droit
RÉF. : D1567-4 — La pièce **26,90**

Insonorisant d'auvent Dyane

DYANE

Gauche
RÉF. : D1567-1 — La pièce **14,80**

Droit
RÉF. : D1567-2 — La pièce **14,80**

Insonorisant tablier Dyane

DYANE

Gauche
RÉF. : D1567-5 — La pièce **16,50**

Droit
RÉF. : D1567-6 — La pièce **28,10**

Insonorisant tablette Dyane

DYANE

Gauche
RÉF. : D1567-7 — La pièce **9,70**

Droit
RÉF. : D1567-8 — La pièce **18,80**

Tapis caoutchouc

Avant 2cv pédalier suspendu
RÉF. : D1758 — La pièce **55,50**

Arrière 2cv à pédalier suspendu
RÉF. : D1758-3 — La pièce **45,90**

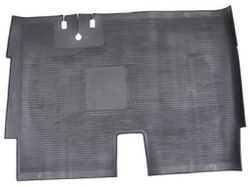

Avant 2cv à pédales rondes
RÉF. : D1758-2 — La pièce **61,50**

Arrière 2cv à pédales rondes
RÉF. : D1758-4 — La pièce **53,70**

Colle néoprène 500ml

RÉF. : U420500 — Les 500ml **21,84**

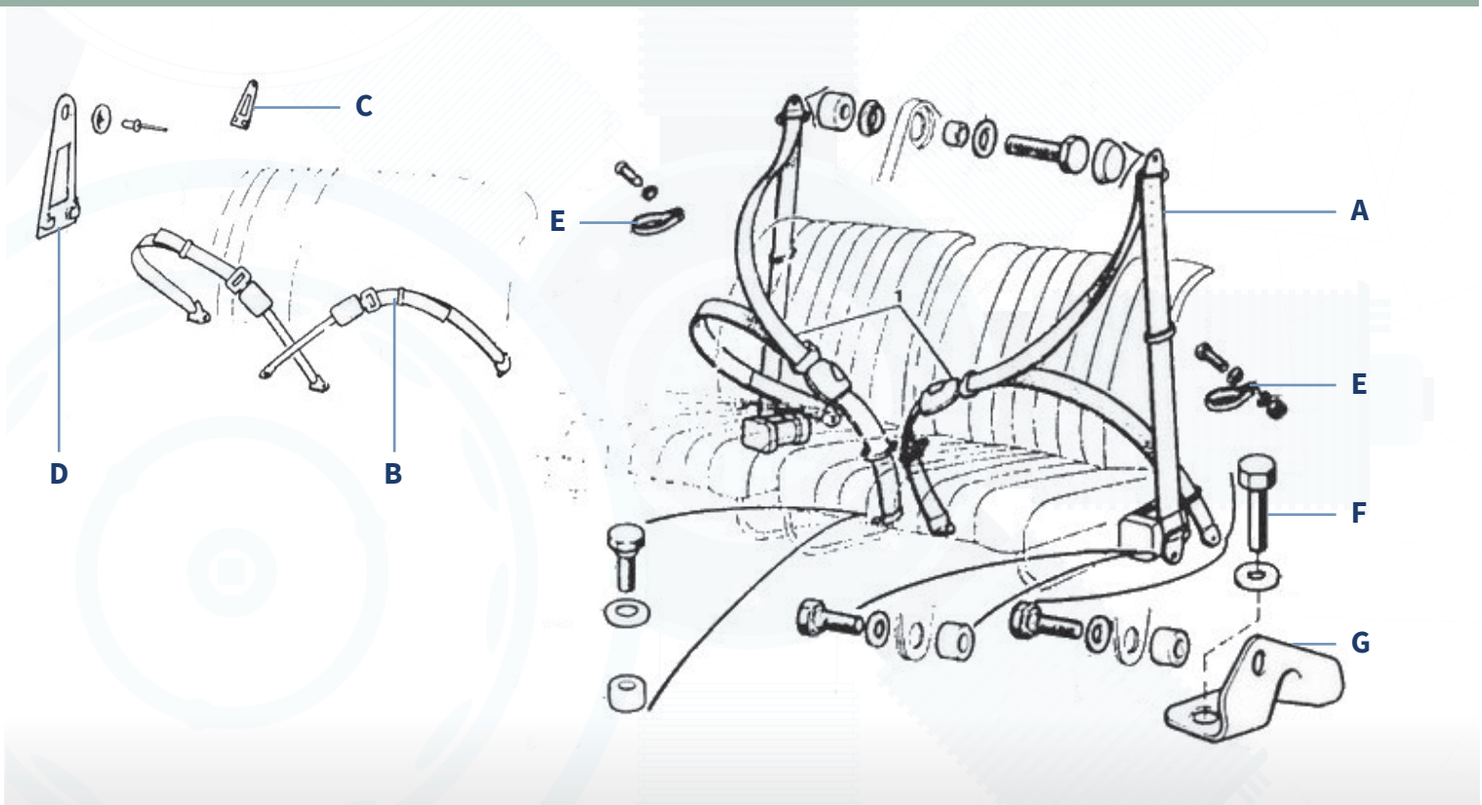

securon

A **Ceintures de sécurité à enrouleur 2cv**

La paire
RÉF. : D1791 — 97,50

A **Ceinture de sécurité avant avec enrouleur (4 points) système de verrouillage = 30cm gris**

Longueur de la bande : 291cm
Largeur de la bande : 4.7cm
La pièce
RÉF. : U810080-GR — 108,40

A **Ceinture de sécurité avant noire statique (3 points)**

Longueur de la bande : 2200 mm
Largeur de la bande : 47 mm
Longueur du système de verrouillage avec tige : 300 mm
La pièce
RÉF. : U810060-NR — 52,90

B **Ceinture arrière manuelle ventrale 2 points**

Se monte aussi à l'avant sur Méhari
La pièce
RÉF. : D1793 — 29,20

Ceinture de sécurité avant noire avec enrouleur (4 points) système de verrouillage = 45cm

Système de verrouillage : 450 mm
Longueur de la bande : 3760 mm
Largeur de la bande : 47 mm
La pièce
RÉF. : U810085-NR — 73,50

A **Ceinture de sécurité arrière noire avec enrouleur (4 points)**

Longueur de la bande: 270cm
Largeur de la bande: 4.7cm
Longueur du système de verrouillage: 32cm
La pièce
RÉF. : U810220-NR — 98,90

A **Ceinture de sécurité arrière noire avec enrouleur (3 points)**

Longueur de la bande : 2130 mm
Largeur de la bande : 47 mm
Longueur du système de verrouillage avec tige : 320 mm
La pièce
RÉF. : U810230-NR — 98,90

A **Ceinture de sécurité arrière noire à enrouleur (2 points)**

Longueur de la bande : 1100 mm
Largeur de la bande : 47 mm
Longueur du système de verrouillage : 220 mm
La pièce
RÉF. : U810240-NR — 54,90

Crochet de ceinture de sécurité

C

Petit crochet
La pièce
RÉF. : D8333 — 4,80

D

Grand crochet
La pièce
RÉF. : D8334 — 7,20

E **Poignée intérieure arrière 2cv noire**

La pièce
RÉF. : D1748 — 2,30

E **Ecrou cage sangle pour D1748**

La pièce
RÉF. : D1749 — 2,40

F **Vis de ceinture de sécurité**

Diamètre 11, filetage de 1.25mm - Ecrou de 16mm
La pièce
RÉF. : U810625 — 2,00

G **Equerre renfort de ceinture de sécurité avant**

La paire
RÉF. : D8348 — 13,50

Plaque de montage ceinture

Diamètre 11 mm, filetage de 1,25 mm
RÉF. : U810621 — La pièce **6,50**

Paire de plaques de montage ceintures avec écrous

Plaque : 55 x 55 mm, écrou soudé de diamètre intérieur 11mm, et extérieur 21mm - Ecrous fournis : diamètre intérieur 11mm, extérieur 17mm
RÉF. : U810620 — La pièce **18,90**

Patte de fixation ceinture 90°

Angle de 90°
RÉF. : U810645 — La pièce **2,00**

Harnais 3 points homologué

Fixations plates à vis, fournies avec le harnais - Une boucle de déclenchement au niveau central, avec une largeur de bandes de 50 mm

Rouge
RÉF. : U810300-RG — La pièce **82,90**

Noir
RÉF. : U810300-NR — La pièce **82,90**

Bleu
RÉF. : U810300-BL — La pièce **82,90**

A — Ceinture de sécurité avant avec enrouleur (4 points) système de verrouillage = 30cm

Longueur de la bande : 2200 mm
Largeur de la bande : 47 mm
Longueur du système de verrouillage avec tige : 300 mm

Rouge
RÉF. : U810080-RG — La pièce **108,40**

Noir
RÉF. : U810080-NR — La pièce **68,90**

Bleu
RÉF. : U810080-BL — La pièce **108,40**

Beige
RÉF. : U810080-BG — La pièce **108,40**

Harnais 3 points à enrouleur homologué

L'enrouleur peut s'incliner de n'importe quelle façon grâce à un simple réglage de molette, et se déploie jusqu'à 50 cm - Longueur totale déployée de la bande centrale : 130 cm - Hauteur totale déployée : 110 cm (mesurée perpendiculairement par rapport au centre) - Largeur des bandes : 50 cm

Rouge
RÉF. : U810310-RG — La pièce **118,90**

Noir
RÉF. : U810310-NR — La pièce **118,90**

A — Ceinture de sécurité arrière statique (3 points)

Longueur de la bande : 2200 mm
Largeur de la bande : 47 mm

Rouge
RÉF. : U810200-RG — La pièce **68,90**

Noir
RÉF. : U810200-NR — La pièce **48,90**

Beige
RÉF. : U810200-BG — La pièce **71,80**

Extension de ceinture (rouge)

Longueur max : 45,5cm
RÉF. : U810290 — La pièce **23,90**

A — Ceinture de sécurité arrière statique (2 points)

Longueur de la bande : 1200 mm
Largeur de la bande : 47 mm

Rouge
RÉF. : U810210-RG — La pièce **68,90**

Noir
RÉF. : U810210-NR — La pièce **52,90**

Bleu
RÉF. : U810210-BG — La pièce **68,90**

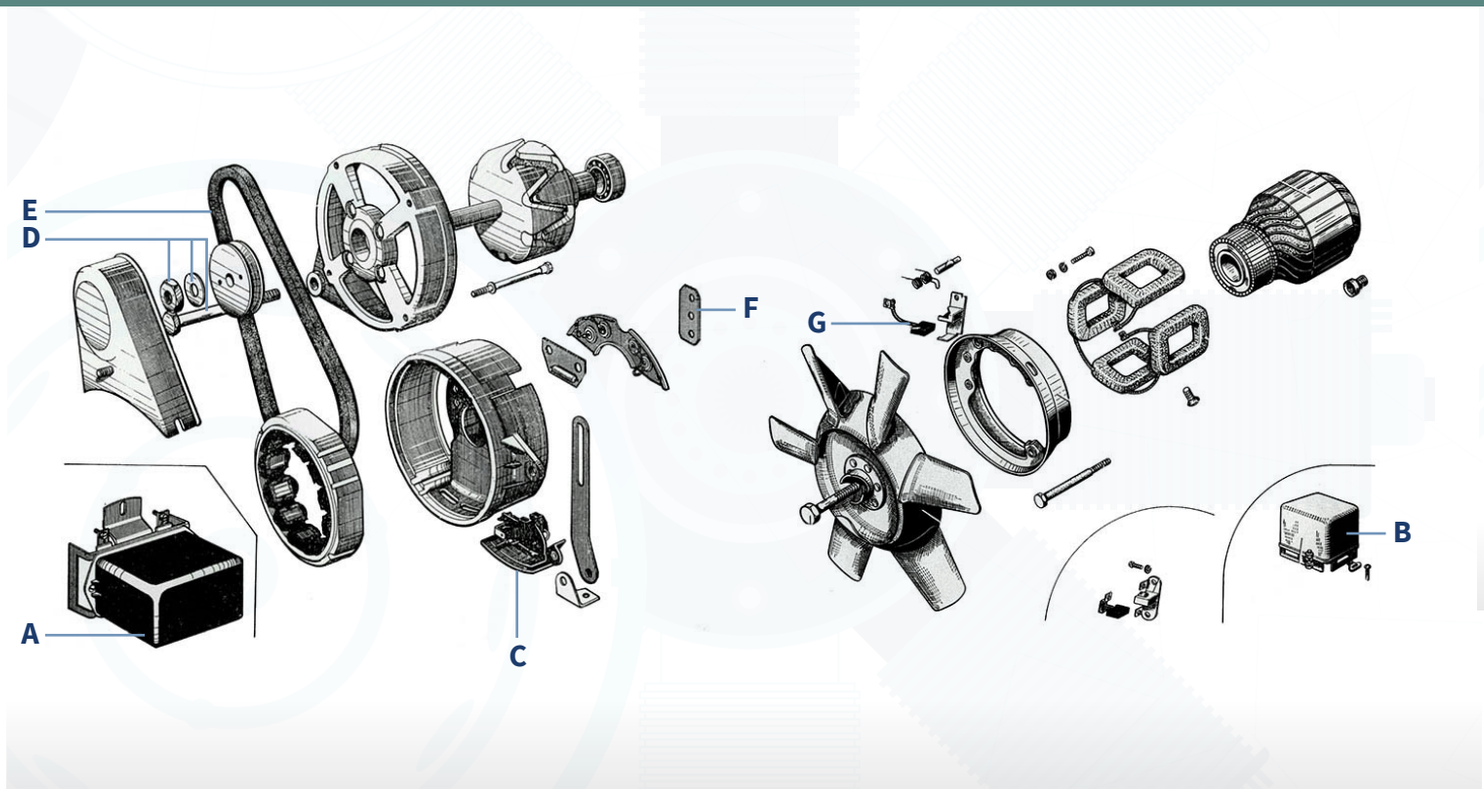

A Régulateur 12v

Adaptable électronique avec notice de pose
RÉF. : D6620 La pièce **14,80**

Electronique pour voitures équipées du connecteur à 3 broches
RÉF. : D6630 La pièce **14,40**

Electronique pour voitures équipées du connecteur à 3 broches de marque Hüco
RÉF. : D6635 La pièce **29,80**

E Courroie d'alternateur

RÉF. : D6680 La pièce **4,50**

B Régulateur électronique 6v pour dynamo Ducellier

Uniquement EXCITATION NEGATIVE type B
RÉF. : D6623 La pièce **269,40**

D Vis-écrou-rondelle d'alternateur

RÉF. : D6645 La pièce **13,50**

F Fusible alternateur

Ducellier

Ducellier
RÉF. : D6660 La pièce **9,20**

PARIS-RHONE

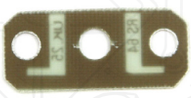

Paris-Rhône
RÉF. : D6661 La pièce **7,90**

C Porte balais

Avec balais Ducellier
RÉF. : D6640 La pièce **19,50**

Avec balais Iskra
RÉF. : D6642 La pièce **12,10**

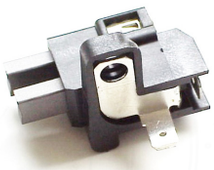

Pour alternateur Femsa
RÉF. : D6643 La pièce **9,70**

Capuchon isolant sur borne « + »

Isolez vos bornes positives de dynamo, d'alternateur, de démarreur.
RÉF. : U265085 La pièce **1,90**

Alternateur complet neuf

30 ampères
RÉF. : D6610 La pièce **86,10**

G Charbons de dynamo

Ducellier

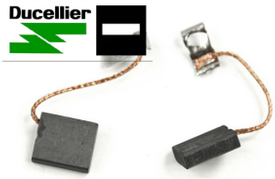

Ducellier
RÉF. : D6877 La paire **16,10**

PARIS-RHONE

Paris-Rhône
RÉF. : D6876 La paire **20,70**

Support de régulateur en aluminium

RÉF. : D6870 La pièce **8,80**

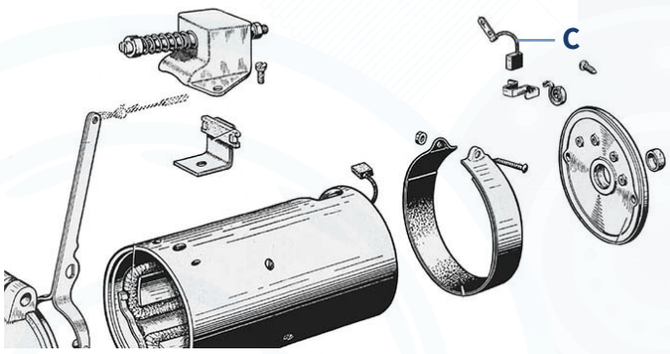

Démarreur pour 2CV anciennes

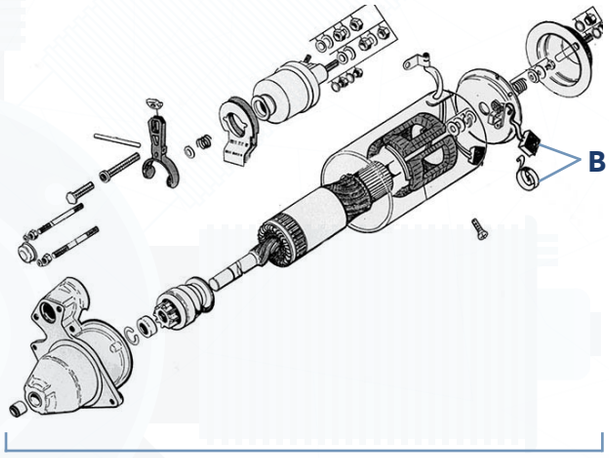

Démarreur pour 2CV récentes

A Démarreur complet 12v neuf 9 dents

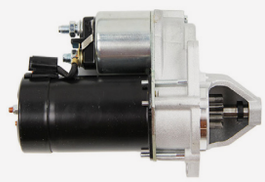

RÉF. : D6710 — La pièce 69,80

Câble de démarreur, tirette avec un «D»

RÉF. : D5898 — La pièce 34,10

Extracteur d'induit de dynamo

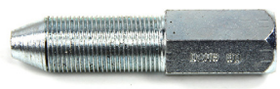

RÉF. : U360113 — La pièce 33,80

Câble de starter, fixation par un carré

RÉF. : D5890 — La pièce 14,60

Câble de starter, tirette avec un «S»

RÉF. : D5891 — La pièce 35,00

Câble starter / démarreur fixation à écrou

RÉF. : D5894 — La pièce 10,70

Kit relais de démarrage

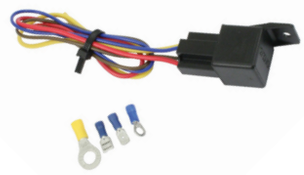

12V - Permet un apport accru d'intensité au démarreur en créant momentanément un «by pass»du contacteur à clé. Fourni avec le schéma de branchement.

RÉF. : U255010 — Le kit 19,20

BOSCH

Bosch 12V - Permet un apport accru de puissance au démarreur en créant momentanément un «by pass»du contacteur à clé. - Fourni avec le schéma de branchement. - Protégé par un fusible 15 ampères.

RÉF. : U255012 — Le kit 25,80

C Balais 6V pour démarreur à tirette

Ducellier

Ducellier 6v à tirette pour 2CV jusque 1970 (dimensions à vérifier) et pour Ducellier 12v n°6202A

RÉF. : D6728 — La paire 8,20

B Balais 12V

PARIS-RHONE

Paris-Rhône 12v grand modèle

RÉF. : D6720 — La paire 5,20

PARIS-RHONE

Paris-Rhône 12v petit modèle

RÉF. : D6722 — La paire 19,20

Femsa ou Ducellier 12v

RÉF. : D6724 — La paire 4,40

Iskra

Iskra 12v

RÉF. : D6726 — La paire 4,30

Voir plus d'outillage page 138

• AMPOULES 6V

Ampoule 3 picots 35/35w blanche

Culot : ampoule à baïonnette **BA21D**
Tension : 6 volts
Nombre de filament : 2
Puissance : 35/35w
Usage : feu de route / feu de croisement
Dimensions : globe : 40mm de diamètre - hauteur : 60mm - culot : 21mm de diamètre

La pièce
RÉF. : U225610 **10,80**

Ampoule de phare 3 picots 40/45w jaune

Culot : ampoule à baïonnette **BA21D** 3 picots
Tension : 6 volts
Nombre de filament : 2
Puissance : 40/45w
Usage : feu de route / feu de croisement
Dimensions : globe : 40mm de diamètre - hauteur : 60mm - culot : 21mm de diamètre

La pièce
RÉF. : U225612 **8,50**

Ampoule 5w

Culot : ampoule à baïonnette **BA15S**
Tension : 6 volts
Nombre de filament : 1
Puissance : 5w
Usage : multiple (feux de position, éclairage de plaque, plafonnier, ...)
Dimensions : culot : 15mm de large

La pièce
RÉF. : U225680 **2,20**

Ampoule CE 45/40w

Utilisée en ampoule principale de phare pendant de longues années.
Culot : CE (code européen) R2 **P45T**
Tension : 6 volts
Nombre de filament : 2
Puissance : 45/40w
Usage : feu de route / feu de croisement
Dimensions : base du culot : 45mm de large - hauteur 82mm - globe : 40mm de diamètre

Blanche — La pièce
RÉF. : U225620 **4,20**

Jaune — La pièce
RÉF. : U225622 **7,50**

Ampoule 4w

Ampoule à baïonnette généralement utilisée pour les veilleuses avant
Culot : ampoule à baïonnette **BA9S**
Tension : 6 volts
Nombre de filament : 1
Puissance : 4w
Usage : veilleuse avant (= feux de position)
Dimensions : culot : 9mm de large

La pièce
RÉF. : U225640 **1,50**

Ampoule navette c5w 38mm

Culot : ampoule navette
Tension : 6 volts
Nombre de filament : 1
Puissance : 5w
Usage : veilleuse arrière (= feux de position) / éclairage de plaque
Dimensions : largeur : 38mm

La pièce
RÉF. : U225670 **1,00**

Ampoule H4 halogène 100/90w

Ampoule de phare principal. Utilisation interdite sur route ouverte, usage réservé à la compétition.
Type de lampe : halogène (H4)
Culot : **P43T**
Tension : 6 volts
Nombre de filament : 2
Puissance : 100/90w
Usage : feu route / feu de croisement
Dimensions : base du culot : 43mm

La pièce
RÉF. : U225633 **9,55**

Ampoule CE halogène 60/55w

Transformez votre phare code européen en phare H4 ! Utilisation interdite sur route ouverte, usage réservé à la compétition.
Type de lampe : halogène (H4)
Culot : CE **P45T**
Tension : 6 volts
Nombre de filament : 2
Puissance : 60/55w
Usage : feu de route / feu de croisement
Dimensions : base du culot : 45mm de large

La pièce
RÉF. : U225630 **9,55**

Ampoule 2w

Culot : ampoule à baïonnette **BA7S**
Tension : 6 volts
Nombre de filament : 1
Puissance : 2w
Usage : tableau de bord
Dimensions : culot : 7mm de large

La pièce
RÉF. : U225690 **3,80**

Ampoule 21/5w

Culot : ampoule à baïonnette **BAY15D**
Tension : 6 volts
Nombre de filament : 2
Puissance : 21/5w
Usage : veilleuse (= feu de position) / feu stop
Dimensions : culot : 15mm de large - hauteur : 50mm - globe : 25mm de diamètre

La pièce
RÉF. : U225660 **1,90**

Ampoule 21w

Culot : ampoule à baïonnette **B15S**
Tension : 6 volts
Nombre de filament : 1
Puissance : 21w
Usage : clignotant / feu stop / feu arrière de brouillard / ...
Dimensions : culot : 15mm de large

La pièce
RÉF. : U225650 **1,30**

Ampoule 15w

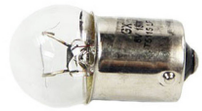

Culot : ampoule à baïonnette **BA15S**
Tension : 6 volts
Nombre de filament : 1
Puissance : 15w
Usage : feu stop / clignotant
Dimensions : hauteur : 35mm - culot : 15mm de large

La pièce
RÉF. : U225683 **2,20**

• AMPOULE 12V

Ampoule CE 45/40w

Utilisée en ampoule principale de phare pendant de longues années.
Culot : CE (code européen) **P45T**
Tension : 12 volts
Nombre de filament : 2
Puissance : 45/40w
Usage : feu de route / feu de croisement
Dimensions : base du culot : 45mm de large - globe : 40mm de diamètre - hauteur : 82mm

Blanche
RÉF. : U225100 La pièce **2,70**

Jaune
RÉF. : U225102 La pièce **4,65**

Ampoule de phare 45/40w type BA20D

Culot : ampoule à baïonnette **BA20D**
Tension : 12 volts
Nombre de filament : 2
Puissance : 45/40w
Usage : feu de croisement / feu de route
Dimensions : culot : 15mm de large
RÉF. : U225088 La pièce **8,90**

Ampoule 10w

Culot : ampoule à baïonnette **BA15S**
Tension : 12 volts
Nombre de filament : 1
Puissance : 10w
Usage : veilleuse / éclairage plaque
Dimensions : hauteur : 35mm - culot : 15mm de large
RÉF. : U225242 La pièce **0,80**

Ampoule 10w 38mm

Culot : ampoule navette
Tension : 12 volts
Nombre de filament : 1
Puissance : 10w
Usage : plafonnier
Dimensions : longueur : 38mm
RÉF. : U225269 La pièce **0,60**

Ampoule 2w type BA7S

Culot : ampoule à baïonnette BA7S
Tension : 12 volts
Nombre de filament : 1
Puissance : 2w
Usage : tableau de bord
Dimensions : culot : 7mm de large
RÉF. : U225290 La pièce **0,60**

Ampoule halogène CE 60/55w

Transformez votre phare code européen en phare H4.
Type de lampe : H4 - halogène
Culot : CE (code européen) **P45T**
Tension : 12 volts
Nombre de filament : 2
Puissance : 60/55w
Usage : feux de route / feux de croisement
Dimensions : base du culot : 45mm de large
RÉF. : U225110 La pièce **5,90**

Ampoule H4 halogène 60/55w

Ampoule de phare principal.
Type de lampe : halogène
Culot : **P43T**
Tension : 12 volts
Nombre de filament : 2
Puissance : 60/55w
Usage : feu de route / feu de clignotant
Dimensions : culot : 43mm de diamètre

Blanche
RÉF. : U225120 La pièce **3,40**

Jaune
RÉF. : U225122 La pièce **8,90**

Ampoule H7 halogène 55w

Type de lampe : halogène (H7)
Culot : **H7**
Tension : 12 volts
Nombre de filament : 1
Puissance : 55w
Usage : feu de route / feu de croisement
RÉF. : U225140 La pièce **7,50**

Ampoule 10w 43mm

Culot : ampoule navette
Tension : 12 volts
Nombre de filament : 1
Puissance : 10w
Usage : plafonnier
Dimensions : longueur : 43mm
RÉF. : U225270 La pièce **0,60**

Ampoule T2 1,2w type W2W

Bouton de warning et compteur
RÉF. : U225295 La pièce **0,85**

Ampoule 3 picots 35/35w 12V

Ampoule principale que l'on retrouve généralement sur les anciens véhicules.
Culot : ampoule à baïonnette **BA21D**
Tension : 12 volts
Nombre de filament : 2
Puissance : 35/35w
Usage : feu de route / feu de clignotant
Dimensions : culot : 21mm de diamètre

Blanche
RÉF. : U225090 La pièce **10,90**

Jaune
RÉF. : U225092 La pièce **11,60**

Ampoule 21/5w

Culot : ampoule à baïonnette **BAY15D,** ergots décalés
Tension : 12 volts
Nombre de filament :2
Puissance : 21/5w
Usage : feu stop / veilleuse (= feu de position)
Dimensions : culot : 15mm de large - Diamètre du globe : 25mm - Hauteur : 50mm
RÉF. : U225260 La pièce **0,70**

Ampoule 21/4w type BAZ15D

Culot : ampoule à baïonnette **BAZ15D**
Tension : 12 volts
Nombre de filament : 2
Puissance : 21/4w
Usage : feu stop / veilleuse (= feu de position)
Dimensions : culot : 15mm de diamètre
RÉF. : U225261 La pièce **1,30**

Ampoule w3w

Couramment employé pour l'éclairage du compteur. Sans culot
RÉF. : U225210 La pièce **1,00**

Ampoule 4w

Ampoule à baïonnette généralement utilisée pour les veilleuses avants.
Culot : ampoule à baïonnette BA9S
Tension : 12 volts
Nombre de filament : 1
Puissance : 4w
Usage : veilleuse avant (= feux de position)
Dimensions : culot : 9mm de large
RÉF. : U225230 La pièce **0,50**

Ampoule 21w blanche

Clignotant, feu stop, feu arrière de brouillard, plusieurs applications possibles.
Culot : ampoule à baïonnette **BA15S**
Tension : 12 volts
Nombre de filament : 1
Puissance : 21w
Usage : clignotant / feu stop / feu arrière de brouillard / ...
Dimensions : culot : 15mm de large
RÉF. : U225250 La pièce **0,50**

Ampoule 5w

Utilisation multiple, tel que feux de position, éclairage de plaque, plafonnier...
Culot : ampoule à baïonnette **BA15S**
Tension : 12 volts
Nombre de filament : 1
Puissance : 5w
Usage : veilleuse (= feu de position) / éclairage de plaque / plafonnier
Dimensions : culot : 15mm de diamètre
RÉF. : U225240 La pièce **0,60**

Ampoule w5w

Ampoule sans culot, couramment employée pour les veilleuses.
RÉF. : U225212 La pièce **1,00**

Coffret d'ampoules 12V

CE - Selon arrivage, contient : 1 ampoule code européen R2 12v 40/45w blanche - 1 ampoule 21/5 w - 1 ampoule 21w - 1 navette 5w - 1 ampoule T4w - 2 ampoules 5w - 4 fusibles
RÉF. : U225010 La pièce **6,90**

H4 - Selon arrivage, contient : - 1 ampoule code européen H4 12v 55/60 w blanche - 1 ampoule 21/5 w - 1 ampoule 21w - 1 navette C5w - 1 ampoule W5w - 1 ampoule 5w - 4 fusibles encastrables
RÉF. : U225012 La pièce **9,80**

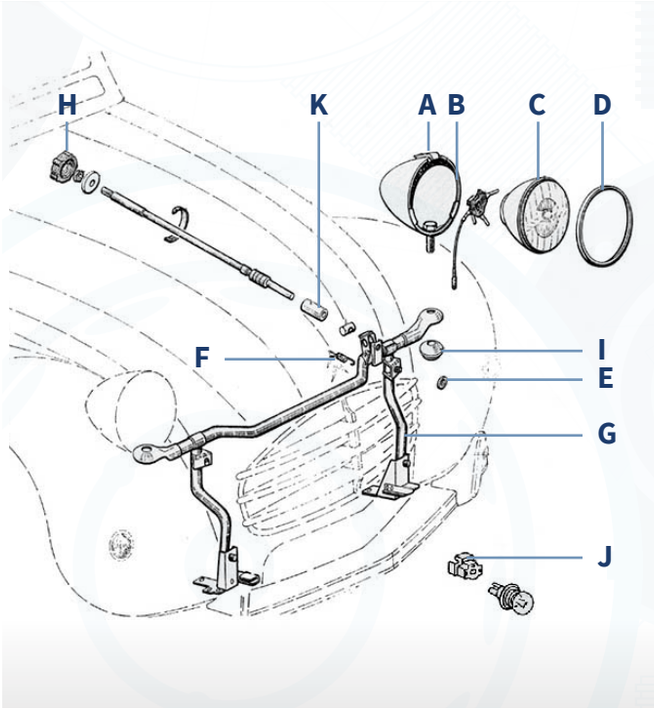

• PHARES 2CV

2CV

C Optique rond

6V - Ampoules 3 picots - Témoin au dessus
RÉF. : D6164 — La pièce **38,80**

Repro - Ampoules CE
RÉF. : D6112 — La pièce **39,90**

Repro - Ampoules H4 - Avec cerclage alu
RÉF. : D6115 — La pièce **39,90**

Casquette de phare inox

Qualité standard
RÉF. : D6128 — La paire **17,90**

ABCD Phare rond complet H4 + bol chromé

Repro - Ampoules H4
RÉF. : D6123 — La pièce **86,80**

Cibie - Ampoules H4
RÉF. : D6120 — La pièce **255,20**

Phare «carré» 2CV

Cuvelage Plastique - Ampoules CE
RÉF. : D6140 — La pièce **72,30**

Cuvelage métal - Ampoules CE
RÉF. : D6142 — La pièce **73,60**

A Verrou d'optique + ressorts

RÉF. : D6132 — La pièce **6,20**

BE Bol de phare plastique

Plastique tout équipé A peindre
RÉF. : D6122 — La pièce **28,70**

Plastique chromé nu sans verrou
RÉF. : D6125 — La pièce **31,90**

Plastique nu sans verrou A peindre
RÉF. : D6124 — La pièce **22,60**

D Cerclage de phare alu

RÉF. : D6172 — La paire **12,40**

E Ecrou de bol de phare

RÉF. : D8901 — La pièce **0,30**

AMPOULES DE PHARE DE 2CV

Type d'ampoule	6V	12V
FEUX DE CROISEMENT ET FEUX DE ROUTE		
Ampoule 3 picots	**U225610** : Blanche - 35/35w **U225612** : Jaune - 40/45w	**U225090** : Blanche - 35/35w **U225092** : Jaune - 35/35w
Ampoule CE	**U225620** : Blanche - 45/40w **U225622** : Jaune - 45/40w	**U225100** : Blanche - 45/40w **U225102** : Jaune - 45/40w
Ampoule CE H4	**U225630** : Blanche - 60/55w **U225633** : Blanche - 100/90w	**U225110** : Blanche - 60/55w **U225120** : Blanche - 60/55w **U225122** : Jaune - 60/55w
VEILLEUSE (= FEUX DE POSITION)		
Ampoule à baïonnette BA9S	**U225640** : Blanche - 4w	**U225230** : Blanche - 4w

Témoin veilleuse

Marchal
RÉF. : D6127-1 — La paire **11,50**

Cibie
RÉF. : D6127-2 — La paire **12,50**

Ducellier
RÉF. : D6127-3 — La paire **11,50**

Protection d'optique

RÉF. : D6133 — La paire **29,90**

F Ressort de barre de phare

RÉF. : D8935 — La pièce **4,00**

G Potence support de phares 2CV4 2CV6

RÉF. : D8327 — La pièce **154,90**

H Molette de commande pour essuie-glaces ou volet d'aération

Sert aussi pour la commande d'essuie-glaces jusque septembre 1962

Noire 1er prix
RÉF. : D8407 — La pièce **1,70**

Noire top qualité
RÉF. : D8401 — La pièce **5,50**

Grise top qualité
RÉF. : D8412 — La pièce **5,80**

I Entretoise conique

RÉF. : D8919 — La pièce **6,70**

J Fiche 3 pôles de phare avant

Convient pour les ampoules code européen (CE) ou H4. Une douzaine de centimètres de fils pour pouvoir vous raccorder sans difficulté.
RÉF. : U230120 — La pièce **6,70**

K Entretoise non filetée de barre de phare

RÉF. : D8936 — La pièce **4,60**

Agrafe de fixation d'optique de phare 6V dans l'enjoliveur

RÉF. : D6882 — La pièce **5,10**

• CLIGNOTANTS 2CV

2CV

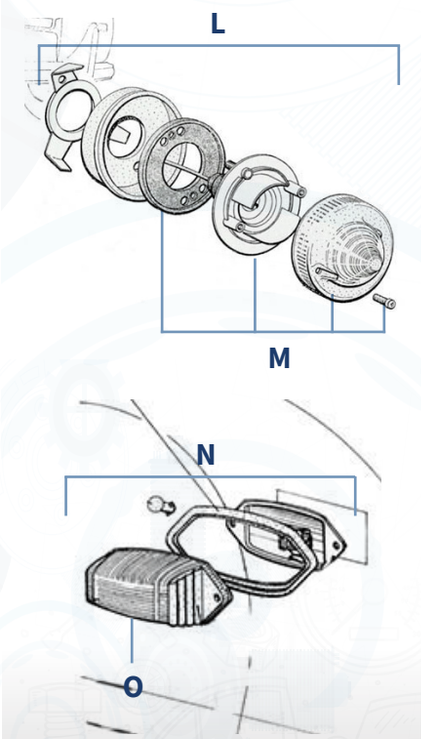

L Clignotant avant rond

Gauche semelle noire
RÉF. : D6170-1 — La pièce **23,70**

Gauche semelle grise
RÉF. : D6170-3 — La pièce **23,70**

Droite semelle noire
RÉF. : D6170-2 — La pièce **23,70**

Droite semelle grise
RÉF. : D6170-4 — La pièce **23,70**

M Clignotant rond orange sans semelle

RÉF. : D6180 — La pièce **18,30**

Cabochon labinal latéral

Seul, sans joint, sans coquille ni porte-ampoule.

Gauche
RÉF. : D6288-1 — La pièce **29,40**

Droit
RÉF. : D6288-2 — La pièce **22,40**

N Clignotant latéral complet 1965-69

Rouge/Blanc
RÉF. : D6284 — La pièce **38,50**

Orange/Blanc
RÉF. : D6287 — La pièce **38,50**

O Cabochon de clignotant latéral rouge/blanc 1965-69

Rouge/Blanc
RÉF. : D6283 — La pièce **18,40**

Orange/Blanc
RÉF. : D6286 — La pièce **18,40**

AMPOULES DE CLIGNOTANTS DE 2CV

6V	12V
CLIGNOTANTS AVANT	
	U225250 : BA15S - 21w
CLIGNOTANTS LATÉRAUX	
U225683 : BA15S - 15w	

Pour les visuels des ampoules, voir pge 120.

• PLAFONNIER 2CV

2CV

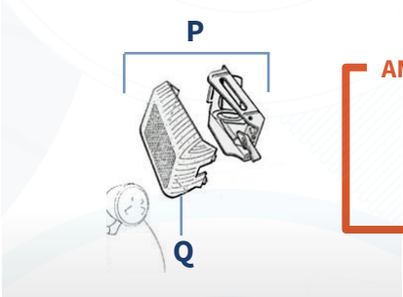

AMPOULE DE PLAFONNIER

12V
U225242 : BA15S - 10w

P Plafonnier complet 2cv

RÉF. : D6109 — La pièce 19,00

Q Cabochon de plafonnier 2cv seul

RÉF. : D6108 — La pièce 6,00

• DYANE - ACADIANE - MÉHARI - AMI 6/8

DYANE ACADIANE MÉHARI AMI 6 AMI 8

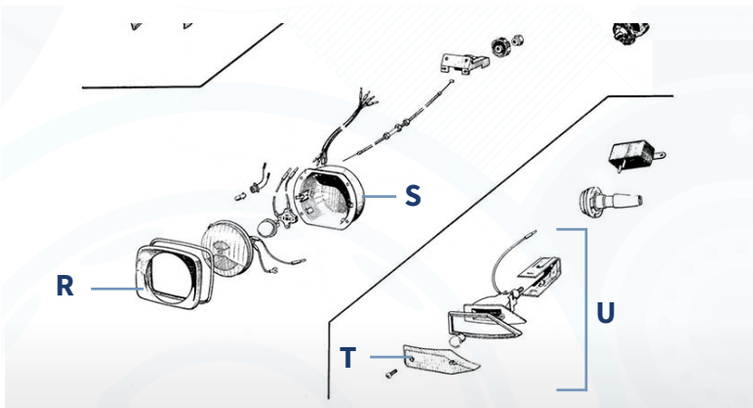

Optique de phare jusque 1979 pour bol métal

Le bol-support dans l'aile est en métal ainsi que l'enjoliveur

Gauche
RÉF. : D6162-1 — La pièce 39,80

Droit
RÉF. : D6162-2 — La pièce 39,80

Optique de phare 1979-1983 pour bol plastique

Le bol-support dans l'aile est en plastque ainsi que l'enjoliveur
RÉF. : D6161 — La pièce 44,80

Optique H4 Ami 6-8 sans veilleuse

AMI 6 AMI 8

RÉF. : D6163 — La pièce 54,70

Pattes de réglage des optiques de phare Ami 8

AMI 8

RÉF. : D6166 — La pièce 27,30

R Enjoliveur de phare

Inox 1969-1978
RÉF. : D6157 — La pièce 18,60

Plastique chromé 79-83
RÉF. : D6159 — La pièce 16,20

Cabochon de plafonnier Dyane

DYANE

RÉF. : D6126 — La pièce 10,70

U Clignotant avant complet

DYANE ACADIANE

Gauche - Type Axo
RÉF. : D6192-1 — La pièce 32,90

Droit - Type Axo
RÉF. : D6192-2 — La pièce 32,90

S Bol porte-phare plastique 1979-1983

+ Câble de commande réglage de phares bol plastique PAGE 136
RÉF. : D5825

RÉF. : D6165 — La pièce 36,60

Ecrou-cage bol de phare métal jusque 04/1979 et boitier de ventilation

Selon les bols, peut nécessiter un petit coup de lime. Aussi dans les boitiers de ventilation, derniers modèles : de 3 à 5 par voiture.
RÉF. : D8963 — La pièce 1,00

T Cabochon avant

Les 2 marques ne sont pas comptables, vérifiez avant de commander.

DYANE ACADIANE

Type Seima gauche
RÉF. : D6192-3 — La pièce 6,90

Type Seima droit
RÉF. : D6192-4 — La pièce 6,90

Type Axo gauche
RÉF. : D6192-5 — La pièce 7,20

Type Axo droit
RÉF. : D6192-6 — La pièce 7,20

AMPOULES POUR DYANE - ACADIANE - MÉHARI - AMI 6/8

Type d'ampoule	6V	12V
FEUX DE CROISEMENT ET FEUX DE ROUTE		
Ampoule CE	**U225620** : Blanche - 45/40w **U225622** : Jaune - 45/40w	**U225100** : Blanche - 45/40w **U225102** : Jaune - 45/40w
Ampoule CE H4	**U225630** : Blanche - 60/55w **U225633** : Blanche - 100/90w	**U225110** : Blanche - 60/55w **U225120** : Blanche - 60/55w **U225122** : Jaune - 60/55w
VEILLEUSE (= FEUX DE POSITION)		
Baïonnette BA9S	**U225640** : Blanche - 4w	**U225230** : Blanche - 4w
Navette	**U225670** : Blanche - 5w	
PLAFONNIER		
Baïonnette BA15S		**U225242** : 10w
CLIGNOTANT AVANT		
Baïonnette BA15S	**U225650 :** Blanche - 21w	**U225250** : Blanche - 21w

• 2CV

ECLAIREUR DE PLAQUE

6V
U225670 : navette - 5w

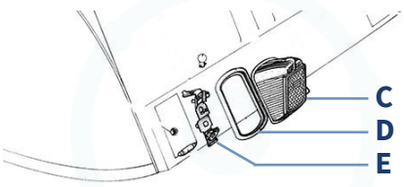

A Eclaireur de plaque complet à partir de 1957

Avec support porte-ampoule
RÉF. : D6291 — La pièce **39,80**

B Cabochon éclaireur de plaque 2 faces

Sans porte ampoule
RÉF. : D6290 — La pièce **19,80**

B Cabochon éclaireur de plaque export gauche

RÉF. : D6292-1 — La pièce **21,00**

C Cabochon de feu arrière à partir de 03-1964

Avec éclaireur de plaque incorporé
Repro

Gauche
RÉF. : D6100-1 — La pièce **21,40**

Droit
RÉF. : D6100-2 — La pièce **22,70**

C Cabochon de feu arrière jusque 03-1964

Sans éclaireur de plaque incorporé - Repro
RÉF. : D6106 — La pièce **21,40**

D Joint pour D6100 et D6106

RÉF. : D6107-3 — La pièce **4,30**

E Porte-ampoules repro

RÉF. : D6105 — La pièce **19,50**

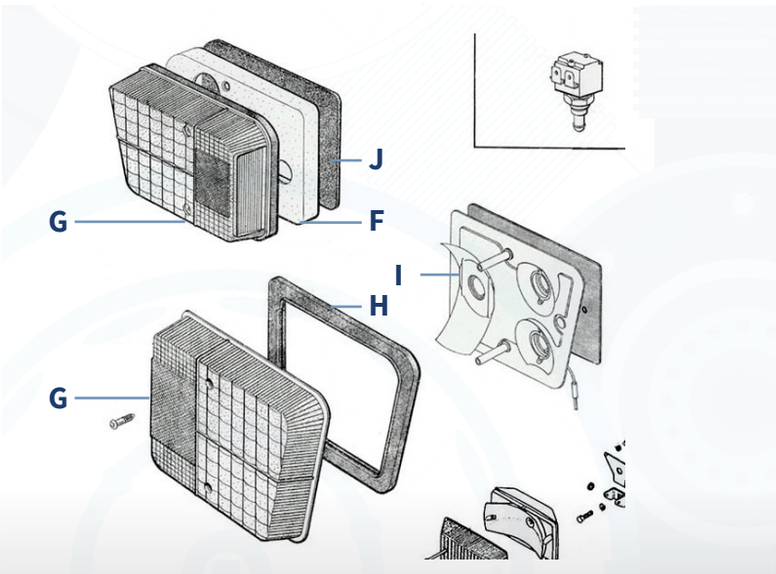

F Semelle de feu arrière à partir de 1970

Noire gauche
RÉF. : D6250-1 — La pièce **7,30**

Grise gauche
RÉF. : D6251-1 — La pièce **7,30**

Noire droite
RÉF. : D6250-2 — La pièce **7,30**

Gris droite
RÉF. : D6251-2 — La pièce **7,30**

FGHI Feu arrière à partir de 1970 embase métal super qualité

Sans semelle de réhausse - Super qualité

Gauche
RÉF. : D6220-1 — La pièce **43,80**

Droite
RÉF. : D6220-2 — La pièce **43,80**

G Cabochon de feu arrière à partir de 1970

Gauche
RÉF. : D6230-1 — La pièce **17,50**

Droit
RÉF. : D6230-2 — La pièce **17,50**

Ecrou M5X0,8

Sur les fixations des feux arrière sur 2CV4 et 2CV6
RÉF. : D8916 — La pièce **0,10**

Rondelle striée 5mm

Fixation des feux arrère sur 2CV4 2CV6
RÉF. : D8947 — La pièce **0,15**

AMPOULES DE FEUX ARRIÈRE 2CV

6V	12V
FEUX STOP	
U225680 : BA15S - 5w **U225683** : BA15S - 15w	**U225250** : BA15S - 21w
VEILLEUSE (= FEUX DE POSITION)	
U225670 : Navette - 5w	**U225240** : BA15S - 5w
CLIGNOTANT ARRIÈRE	
	U225250 : B15S - 21w

J Joint mousse sous feu arrière

RÉF. : D6252 — La paire **2,60**

Enjoliveur inox de feu arrière

RÉF. : D6242 — La paire **23,70**

• 2CV FOURGONNETTE

2CV F.

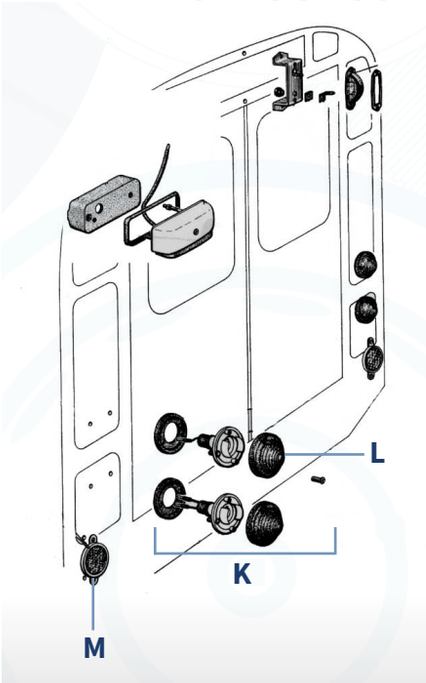

K Clignotant rond orange sans semelle

RÉF. : D6180 — La pièce 18,30

K Feu arrière rond rouge 2 fils

RÉF. : D6260 — La pièce 20,90

L Cabochon de feu rond rouge

RÉF. : D6261 — La pièce 3,80

L Cabochon clignotant rond

Orange - Sans vis
RÉF. : D6174 — La pièce 3,70

Translucide - Sans vis àutiliser avec une ampoule orange U225252
RÉF. : D6176 — La pièce 3,90

Cerclage chromé de clignotant 2cv HY

RÉF. : D6173 — La pièce 8,60

M Catadioptre rond

RÉF. : D6131 — La pièce 9,30

AMPOULES DE FEUX ARRIÈRE DE DY. - AC. - MÉ. - 2CV F.

6V	12V
FEUX STOP ET VEILLEUSE (= FEUX DE POSITION)	
U225660 : BAY15D - 21/5w	**U225260** : BAY15D - 21/5w **U225261** : BAZ15D - 21/4w
CLIGNOTANT ARRIÈRE	
U225680 : BA15S - 5w	**U225250** : BA15S - 21w

• DYANE - ACADIANE - MÉHARI

DYANE ACADIANE MÉHARI

Cabochon de feu arrière Dyane

DYANE

RÉF. : D6101-1 — La pièce 23,40

Cabochon de feu arrière Acadiane et Méhari 4x4

ACADIANE MÉHARI

RÉF. : D6102 — La pièce 10,70

Feu arrière complet Acadiane Méhari 4x4

ACADIANE MÉHARI

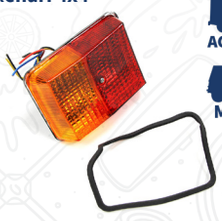

RÉF. : D6103 — La pièce 23,70

• FEUX ADDITIONNELS

Feu de recul

RÉF. : U240110 — La pièce 22,50

Antibrouillard arrière repro

RÉF. : U240205 — La pièce 22,00

Antibrouillards avant jaunes

Diamètre de la vitre 110mm, diamètre du globe chromé 125mm. - Epaisseur 65mm. - Ampoules H3 12 volts fournies.
RÉF. : U235080 — La pièce 99,90

Feu arrière custom

Rouge 2 fils - Non homologué sur route. Ampoules 2 filaments en 12 volts fournie, utilisation pour feu de position et feu stop.
RÉF. : U245110 — La pièce 9,90

Blanc 1 fil - Non homologué sur route. Ampoule 21watts 12 volts fournie, utilisation en feu de recul.
RÉF. : U245111 — La pièce 9,90

Orange 1 fil - Non homologué sur la route. - Ampoule 21 watts 12 volts fournie. - Utilisé pour les clignotants.
RÉF. : U245112 — La pièce 9,90

Supports chromés pour phares additionnels

Les deux machoires de la partie inférieure viennent sur la ferrure du pare choc (largeur maximum de la ferrure 75mm).
La partie supérieure est orientable.
Hauteur totale maximum 20 cm.
Antibrouillards ou longue portées pourront être posés sur votre véhicule sans faire le moindre trou.
RÉF. : U235090 — La pièce 89,90

Klaxon

12 volts «CITY BELL» son tramway - A monter en complément du klaxon normal
RÉF. : U215005 La pièce **41,50**

12V 2 tons style «70's» chromé - Peut se monter à la place de celui d'origine
RÉF. : U215016 La pièce **39,50**

12 volts
RÉF. : U215200 La pièce **9,50**

Klaxon 12 Volts Hella «Bosch style»
RÉF. : U215205 La pièce **51,80**

12 volts chromé 12cm
RÉF. : U215210 La pièce **14,20**

Set de 2 klaxons 12V chromés style Bosch, ton grave 320 Hz, ton aigu 430 Hz avec E-marque
Diamètre hors tout 12cm.
RÉF. : U215220 La pièce **39,90**

6 volts
RÉF. : U215260 La pièce **14,70**

Klaxon 12 volts HELLA
RÉF. : U215203 La pièce **25,50**

Klaxon «vieux tacot» 115 décibels

6 volts
RÉF. : U215040 La pièce **35,30**

6 volts **chromé qualité supérieure**
RÉF. : U215041 La pièce **41,00**

12 volts
RÉF. : U215045 La pièce **36,80**

12 volts chromé
RÉF. : U215050 La pièce **24,80**

12 volts chromé **qualité +**
RÉF. : U215053 La pièce **39,90**

Interrupteur 2 positions

Interrupteur à l'ancienne en acier et bakélite, pour un look old school.
Fixation des fils par 2 vis.
Longueur du basculeur 15mm.
RÉF. : U252060 La pièce **7,20**

H Interrupteur à bouton-poussoir

Interrupteur à l'ancienne en acier et bakélite, pour un look old school.
Fixation dans un trou de 11mm.
RÉF. : U252112 La pièce **11,60**

Interrupteur 2 positions illuminable

Illuminable - Une 3ème cosse permet d'illuminer le basculeur, et vous confirme la mise sous tension de l'accessoire.
RÉF. : U252070 La pièce **1,50**

Bouton poussoir étanche

Diamètre du bouton 25mm, hauteur 20mm. - Le complément idéal pour l'installation d'un klaxon additionnel, ou en bouton de démarreur. Connexion par vis. Longueur de la partie cachée 34mm, diamètre 28mm.
RÉF. : U252110 La pièce **14,40**

Relais 4 pôles 6 v 30/40a

RÉF. : U255028 La pièce **11,50**

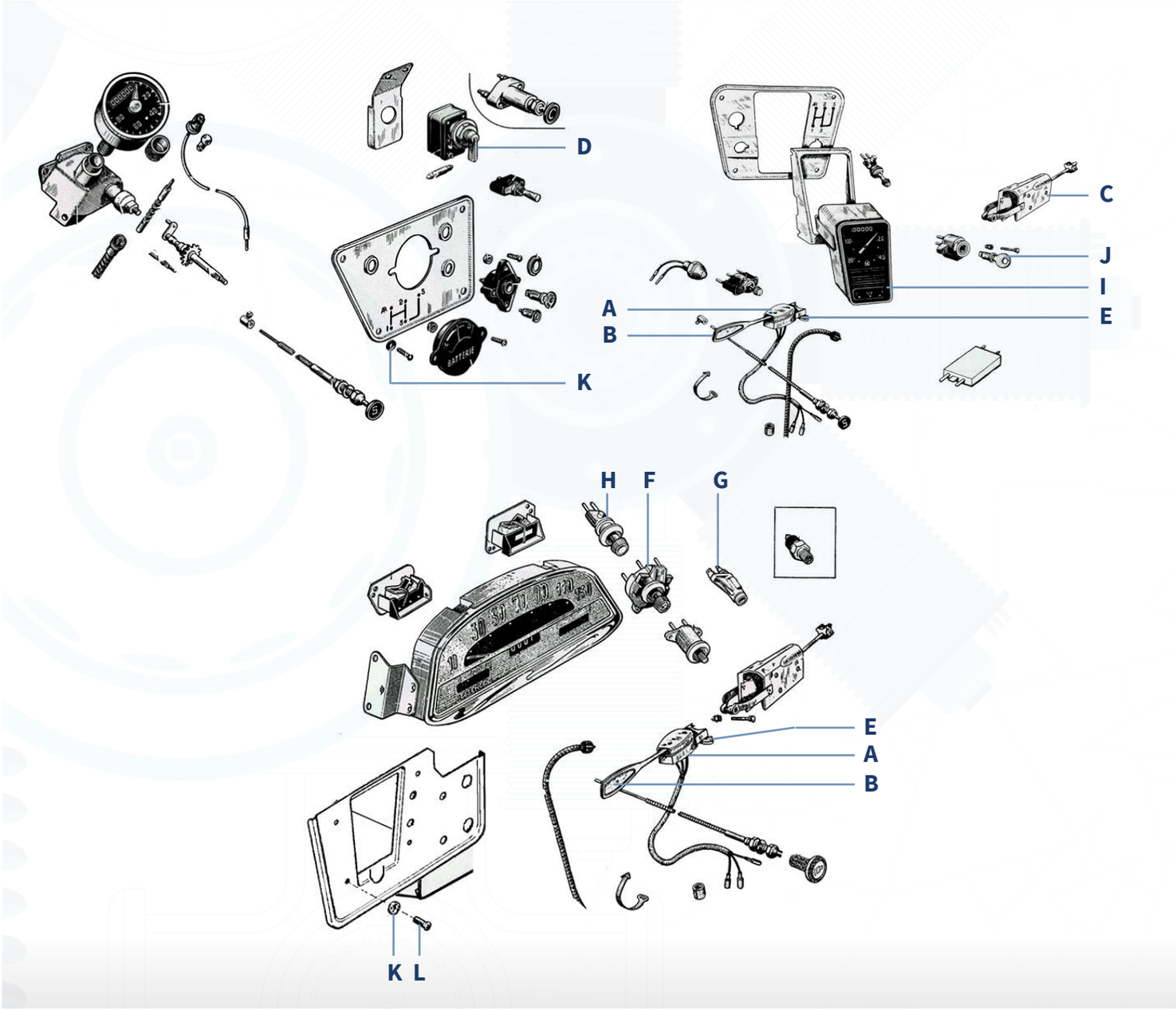

A Commodo clignotant 2cv

Gris clair **avec bruiteur**
RÉF. : D6819
La pièce **37,10**

2CV MÉHARI

2cv Méhari noir **avec bruiteur**
RÉF. : D6809
La pièce **37,80**

Gris clair
RÉF. : D6811
La pièce **23,70**

Marron
RÉF. : D6814
La pièce **23,70**

Noir
RÉF. : D6810
La pièce **23,70**

Bruiteur seul (montage à l'extérieur du commodo)

RÉF. : D6837
La pièce **8,50**

B Manette de commodo seule

Noire
RÉF. : D6812
La pièce **6,50**

Chromée
RÉF. : D6817
La pièce **7,10**

C Commodo de phare

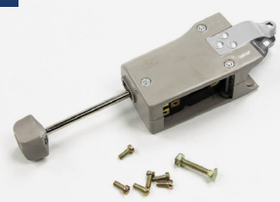

2cv A AZ HY gris ancien modèle
RÉF. : D6821 La pièce **112,60**

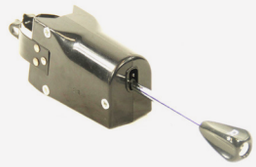

2CV4-6 noir Qualité supérieure
RÉF. : D6824 La pièce **39,80**

2CV4-6 noir repro
RÉF. : D6824R La pièce **68,70**

D Manette de clignotant imite la minuterie

A monter avec une centrale clignotante
RÉF. : D6816 La pièce **45,90**

Centrale clignotante

6v alu 3 broches - Pas de patte de fixation, se pose dans un rangement ou un système à collier.
RÉF. : D6838 La pièce **6,20**

3 cosses plates 6v
RÉF. : 82850 La pièce **29,00**

12v alu 3 broches
RÉF. : D6825 La pièce **6,50**

Electronique 12v 4 broches
RÉF. : D6830 La pièce **7,30**

Ronde 2 cosses plates 6v
RÉF. : 82855 La pièce **18,10**

Ronde 2 cosses plates 12v
RÉF. : 82865 La pièce **10,50**

E Support métal du commodo de clignotant

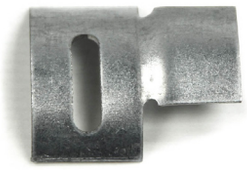

RÉF. : D6808 La pièce **7,50**

F Commutateur de stationnement

RÉF. : D6818 La pièce **3,50**

Témoin lumineux

Prévoir ampoule U225210, non fournie. Prévoir un trou de 16mm pour le montage du témoin. Longueur hors tout 60mm.

Rouge
RÉF. : U254001 La pièce **8,30**

Vert
RÉF. : U254002 La pièce **8,30**

G Voyant repro 4 couleurs rouge orange bleu vert

Ampoule incluse
RÉF. : D6835 La pièce **33,90**

H Interrupteur à bouton-poussoir

Interrupteur à l'ancienne en acier et bakélite, pour un look old school. Fixation dans un trou de 11mm.
RÉF. : U252112 La pièce **11,60**

Interrupteur 2 positions

Noire - Interrupteur à l'ancienne en acier et bakélite, pour un look old school. Fixation des fils par 2 vis. Longueur du basculeur 15mm.
RÉF. : U252060 La pièce **7,90**

Illuminable - Une 3ème cosse permet d'illuminer le basculeur, et vous confirme la mise sous tension de l'accessoire.
RÉF. : U252070 La pièce **1,50**

Bouton poussoir étanche

Diamètre du bouton 25mm, hauteur 20mm. - Le complément idéal pour l'installation d'un klaxon additionnel, ou en bouton de démarreur. Connexion par vis. Longueur de la partie cachée 34mm, diamètre 28mm.
RÉF. : U252110 La pièce **14,40**

I Compteur petit modèle 12v 120 km/h

A utiliser avec l'ampoule U225290
RÉF. : D6841 La pièce **114,50**

J Contacteur au tableau de bord

A AU AZ AZU AZAM
RÉF. : D3798 La pièce **32,80**

A AU AZ AZU
RÉF. : D3797 La pièce **42,10**

Adaptable - Longueur hors tout 75mm, diamètre maximum 45mm. - 4 positions: accessoire, point zéro, contact, démarrage.
RÉF. : U252150 La pièce **15,60**

Bouton rectangulaire

Niveau liquide de freins
RÉF. : D6827 La pièce **16,80**

Feux de détresse
RÉF. : D6828 La pièce **16,80**

Essuie-glaces
RÉF. : D6829 La pièce **17,60**

Bouton carré - Méhari dernier modèle

MÉHARI

Niveau liquide de freins
RÉF. : D6831 — La pièce **21,90**

Feux de détresse
RÉF. : D6832 — La pièce **21,90**

Essuie-glaces
RÉF. : D6833 — La pièce **21,90**

Essuie-glaces
RÉF. : D6834 — La pièce **21,90**

K Cuvette de vis de fixation

RÉF. : D8904 — La pièce **0,40**

L Vis petit tableau de bord longueur 16mm

RÉF. : D8946 — La pièce **0,20**

L Vis grand tableau de bord longueur 30mm

RÉF. : D8939 — La pièce **0,30**

Cosse banane femelle 4mm

RÉF. : U460010 — La pièce **0,55**

Boite à fusibles universelle

RÉF. : U250035 — La boîte **22,60**

Jeu de cosses complet pour faisceau 3mm

RÉF. : D6134-19 — Le jeu **32,50**

Jeu de cosses complet pour faisceau 4mm

RÉF. : D6134-20 — Le jeu **20,10**

Cosse banane mâle 4mm

RÉF. : U460011 — La pièce **0,55**

Collier caoutchouc

Longueur 48mm
RÉF. : D6492-1 — La pièce **1,80**

Longueur 60mm
RÉF. : D6492-2 — La pièce **1,90**

Longueur 78mm
RÉF. : D6492-4 — La pièce **1,90**

Longueur 122mm
RÉF. : D6492-5 — La pièce **1,90**

Passe-fil

Prévu pour les trous de 10mm. - Diamètre intérieur : 6mm - Diamètre extérieur : 13mm.
RÉF. : U450405 — La pièce **1,60**

Prévu pour les trous de 14mm. - Diamètre intérieur : 8mm - Diamètre extérieur : 17mm
RÉF. : U450408 — La pièce **1,60**

Prévu pour les trous de 30mm. - Diamètre intérieur : 22mm - Diamètre extérieur : 38mm.
RÉF. : U450410 — La pièce **1,90**

Prévu pour les trous de 20mm - Diamètre intérieur : 16mm - Diamètre extérieur : 25mm.
RÉF. : U450411 — La pièce **1,50**

Câble de compteur 2cv Berline jusque 06/1979

2CV
MÉHARI

RÉF. : D5870 — La pièce **12,60**

Câble de compteur 2cv Berline après 06/1979

2CV
MÉHARI

RÉF. : D5860 — La pièce **9,60**

Câble compteur Dyane Acadiane Ami 8 1968-76

DYANE
ACADIANE
AMI 8
MÉHARI

RÉF. : D5863 — La pièce **22,50**

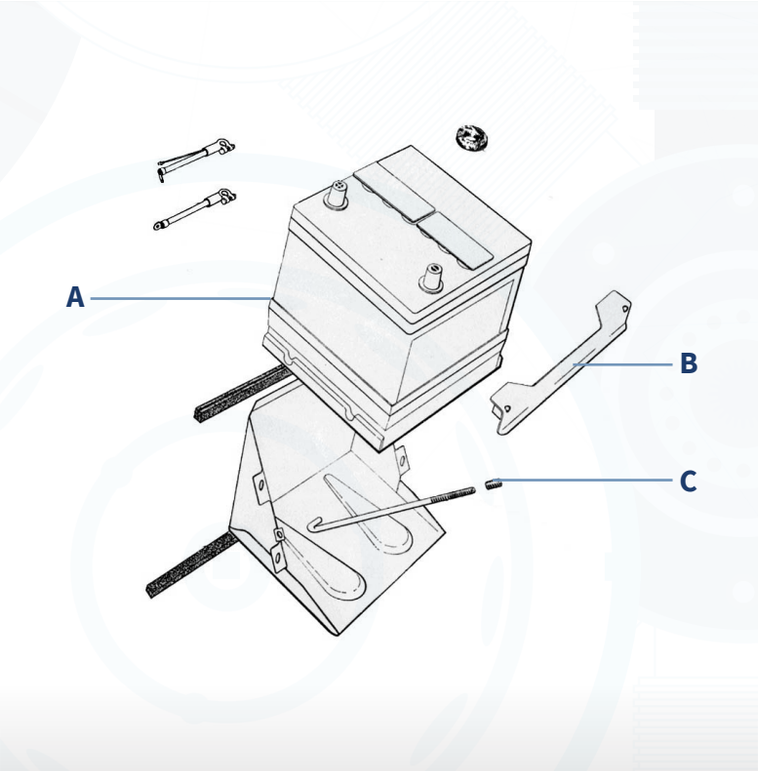

A Batterie look «d'époque» 6v vide | 2CV Citroën

Caractéristiques: 66 ampères/heure, 360 ampères au démarrage. - Livrée vide uniquement, prévoir 3 litres d'acide sulfurique.

RÉF. : U260520 La pièce **166,50**

A Batterie pleine

VENDU EXCLUSIVEMENT EN MAGASIN

VARTA BLUE - Caractéristiques: 12 volts, 44 ampères/heure, 440 ampères au démarrage.

RÉF. : U260553 La pièce **92,00**

A Batterie look «d'époque» 6v vide 84ah | Universelle

84 ampères/heure, 390 ampères au démarrage. Livrée vide uniquement, prévoir 4 litres d'acide sulfurique.

RÉF. : U260525 La pièce **166,50**

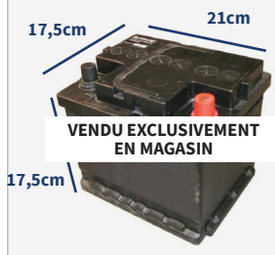

VENDU EXCLUSIVEMENT EN MAGASIN

12 volts - Caractéristiques: 12 volts, 45 ampère/heure, 340 ampères au démarrage

RÉF. : U260550 La pièce **65,80**

B Bride de batterie inox seule

RÉF. : D6859 La pièce **22,60**

C Bride de batterie acier avec tirants et boulonnerie

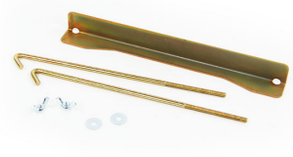

RÉF. : D6857 Le kit **18,80**

C Bride de batterie acier seule

RÉF. : D6855 La pièce **4,60**

Bride inox avec support régulateur

RÉF. : D6871 La pièce **22,30**

Cosse de batterie « - »

Section de câble maximum 13mm - Dimensions 50mm sur 37mm, épaisseur 12mm

RÉF. : U260055 La pièce **3,90**

Cosse de batterie « + »

Section de câble maximum 13mm Dimensions 50mm sur 42mm, épaisseur 12mm.

RÉF. : U260050 La pièce **3,90**

Acide de batterie

VENDU EXCLUSIVEMENT EN MAGASIN

Pour une batterie de petite taille, il faut 3 litres d'acide sulfurique environ

RÉF. : U260599 La pièce **5,20**

Fusibles

10 ampères **RÉF. : D6872** La pièce **0,60**

15 ampères **RÉF. : D6874** La pièce **0,60**

Câble de batterie

Négatif **RÉF. : U260230** La pièce **15,50**

Positif **RÉF. : U260250** La pièce **15,50**

Câble de batterie positif avec cosse

RÉF. : U260260 La pièce **20,00**

Coupe circuit universel

Sur une borne de la batterie, vous permet de couper le circuit afin d'éviter le déchargement de celle ci. Sur l'alimentation de la bobine, vous pouvez réaliser un antivol, sans couper l'alimentation de l'horloge, de l'autoradio... Dimensions : diamètre 60mm, hauteur hors tout 77mm. Fourni avec une clé.

RÉF. : U260100 La pièce **8,90**

Protection sous batterie

Dimensions : 30,5 x 20,5 cm, épaisseur 4 mm - Elément en feutrine.

RÉF. : U260595 La pièce **18,20**

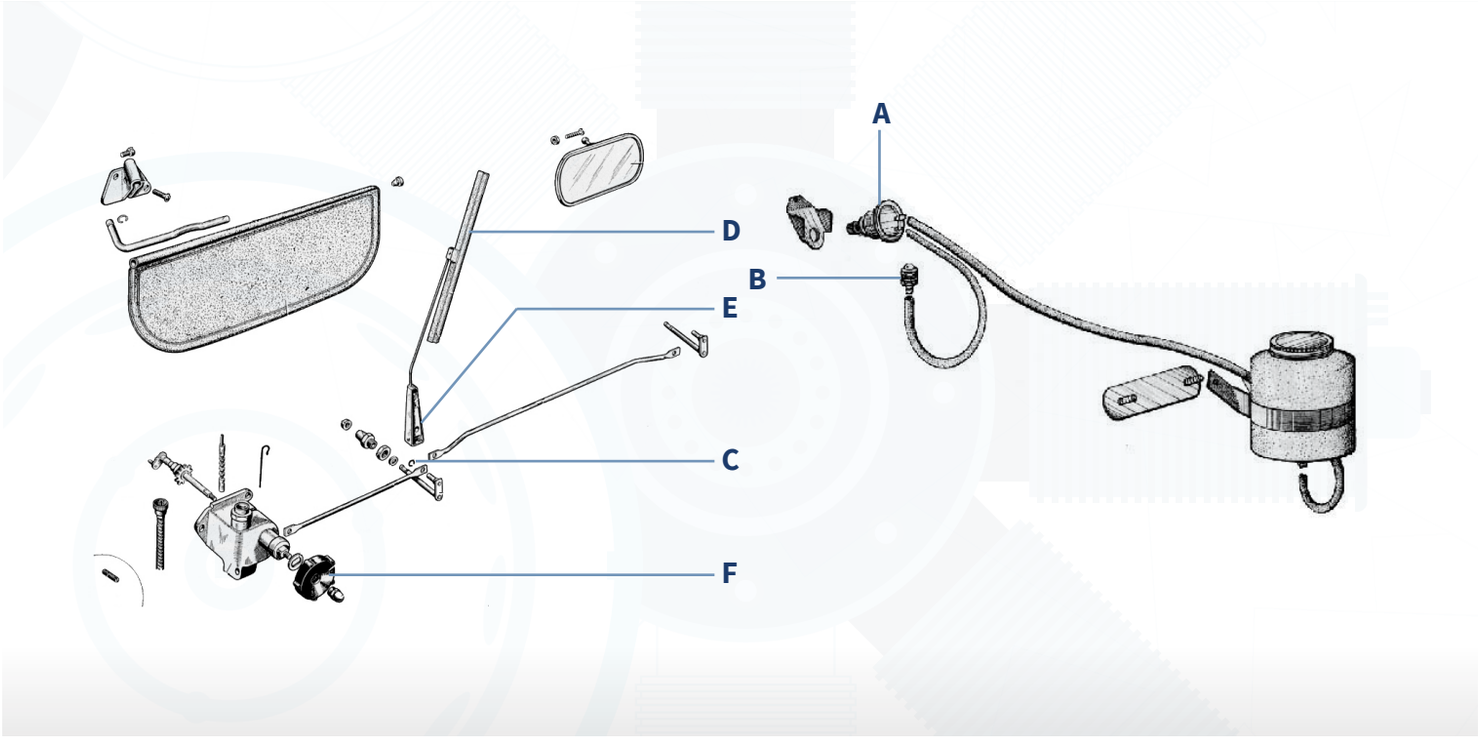

D Balais d'essuie glace fixation à vis à l'ancienne

Chromé 28cm Dyane Ami HY
RÉF. : D1512 — La paire **25,70**

Ancien réglette chromée 2cv
RÉF. : D1514 — La paire **17,90**

Inox (ancien modèle) 2cv - qualité supérieure DOGA
RÉF. : D1518 — La paire **22,50**

Balais d'essuie glace

2cv4 2cv6
RÉF. : D1510 — La paire **17,20**

Dyane, Acadiane, Ami 6
RÉF. : D1520 — La paire **16,70**

DYANE ACADIANE AMI 6

Axe d'essuie glace fin 2cv de 03-1963 à 02-1970

RÉF. : D1523 — La pièce **54,20**

Axe support d'essuie glace 2cv depuis mars 1970

RÉF. : D1525 — La pièce **29,60**

E Bras d'essuie glace 2CV

2cv chromé - Utilisable avec les balais ancien modèle «réglettes»
RÉF. : D1531 — La pièce **19,10**

2cv noir - Utilisable avec les balais ancien modèle «réglettes»
RÉF. : D1532 — La pièce **19,50**

2cv chromé - N'est pas utilisable avec les balais ancien modèle «réglettes»
RÉF. : D1533 — La pièce **16,10**

Rondelle joint d'axe d'essuie-glace

RÉF. : D1526 — La pièce **1,00**

Bras d'essuie glace Méhari

MÉHARI

Noir (31cm)
RÉF. : D1534 — La pièce **19,50**

Inox (31cm)
RÉF. : D1536 — La pièce **19,50**

Tirette d'essuie-glace de 2CV jusque 1970

RÉF. : D1508 — La pièce **22,00**

Ecrou extérieur chromé seul

RÉF. : D8929 — La pièce **3,40**

C Clip d'axe d'essuie glace

RÉF. : D1524 — La pièce **0,40**

F Molette de commande

Noire - 1er prix
RÉF. : D8407 — La pièce **1,70**

Noir - Top qualité
RÉF. : D8401 — La pièce **5,50**

Grise - Top Qualité
RÉF. : D8412 — La pièce **5,80**

Kit remplacement moteur essuie-glace rectangulaire par un rond

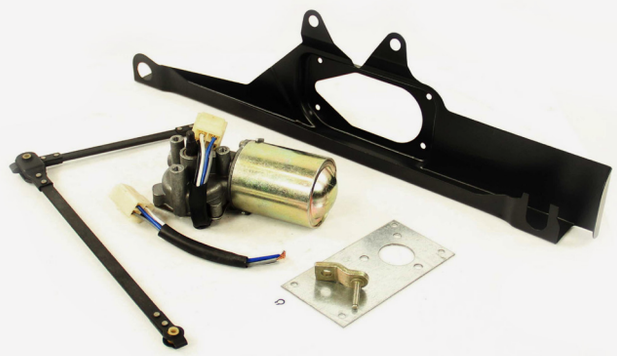

RÉF. : D1529K — Le kit 196,00

Moteur essuie-glace «rond» 12 volts

RÉF. : D1528 — La pièce 80,50

Kit lave-glace complet

RÉF. : U715150 — Le kit 26,50

A Pompe de lave-glace

Manuelle
RÉF. : U715110 — La pièce 19,90

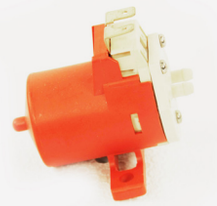

Electrique adaptable
RÉF. : U715130 — La pièce 21,90

Tuyau de lave-glace

1 mètre
RÉF. : U715200-1 — Le mètre 1,50

20 mètres
RÉF. : U715200-20 — Les 20m 23,90

B Gicleur de lave glace chromé + joint

RÉF. : D1543 — Le kit 11,30

Passe-fil

Trou de 10mm
RÉF. : U450405 — La pièce 1,60

Intérieur 8 extérieur 18 pour trou de 13
RÉF. : U450406 — La pièce 1,60

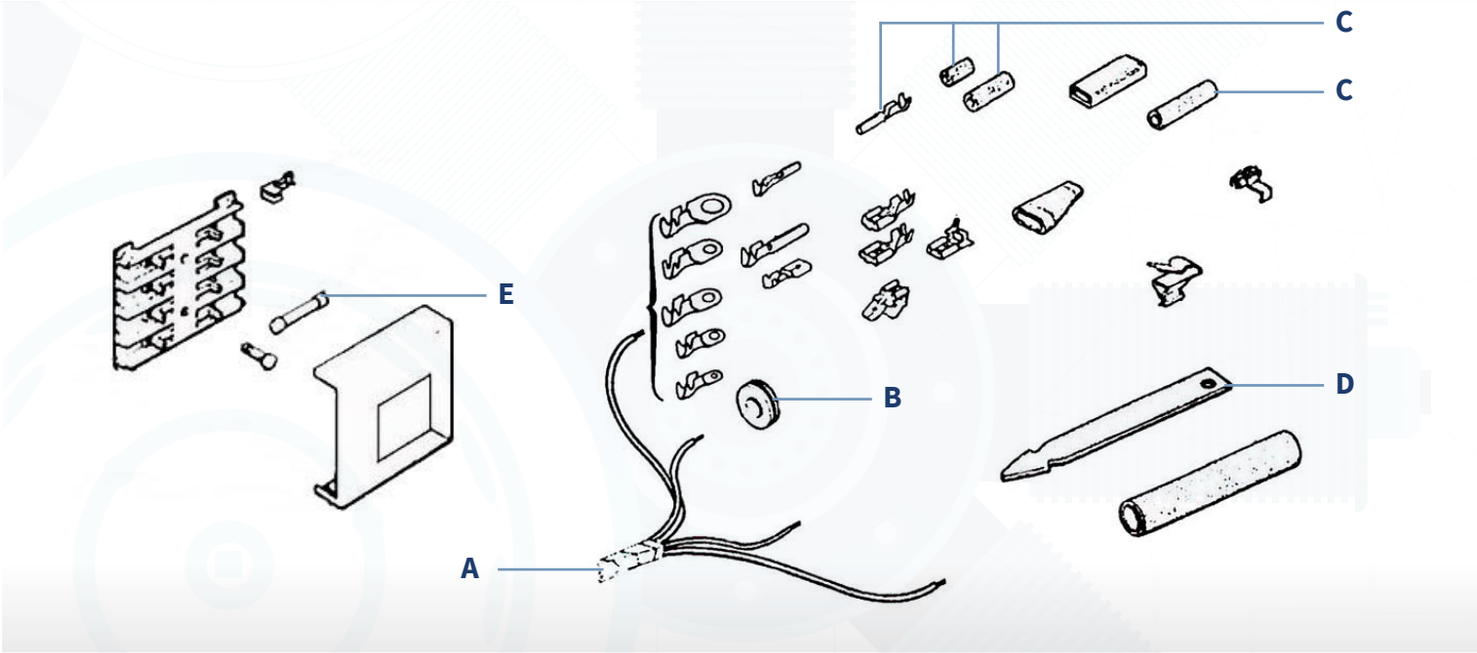

A Faisceau

Avant 2cv 1954-62 superbe repro
RÉF. : D6134-1 — La pièce **375,30**

Avant 1962-65 superbe repro
RÉF. : D6134-2 — La pièce **438,90**

Jusque 1974-91 superbe repro
RÉF. : D6134-3 — La pièce **521,00**

Faisceau de Barre de Phares 1954-65
RÉF. : D6134-4 — La pièce **99,70**

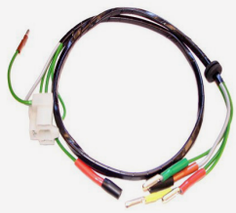

Faisceau de phare 1974-91
RÉF. : D6134-5 — La pièce **53,20**

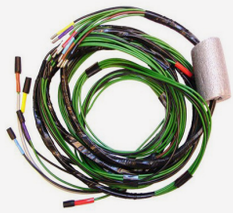

Arrière 1974-91 superbe repro
RÉF. : D6134-6 — La pièce **189,10**

Jeu de cosses complet

Pour faisceau 3mm
RÉF. : D6134-19 — Le jeu **32,50**

Pour faisceau 4mm
RÉF. : D6134-20 — Le jeu **20,10**

Cosse sans isolant

Femelle 3mm
RÉF. : U460022 — La pièce **0,90**

Mâle 3mm
RÉF. : U460021 — La pièce **0,90**

Femelle 4mm
RÉF. : U460024 — La pièce **0,90**

Mâle 4mm
RÉF. : U460023 — La pièce **0,90**

C Cosse banane

Femelle 4mm
RÉF. : U460010 — La pièce **0,55**

Mâle 4mm
RÉF. : U460011 — La pièce **0,55**

E Fusibles

10 ampères
RÉF. : D6872 — La pièce **0,60**

15 ampères
RÉF. : D6874 — La pièce **0,60**

D Collier caoutchouc

Longueur 48mm
RÉF. : D6492-1 — La pièce **1,80**

Longueur 60mm
RÉF. : D6492-2 — La pièce **1,90**

Longueur 78mm
RÉF. : D6492-4 — La pièce **1,90**

Longueur 122mm
RÉF. : D6492-5 — La pièce **1,90**

B Passe-fil

Trou de 10mm
RÉF. : U450405 La pièce **1,60**

Intérieur 8 extérieur 18 pour trou de 13
RÉF. : U450406 La pièce **1,60**

Trou de 14mm
RÉF. : U450408 La pièce **1,60**

Trou de 15mm
RÉF. : U450412 La pièce **1,20**

Trou de 19mm à percer
RÉF. : U450416 La pièce **1,50**

Trou de 20mm
RÉF. : U450411 La pièce **1,50**

Trou de 30mm
RÉF. : U450410 La pièce **1,90**

Ruban adhésif isolant «coton»

RÉF. : U230015 La pièce **8,90**

Fiche 3 pôles de phare avant

RÉF. : U230120 La pièce **6,70**

Faisceau électrique universel

RÉF. : U230100 La pièce **143,80**

Faisceau électrique pour attelage 7 broches

RÉF. : D1159 La pièce **9,00**

Boite à fusible 1 fusible universelle Hella

RÉF. : U250028 La boîte **7,20**

Boîte universelle en bakélite pour 2 fusibles

RÉF. : U250030 La boîte **6,20**

Boite à fusibles universelle

Contient 6 fusibles navettes.
Couvercle vissé.
RÉF. : U250035 La boîte **22,60**

Fusibles (par 20)

8 ampères
RÉF. : U250050 Les 20 **3,60**

16 ampères
RÉF. : U250055 Les 20 **3,60**

20 ampères
RÉF. : U250060 Les 20 **3,60**

Kit relais de démarrage Bosch 12v

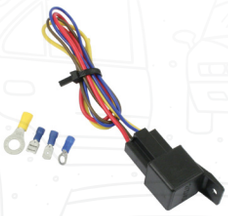

RÉF. : U255010 La pièce **19,20**

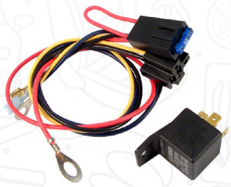

BOSCH
RÉF. : U255012 La pièce **25,80**

Relais 4 pôles 6 v 30/40a

RÉF. : U255028 La pièce **11,50**

• CÂBLES DE DÉMARREUR

Câble de démarreur, tirette avec un «D»

Fixation par écrou
RÉF. : D5898
La pièce **34,10**

Câble de starter, tirette avec un «S»

Fixation par écrou
RÉF. : D5891
La pièce **35,00**

Câble starter / démarreur fixation à écrou

Fixation par écrou
RÉF. : D5894
La pièce **10,70**

Câble de starter, fixation par un carré

RÉF. : D5890
La pièce **14,60**

• CÂBLE DE COMMANDE RÉGLAGE DE PHARES

Câble de commande réglage de phares Méhari Dyane

Pour modèle à bol plastique
(à partir d'avril 1979)
RÉF. : D5825
La pièce **17,50**

• CÂBLE D'ACCÉLÉRATEUR

Câble d'accélérateur

Agrafe de réglage comprise
RÉF. : D5880
La pièce **10,70**

• CÂBLES D'EMBRAYAGE

Câble d'embrayage jusque janvier 1970

RÉF. : D5810
La pièce **9,90**

Câble d'embrayage à partir de janvier 1970

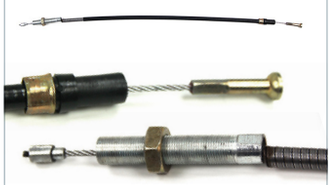

RÉF. : D5815
La pièce **9,40**

Câble d'embrayage Ami 6 à partir de 05/68 et Ami 8

RÉF. : D5817
La pièce **13,30**

• CÂBLES DE COMPTEUR

Câble de compteur 2cv Berline jusque 06/1979

Longueur : 905mm
RÉF. : D5870
La pièce **12,60**

Câble de compteur 2cv Berline après 06/1979

Longueur : 790mm
RÉF. : D5860
La pièce **9,60**

Câble compteur Dyane Acadiane Ami 8 1968-76

Longueur : 710mm
RÉF. : D5863
La pièce **22,50**

• CÂBLE DE CHAUFFAGE

Câble de chauffage

Depuis la manette
RÉF. : D5820
La pièce **13,50**

De gauche à droite
RÉF. : D5821
La pièce **11,30**

• CÂBLES DE FREIN À MAIN

Câble de frein à main disques

Gauche
RÉF. : D5850-1 — La pièce **7,90**

Droit
RÉF. : D5850-2 — La pièce **7,90**

Câble de frein à main tambours jusque 06/81

RÉF. : D5830 — La pièce **7,20**

• CÂBLES DE BATTERIE

Câble de batterie positif avec cosse

1 mètre
RÉF. : U260260 — La pièce **20,00**

Câble de batterie

Négatif
RÉF. : U260230 — La pièce **15,50**

De gauche à droite
RÉF. : U260250 — La pièce **15,50**

• ACCESSOIRES CÂBLES

Câble de masse 44cm

RÉF. : U260220 — La pièce **17,20**

Raccourcisseur câble d'accélérateur

RÉF. : U160056 — La pièce **4,60**

Agrafe de câble d'accélérateur

Cette agrafe est comprise à l'achat du câble
RÉF. : D5882 — La pièce **1,90**

Axe de cable d'accélérateur pour carbu double-corps

RÉF. : D5521 — La pièce **4,60**

Kit raccourcisseurs de câbles (frein, accélérateur, embrayage)

RÉF. : U160075 — Le kit **17,50**

Barillet de câble de frein à main

RÉF. : D5839 — La pièce **5,60**

Serre câble universel

Diamètre 8 mm - Longueur 14 mm - Diamètre de câble maximum 4 mm
RÉF. : U160050 — La pièce **1,30**

Serre-câble double

Pour câbles de chuffage
RÉF. : D7697 — La pièce **8,60**

Bride de câble gauche double

Pour câble de chauffage - Modèle pour tenir 2 gaines
RÉF. : D7695 — La pièce **4,60**

Retenue de gaine de câble (simple)

Pour câble de starter, câble d'accélérateur et câble de chauffage coté droit - Modèle pour tenir 1 gaine.
RÉF. : D7696 — La pièce **6,50**

Attache inférieure de gaine de câble de starter carburateur double-corps

RÉF. : D5522 — La pièce **7,60**

Ecrou M10 fin pour câble D5815, D5817 et contact stop

Epaisseur 6mm
RÉF. : D8928 — La pièce **1,10**

Vis du collier D3785 et du câble de compteur

RÉF. : D3786 — La pièce **0,50**

Guide-câble de compteur

RÉF. : D4429 — La pièce **9,60**

Kit prolongateur de câble

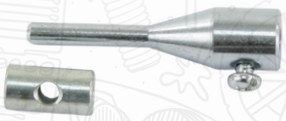

RÉF. : U160055 — Le kit **5,70**

Clé pour bague écrou de 74mm et écrou de 44

Combinée avec une douille de 44mm pour l'écrou de moyeu arrière

RÉF : U360114 — La pièce 45,90

Pige de calage d'allumage

RÉF. : U360175 — La pièce 16,10

Clé coudée pour carburateur

RÉF. : U360185 — La pièce 33,90

Clé à tuyauter

8/10mm
RÉF. : U315010 — La pièce 14,00

9/11mm
RÉF. : U315012 — La pièce 14,00

Douille de démontage de la poulie

RÉF. : D5745 — La pièce 9,90

Clé plate de 46mm

RÉF. : U360170 — La pièce 14,80

Extracteur de roulement nadella de vilebrequin

RÉF. : U360154 — La pièce 86,80

Lève soupapes

RÉF. : U360149 — La pièce 133,00

Clé 2 pans axe de culbuteur

RÉF. : U360150 — La pièce 44,70

Clé pour démontage filtre à huile

RÉF. : U300070 — La pièce 7,50

Clé de dépose de radiateur d'huile

RÉF. : U360136 — La pièce 53,90

Douille de réparation provisoire de bougie

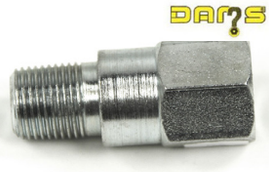

RÉF. : U310013 — La pièce 9,00

Clé pour écrou de sortie de boîte

RÉF. : U360152 — La pièce 93,40

Clé 6 pans longue pour nouvel écrou sortie boîte

RÉF. : U360153 — La pièce 67,20

Outil à frapper pour remplacement axe de pivot

RÉF. : U360180 — La pièce 78,00

Outil de dépose repose d'axe de pivot

RÉF. : U360157 — La pièce 680,00

Clé de dépose du pignon de direction

RÉF. : U360131 — La pièce 74,50

Clé pour écrou de bras de suspension

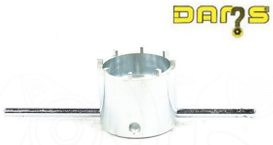

RÉF. : U360123 — La pièce 96,80

Clé pour bague écrou de 74mm

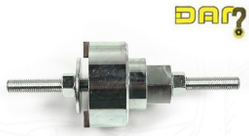

RÉF. : U360110 — La pièce 104,80

Clé pour bague écrou de 78mm

RÉF. : U360111 — La pièce 104,80

Clé de réglage de hauteur de caisse pour tirant de 8mm

RÉF. : U360120 — La pièce 73,80

Clé de réglage de hauteur de caisse pour tirant de 9mm

RÉF. : U360121 — La pièce 73,80

Outil de montage des cages de roulement

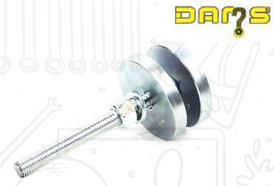

RÉF. : U360130 — La pièce 74,50

Douille de réglage de hauteur de caisse 8-9mm

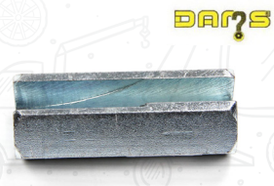

RÉF. : U360122 — La pièce 53,80

Clé de réglage des papillons de frein à main

RÉF. : U360135 — La pièce 42,10

Extracteur des barres de direction

RÉF. : U360132 — La pièce 85,40

Clé de réglage des excentriques de frein à main

RÉF. : U360133 — La pièce 46,20

Outil dépose cuvettes de mâchoires de frein

RÉF. : U360134 — La pièce 51,80

Outil de dépose de piston d'étrier

RÉF. : U360156 — La pièce 64,40

Arrache tambour arrière

RÉF. : U360112 — La pièce 99,90

Douille de démontage de l'écrou de 44

RÉF. : U300703 — La pièce 29,90

Kit de fixations de housses de sièges avec pince

RÉF. : U435900 — Le kit 21,50

Pince LIGAREX

RÉF. : U300253 — La pièce 98,80

Bande LIGAREX 25 mètres x 5mm

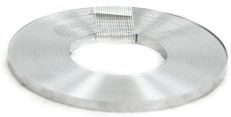

RÉF. : U300250 — La pièce 19,80

Bande LIGAREX 50 mètres x 5mm

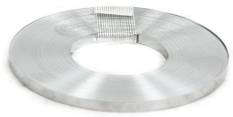

RÉF. : U300251 — La pièce 36,95

Boucles LIGAREX -100 pièces

RÉF. : U300252 — Les 100 11,40

Dérouleur bande LIGAREX

RÉF. : U300255 — La pièce 40,90

Filet de réparation de filetage de bougie acier

RÉF. : U310010 — La pièce 6,30

Filet de réparation de filetage de bougie cuivre

RÉF. : U310012 — La pièce 7,10

Douille de réparation provisoire de bougie

RÉF. : U310013 — La pièce 9,00

Ruban adhésif isolant «coton»

RÉF. : U230015 — La pièce 8,90

Jeu de 200 agrafes «nez de cochon» pour sellerie

RÉF. : U435905 — Les 200 7,20

• HUILES

Mpm classic 20w50

5L — Les 5L
RÉF. : U415260 — 44,50

1L — 1L
RÉF. : U415100 — 9,50

Huile multigrade 20w50 avec taux élevé en zinc (zddp)

5L — Les 5L
RÉF. : U415262 — 65,00

1L — 1L
RÉF. : U415102 — 13,30

Gulf classic 20w50

5L — Les 5L
RÉF. : U415115 — 39,90

Huile de boite 80w90 gl5 1L

1L
RÉF. : U415140 — 14,00

Huile de boite sae 80w gl4 1L

1L
RÉF. : U415150 — 11,80

• LIQUIDES DE FREIN

Liquide de frein silicone sbf l490

1L
RÉF. : U424714 — 53,60

Les 500mL
RÉF. : U424808 — 29,95

Liquide de frein DOT 4 1l

1L
RÉF. : U410215 — 8,90

Liquide de frein LHM 1L

1L
RÉF. : U410280 — 11,20

• NETTOYANT - DÉGRIPPANTS

Nettoyant freins 500ml

Les 500mL
RÉF. : U410500 — 3,40

Nettoyant carburateur

Les 400mL
RÉF. : U410505 — 6,10

Dégrippant 400ml

Les 400mL
RÉF. : U410515 — 5,90

Motornet 2010 nettoyant moteur 1 litre

1L
RÉF. : U424739 — 14,90

• GRAISSES

Berlingot de graise à cardan

90 mL
RÉF. : U410250 — 1,45

Graisse multifonctions 400gr

Les 400g
RÉF. : U410450 — 6,60

Pâte pour cylindre de frein ATE

La pièce
RÉF. : U410300 — 13,80

Graisse au cuivre 500gr

Les 500g
RÉF. : U410460 — 21,10

• PRODUITS CARROSSERIE

Vernis brillant 400ml

Les 400mL
RÉF. : U420120 — 14,33

Apprêt gris 400ml

Les 400mL
RÉF. : U420130 — 12,22

Convertisseur de rouille 400ml

Les 400mL
RÉF. : U420140 — 21,26

Galvanisation à froid 400ml

Les 400mL
RÉF. : U420160 — 20,98

Mastic de collage ms polymère 290ml

Les 290mL
RÉF. : U420200 — 16,68

Protection antigravillons

Les 500mL
RÉF. : U420400 — 9,86

1L
RÉF. : U420410 — 12,20

Protection anti-corrosive noir

Les 500mL
RÉF. : U420415 — 7,23

1L
RÉF. : U420420 — 8,20

Protection corps creux

Les 500mL
RÉF. : U420450 — 14,38

1L
RÉF. : U420455 — 22,06

• RESTOM

Superkit 15-25 litres traitement réservoir

Destiné au traitement des réservoirs rouillés ayant déjà contenu du carburant - Contient : un super dégraissant SDT 4060 - un dérouillant phosphatant PAC 2030 - une résine bicomposante EIR 2000.

Le kit
RÉF. : U424710 — 63,90

Dérouillant phosphatant détartrant pac 2030

500 mL
RÉF. : U424718 — 19,60

1L
RÉF. : U424754 — 29,90

Convertisseur de rouille 5030

Les 500mL
RÉF. : U424747 — 19,10

1L
RÉF. : U424762 — 33,50

Refreshnoir 8820 noir à chassis

Les 500mL
RÉF. : U424750 — 36,10

• BELGOM

Belgom® rénovateur plastique int. et ext. (500ml)

Les 500ml
RÉF. : U423505 — 10,60

Belgom® shampoing carrosserie (500ml)

Les 500ml
RÉF. : U423100 — 9,90

Belgom® efface rayures (150ml)

Les 150ml
RÉF. : U423160 — 12,10

Belgom® nettoyant intérieur (500ml)

Les 500ml
RÉF. : U423510 — 10,20

Belgom® dégraissant moteur (500ml)

Les 500ml
RÉF. : U423600 — 16,00

Belgom® chrome (250ml)

Les 250ml
RÉF. : U423250 — 9,80

Belgom® alu (250ml)

Les 250ml
RÉF. : U423255-250 — 15,00

Belgom® rénovateur et imperméabilisant capote noire (500ml)

Les 500ml
RÉF. : U423400 — 18,80

Retrouvez plus de consommables sur notre site internet **www.retro-design.fr**

Références en stock ou sur commande selon les couleurs, nous consulter.
Couleurs non contractuelles.

Peinture aérosol en bombe de 400ml

RÉF. : C60100-

Peinture polyuréthane en pot de 1L

RÉF. : C60310P-

• CHARLESTON

Noir 1980>1990 REF.: -AC200	Rouge Delage 1980>1990 REF.: -AC446	Gris Cormoran 1983>1988 REF.: -AC057	Gris Nocturne 1983>1990 REF.: -AC099

• FRANCE 3

Blanc Meije 1982>1990 REF.: -AC088

• SPOT

Blanc Meije 1982>1990 REF.: -AC088	Orange Ténéré 1973>1976 REF.: -AC329

• DOLLY 1

Blanc Meije 1982>1990 REF.: -AC088	Jaune Rialto 1984>1990 REF.: -EAA	Rouge Vallelunga 1982>1990 REF.: -AC448	Gris Cormoran 1983>1988 REF.: -AC057

• 007

Jaune Mimosa 19778>1980 REF.: -AC333-E/GDL

• COCORICO

Blanc Meije 1982>1990 REF.: -AC088	Rouge Vallelunga 1982>1990 REF.: -AC448

• DOLLY 2

Blanc Meije 1982>1990 REF.: -AC088	Jaune Rialto 1984>1990 REF.: -EAA	Rouge Vallelunga 1982>1990 REF.: -AC448	Rouge Delage 1980>1990 REF.: -AC446	Vert bambou 1975>1979 REF.: -AC533

• 2CV PTT LA POSTE

Jaune PTT 1964>1978 REF.: -AC311

• DOLLY 3

Blanc Meije 1982>1990 REF.: -AC088	Jaune Rialto 1984>1990 REF.: -EAA	Rouge Vallelunga 1982>1990 REF.: -AC448	Rouge Delage 1980>1990 REF.: -AC446	Bleu Nuit REF.: -AC601

• JANTES

Gris rosé Jusque 09/1967 REF.: -AC136	Gris rosé Après 09/1967 REF.: -AC140	Ivoire clair 1954>1956 REF.: -AC123	Bleu nuage 1959>1960 REF.: -AC604	Gris Perle EVE 1980>1989 REF.: -AC073

• VOLANT

Gris Acier Après 1956 REF.: -AC121

• AMI 6, AMI 8

Bleu Danube 1969>1970 REF.: -AC630	Beige Nankin 1953>1969 REF.: -AC126	Beige Carrare 1961>1968 REF.: -AC144	Bleu d'Orient 1964>1973 REF.: -AC616

• MÉHARI

Vert Tibesti 1976>1990 REF.: -AC400	Orange Kirghiz 1966>1978 REF.: -AC315

• TRACTION

Bleu nuit REF.: -AC601

• HY

Gris Métal HY 1948>1975 REF.: -AC109	Gris Matinal 1975>1981 REF.: -AC081

Gris Cormoran 1983 > 1988 REF.: -AC057	Beige Colorado 1981>1984 REF.: -AC069	Beige Nevada 1978>1981 REF.: -AC074	Beige Gazelle 1976>1978 REF.: -AC079	Beige Vanneau 1974>1976 REF.: -AC083	Ivoire Borely 1972>1974 REF.: -AC084	Beige Albatros 1971>1973 REF.: -AC087
Blanc Meije 1982>1990 REF.: -AC088	Blanc Cygne 1969>1970 REF.: -AC093	Beige Antilope 1968>1969 REF.: -AC094	Gris Nocturne 1983>1990 REF.: -AC099	Bleu Ardoise 1964>1965 REF.: -AC105	Gris Etna 1965>1966 REF.: -AC118	Gris Clair 1954>1961 REF.: -AC132
Gris Dandy 1966>1967 REF.: -AC138	Gris Typhon 1963>1965 REF.: -AC147	Noir 1980>1990 REF.: -AC200	Gris satiné 1964>1965 REF.: -AC226	Jaune Panama 1960>1962 REF.: -AC307	Beige Antillais 1962>1963 REF.: -AC309	Orange Ténéré 1973>1976 REF.: -AC329
Jaune Cédrat 1975>1978 REF.: -AC331	Jaune Mimosa 1978>1980 REF.: -AC333-E/GDL	Cuivre Indien 1980>1982 REF.: -AC334	Rouge Corsaire 1967>1970 REF.: -AC403	Rouge Massena 1970>1972 REF.: -AC423	Mandarine 1978>1980 REF.: -AC437-GDS	Rouge de Castille 1980>1982 REF.: -AC442
Rouge Delage 1980>1990 REF.: -AC446	Rouge Vallelunga 1982>1990 REF.: -AC448	Vert Embrun 1960>1964 REF.: -AC511	Vert cactée 1968>1969 REF.: -AC513	Vert Agave 1964>1966 REF.: -AC514	Vert Bambou 1975>1979 REF.: -AC533	Vert Jade 1979>1983 REF.: -AC539-GRA
Bleu Céleste 1985>1990 REF.: -AC575-EMB	Bleu Monté Carlo 1962>1964 REF.: -AC605	Bleu Glacier 1959>1961 REF.: -AC606	Bleu Névé 1968>1969 REF.: -AC609	Bleu EDF 1965>1978 REF.: -AC615	Bleu Mésange 1968>1969 REF.: -AC629-AS	Bleu Thasos 1969>1971 REF.: -AC631
Bleu Camargue 1971>1973 REF.: -AC635	Bleu Lagune 1973>1974 REF.: -AC639	Bleu Petrel 1974>1976 REF.: -AC643	Bleu Myosotis 1976>1979 REF.: -AC645	Bleu Azurite 1979>1981 REF.: -AC650	Bleu des Tropiques 1983>1985 REF.: -AC659-GNW/ EPW	Jaune Rialto 1984>1990 REF.: -EAA

Revue technique

L'expert autom citroen serie Special super et super 5
RÉF. : U910244 La pièce **28,90**

Archive du collectionneur Citroen 2cv
RÉF. : U910200 La pièce **43,50**

Automobile DYANE-MEHARI
RÉF. : U910230 La pièce **37,90**

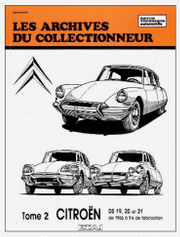

Archive du collectionneur CITROEN DS 19-20-21 - tome 2
RÉF. : U910241 La pièce **43,50**

Livre

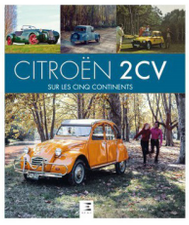

Citroën 2Cv sur les 5 continents
RÉF. : U910218 La pièce **44,90**

2CV, un fabuleux destin
RÉF. : U910221 La pièce **42,90**

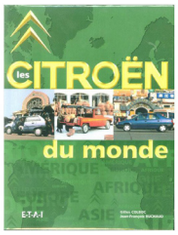

Les Citroën du monde
RÉF. : U910282 La pièce **48,90**

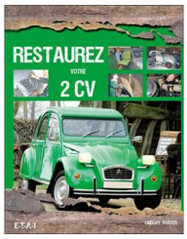

Restaurez votre 2cv
RÉF. : U910210 La pièce **45,00**

Le guide de la 2cv
RÉF. : U910211 La pièce **38,90**

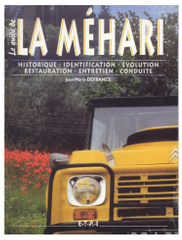

Le guide de la Méhari
RÉF. : U910231 La pièce **35,00**

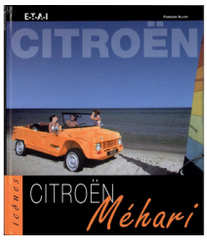

«ICONES» Citroën Méhari
RÉF. : U910232 La pièce **37,95**

La 2cv fourgonnette de mon père
RÉF. : U910213 La pièce **32,90**

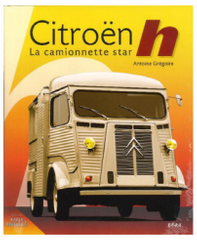

Le citroen H la camionnette star
RÉF. : U910275 La pièce **44,90**

La Citroen 2cv de mon père
RÉF. : U910212 La pièce **32,90**

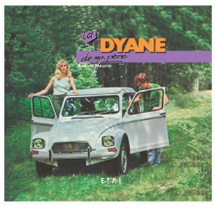

La Dyane de mon père
RÉF. : U910228 La pièce **32,90**

La Citroën AMI 6, 8 et Super De mon père
RÉF. : U910235 La pièce **32,90**

Affiche

2CV DIVERSITY
RÉF. : U915005 La pièce **9,50**

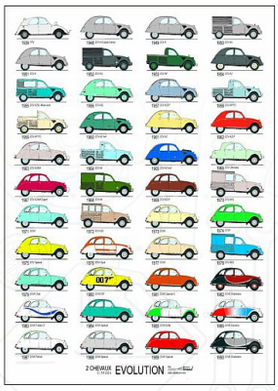

2CV EVOLUTION
RÉF. : U915010 La pièce **9,50**

«TYPE H EVOLUTION»
50cm X 70cm
RÉF. : U915035 La pièce **9,50**

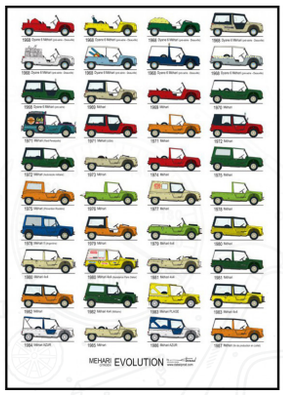

«MEHARI EVOLUTION»
50cm X 70cm
RÉF. : U915040 La pièce **9,50**

Carte postale

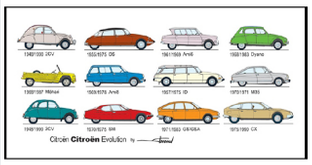

CITROEN EVOLUTION
RÉF. : U915354 La pièce **1,50**

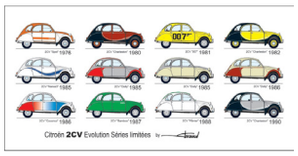

2CV EVOLUTION SERIES LIMITEES
RÉF. : U915352 La pièce **1,50**

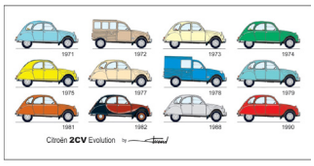

2CV EVOLUTION 1971-1990
RÉF. : U915351 La pièce **1,50**

2CV EVOLUTION 1948-1969
RÉF. : U915350 La pièce **1,50**

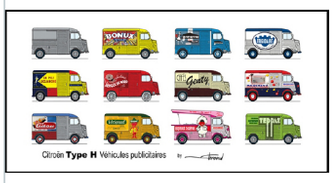

TYPE H VEHICULES PUBLICITAIRES La pièce
RÉF. : U915377 **1,50**

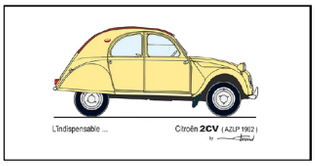

L'INDISPENSABLE... 2CV AZLP 1962 La pièce
RÉF. : U915378 **1,50**

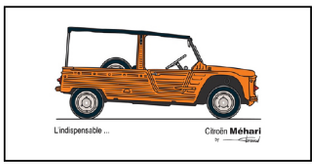

L'INDISPENSABLE... MEHARI La pièce
RÉF. : U915379 **1,50**

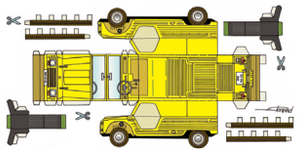

MAQUETTE MEHARI JAUNE La pièce
RÉF. : U915353 **1,50**

CITRON FEUX, CAPOTS La pièce
RÉF. : U915362 **1,50**

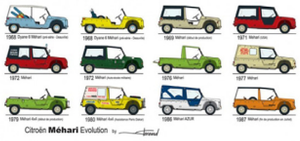

Méhari évolution La pièce
RÉF. : U915382 **1,50**

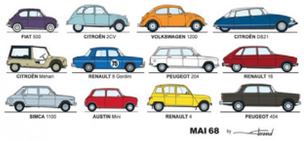

Mai 68 La pièce
RÉF. : U915383 **1,50**

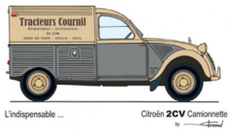

2CV Camionnette La pièce
RÉF. : U915384 **1,50**

Magnets

«Hier, l'histoire, le temps...» La pièce
RÉF. : U940250 **3,90**

SOLEX ET TYPE H La pièce
RÉF. : U940255 **3,90**

Magnet émaillé rond Michelin La pièce
RÉF. : U940282 **6,60**

Magnet émaillé triangle Shell La pièce
RÉF. : U940283 **7,40**

Carnet d'entretien 2cv

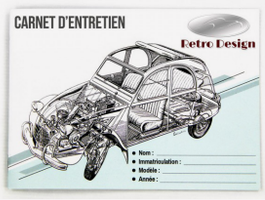

La pièce
RÉF. : U912950 **2,80**

Étiquette entretien

La pièce
RÉF. : U912900 **0,90**

Mug en céramique

Michelin La pièce
RÉF. : U940300 **11,00**

2CV La pièce
RÉF. : U915400 **1,50**

Retrouvez plus de Livres et de Goodies sur notre site internet **www.retro-design.fr**

CONDITIONS GÉNÉRALES DE VENTE

1. Mentions préliminaires

a) Mentions légales

Pour satisfaire aux dispositions de la loi pour la confiance dans l'économie numérique du 21 juin 2004, seront énoncées ci-après les mentions légales requises afin de permettre l'identification de l'éditeur du présent site Internet.

Le présent site est édité par la société TECHNIC DIFFUSION, SARL au capital de 150.000 €, immatriculée au registre du commerce et des sociétés de LILLE sous le numéro 400946604, et dont le siège social est sis RUE NICEPHORE NIEPCE PARC D'ACTIVITES BP 40045, 59710 PONT A MARCQ. L'éditeur est joignable par téléphone au 03 20 72 76 72 ou par courrier électronique à l'adresse suivante : contact@retro-design.fr

Numéro de TVA intracommunautaire : FR54400496604.

Le directeur de la publication du site est GUY LEDEZ.

Le présent site est hébergé par la société DELEGANET, dont le siège social est sis 389 RUE LOUIS BREGUET 62100 CALAIS, joignable par téléphone au numéro suivant : 03 66 62 50 10.

Les conditions générales de vente ont été générées par le biais du module CGV-expert.fr.

b) Objet

Le présent site est d'accès libre et gratuit à tout internaute. Il consiste en un site de vente de produits en ligne.

c) Acceptation des conditions générales de vente

La souscription à un contrat régi par les présentes conditions générales avec l'éditeur du présent site suppose l'acceptation, par l'utilisateur, desdites conditions générales de vente. L'utilisateur reconnaît du même fait en avoir pris pleinement connaissance. Cette acceptation consistera dans le fait, pour l'utilisateur, de valider les présentes conditions générales.

L'utilisateur reconnaît la valeur de preuve des systèmes d'enregistrement automatique de l'éditeur du présent site et, sauf pour lui d'apporter preuve contraire, il renonce à les contester en cas de litige.

L'acceptation des présentes conditions générales suppose de la part des utilisateurs qu'ils jouissent de la capacité juridique nécessaire pour cela, ou à défaut qu'ils en aient l'autorisation d'un tuteur ou d'un curateur s'ils sont incapables, de leur représentant légal s'ils sont mineurs, ou encore qu'ils soient titulaires d'un mandat s'ils agissent pour le compte d'une personne morale.

2. Modalité de souscription des commandes et processus d'achat

Les produits sont vendus dans la limite des stocks disponibles. La disponibilité des produits est indiquée sur le site, dans la fiche descriptive de chaque article.

Afin de satisfaire aux dispositions de la loi de confiance dans l'économie numérique du 21 juin 2004, sera décrit ci-après le processus de commande :

Afin de passer commande, l'utilisateur pourra sélectionner un ou plusieurs produits et les ajouter à son panier. Lorsque sa commande sera complète, il pourra accéder à son panier en cliquant sur le bouton prévu à cet effet.
En consultant son panier, l'utilisateur aura la faculté de vérifier le nombre ainsi que la nature des produits qu'il aura choisis et pourra vérifier leur prix unitaire ainsi que le prix global de la commande. Il aura la possibilité d'ôter un ou plusieurs produits de leur panier. Sur ce récapitulatif sera notamment indiqué à l'utilisateur la faculté dont il dispose ou non d'exercer son droit de rétractation ainsi que les délais et modalités qui s'y appliquent.

Si sa commande lui convient et qu'il souhaite la valider, l'utilisateur pourra cliquer sur le bouton de validation, il accèdera ensuite à un formulaire dans lequel il pourra soit saisir son identifiant de connexion s'il en possède déjà un, soit s'inscrire sur le site en complétant le formulaire qui lui est présenté, avec les informations personnelles le concernant.

Dès lors qu'il sera connecté ou après qu'il ait parfaitement complété le formulaire, l'utilisateur sera invité à contrôler ou modifier ses coordonnées de livraison et de facturation, à lire et valider les présentes conditions, à confirmer sa commande puis sera invité à effectuer son paiement en étant redirigé à cet effet sur l'interface de paiement sécurisée.

Une fois le paiement effectivement reçu par l'éditeur du site, ce dernier s'engage à en accuser réception à l'utilisateur par voie électronique, dans un délai maximal de 24 heures.

De même et dans les mêmes délais, l'éditeur s'engage à adresser à l'utilisateur un courrier électronique récapitulatif de la commande afin de lui en confirmer le traitement et de lui communiquer toutes les informations relatives à la commande.

3. Prix des produits, taxes et frais de livraison

Les prix indiqués sur le site sont entendus en Euros, toutes taxes comprises, et hors frais de livraison. Les prix sont fermes, sans escompte, ni remise, ni ristourne. Ces prix peuvent être modifiés à tout moment par l'éditeur, les prix affichés ne sont valables qu'au jour de la commande et ne portent pas effet pour l'avenir. Le prix applicable au client est celui en vigueur lors de la commande.

Les frais de livraison seront, en toute hypothèse, indiqués au client avant tout règlement.

En cas de livraison hors de l'Union européenne et aux Dom-Tom, l'utilisateur est informé que des droits de douane et autres taxes seront éventuellement exigibles. Les formalités nécessaires et le paiement desdits droits et taxes ne sont pas du ressort de l'éditeur et seront en toute hypothèse à la charge de l'utilisateur. Il incombe donc à ce dernier de vérifier toutes ces données ainsi que les possibilités d'importation du produit auprès des autorités compétentes du pays de livraison, avant toute commande sur le site.

LES PRODUITS VENDUS RESTENT LA PROPRIETE DE L'EDITEUR JUSQU'A COMPLET PAIEMENT DE LEUR PRIX, CONFORMEMENT A LA PRESENTE CLAUSE DE RESERVE DE PROPRIETE. LES RISQUES SONT TRANSFERES AU CLIENT A COMPTER DE LA LIVRAISON DES PRODUITS.

4. Informations relatives au paiement

L'internaute peut passer commande sur le présent site et peut effectuer son règlement paypal et carte bancaire.

Les paiements par carte bancaire se font au moyen de transactions sécurisées fournies par le prestataire : Banque Populaire du Nord et PAYPAL.

Dans le cadre des paiements par carte bancaire, l'éditeur du présent site n'a accès à aucune donnée relative aux moyens de paiement du client.

Les délais de livraison définis à l'article ci-dessous ne commencent à courir qu'à compter de la date de réception effective du paiement par le vendeur, ce dernier pouvant en apporter la preuve par tous moyens. A défaut de recevoir le paiement du client dans un délai de huit jours à compter de la commande, la commande sera résolue et les produits remis en vente sur le site.

Le défaut de paiement à son terme de toute somme due à l'éditeur donnera lieu à la perception de pénalités égales à (3) trois fois le taux de l'intérêt légal auxquelles s'ajoutera une indemnité forfaitaire de 40 euros pour frais de recouvrement. Ces pénalités seront dues à compter du lendemain de la date d'exigibilité des sommes impayées, sans mise en demeure préalable.

5. Livraison ou mise à disposition

a) Délai

Les commandes sont livrées par LA POSTE, EXAPAQ, TNT, GEFCO, FRANCE EXPRESS, ou tout transporteur désigné par l'éditeur dans un délai de 3 jours ouvrés à compter du parfait encaissement du prix correspondant à la commande.

Certains produits ou certains volumes de commande peuvent néanmoins justifier un délai de livraison supérieur, il en sera fait mention expresse à l'attention de l'utilisateur lors de la validation à la commande.

b) Avarie et perte partielle

En cas de livraison d'un colis manifestement et visiblement détérioré, il appartient au client de le refuser afin de jouir de la garantie offerte par le transporteur. L'utilisateur devra par ailleurs en informer l'éditeur sans délai, afin qu'un nouveau colis lui soit préparé, puis expédié dès réception du colis détérioré en retour. Dans pareil cas, les délais de livraison indiqués plus haut dans les présentes conditions générales ne seront plus applicables.

De même, l'utilisateur devra refuser tout colis incomplet ou comportant des objets abîmés. En effet, conformément à l'article L 133-3 du code de commerce, la réception des objets transportés éteint toute action contre le transporteur pour avarie ou perte partielle si dans les trois jours, non compris les jours fériés, qui suivent celui de cette réception, le destinataire n'a pas notifié au transporteur, par lettre recommandée, sa protestation motivée. A défaut de procéder à cette formalité, l'utilisateur ne pourra être indemnisé.

6. Service clientèle et droit de rétractation

a) Service clientèle

Le service clientèle du présent site est accessible du lundi au vendredi de 10h à 18h au numéro de téléphone non surtaxé suivant : 03 20 72 76 72, par courrier électronique à l'adresse suivante contact@retro-design.fr ou par courrier postal à l'adresse suivante : TECHNIC DIFFUSION, RUE NICEPHORE NIEPCE PARC D'ACTIVITES BP 40045, 59710, PONT A MARCQ. Dans ces deux derniers cas, l'éditeur s'efforcera d'apporter une réponse sous deux jours ouvrés.

b) Droit de rétractation et retour des produits

Droit de rétractation

Vous avez le droit de vous rétracter du présent contrat sans donner de motif dans un délai de quatorze jours.
Le délai de rétractation expire quatorze jours après le jour où vous-même, ou un tiers autre que le transporteur et désigné par vous, prend physiquement possession du bien ou du dernier bien.

Pour exercer le droit de rétractation, vous devez nous notifier : TECHNIC DIFFUSION, RUE NICEPHORE NIEPCE PARC D'ACTIVITES BP 40045, 59710, PONT A MARCQ, 03 20 72 76 72, contact@retro-design.fr votre décision de rétractation du présent contrat au moyen d'une déclaration

dénuée d'ambiguïté (par exemple, lettre envoyée par la poste, télécopie ou courrier électronique). Vous pouvez utiliser le modèle de formulaire de rétractation mais ce n'est pas obligatoire.

Pour que le délai de rétractation soit respecté, il suffit que vous transmettiez votre communication relative à l'exercice du droit de rétractation avant l'expiration du délai de rétractation.

Effets de rétractation

En cas de rétractation de votre part du présent contrat, nous vous rembourserons tous les paiements reçus de vous, y compris les frais de livraison (à l'exception des frais supplémentaires découlant du fait que vous avez choisi, le cas échéant, un mode de livraison autre que le mode moins coûteux de livraison standard proposé par nous) sans retard excessif et, en tout état de cause, au plus tard quatorze jours à compter du jour où nous sommes informés de votre décision de rétractation du présent contrat. Nous procéderons au remboursement en utilisant le même moyen de paiement que celui que vous aurez utilisé pour la transaction initiale, sauf si vous convenez expressément d'un moyen différent ; en tout état de cause, ce remboursement n'occasionnera pas de frais pour vous. Nous pouvons différer le remboursement jusqu'à ce que nous ayons reçu le bien ou jusqu'à ce que vous ayez fourni une preuve d'expédition du bien, la date retenue étant celle du premier de ces faits.

Vous devrez renvoyer ou rendre le bien, à nous-mêmes sans retard excessif et, en tout état de cause, au plus tard quatorze jours après que vous nous aurez communiqué votre décision de rétractation du présent contrat. Ce délai est réputé respecté si vous renvoyez le bien avant l'expiration du délai de quatorze jours.

Vous devrez prendre en charge les frais directs de renvoi du bien.

Votre responsabilité n'est engagée qu'à l'égard de la dépréciation du bien résultant de manipulations autres que celles nécessaires pour établir la nature, les caractéristiques et le bon fonctionnement de ce bien.

Exclusions

Conformément à l'article L121-21-8 du code de la consommation, le droit de rétractation ne peut être exercé pour les contrats :

- De fourniture de biens confectionnés selon les spécifications du consommateur ou nettement personnalisés ;

- De fourniture de biens qui, après avoir été livrés et de par leur nature, sont mélangés de manière indissociable avec d'autres articles ;

7. Garantie des produits achetés sur le présent site

En cas de défectuosité d'un produit acheté sur le présent site, d'utilisateur dispose, conformément aux dispositions du code civil en matière de garantie légale des vices cachés, d'un délai de deux ans à compter de la constatation dudit vice pour demander l'échange ou le remboursement du produit, et, en application de l'article L211-5 du code de la consommation le consommateur disposera d'un délai de deux ans à compter de la réception dudit produit pour en demander la réparation ou le remboursement, dans l'hypothèse où le bien livré n'est pas conforme, au sens donné à ce mot par l'article précité. Afin d'exercer l'un de ces droits, il appartiendra au client de se rapprocher du service clientèle de l'éditeur.

Certains objets acquis sur le présent site bénéficient, outre de la garantie des vices cachés définie par le code civil ainsi que de la garantie de bonne conformité imposée par l'article L211-5 du code de la consommation qui leur sont, le cas échéant, toujours applicables et qui sont définies ci-dessus, d'une garantie conventionnelle offerte par le vendeur ou le constructeur, dont la durée sera susceptible de varier selon le produit, et qui sera notamment détaillée sur la fiche descriptive et la notice d'utilisation du produit.

8. Dispositions spécifiques à la nature de certains produits

Tous les produits vendus sur le présent site sont commercialisés dans le respect des dispositions législatives et réglementaires en vigueur en France. Les affichages obligatoires requis par les dispositions législatives et réglementaires en vigueur sont effectués sur le présent site, et notamment dans la fiche descriptive de chaque article.

10. Exonération de la responsabilité de l'éditeur

d) Pièces de carrosseries adaptables

Nous rappelons que nos pièces de carrosserie sont adaptables. Il est donc nécessaire d'effectuer un montage à blanc et d'effectuer les ajustements ou modifications éventuelles nécessaires avant le montage définitif ou la mise en peinture de celles-ci. Merci.

14. Dispositions générales et droit applicable

a) Modification des conditions générales

Les présentes conditions générales peuvent être modifiées à tout moment par l'éditeur du site ou son mandataire. Les conditions générales applicables à l'utilisateur sont celles en vigueur au jour de sa commande. L'éditeur s'engage bien évidemment à conserver toutes ses anciennes conditions générales et à les faire parvenir à tout utilisateur qui en ferait la demande.

b) Droit applicable et juridictions compétentes

Les présentes conditions générales sont soumises à l'application du droit Français et de la compétence exclusive des juridictions françaises. La langue du contrat est le français, toute version disponible en langue étrangère sur le site n'a qu'une valeur informative. De même, le présent site pourra être traduit dans diverses langues afin de faciliter la navigation des utilisateurs non francophones qui souhaiteraient commander sur le site.

EN CAS DE LITIGE AVEC UN CLIENT AYANT LA QUALITE DE COMMERCANT, AU SENS QUE LUI DONNENT LES JURIDICTIONS DE DROIT FRANÇAIS, COMPETENCE EXCLUSIVE EST ATTRIBUEE AUX TRIBUNAUX DANS LE RESSORT DESQUELS L'EDITEUR EST ETABLI.

c) Règlement amiable des litiges

Sauf dispositions d'ordre public, tous litiges qui pourraient survenir dans le cadre de l'exécution des présentes conditions générales pourront avant toute action judiciaire être soumis à l'appréciation de l'éditeur du site en vue d'un règlement amiable. Il est expressément rappelé que les demandes de règlement amiable ne suspendent pas les délais ouverts pour intenter les actions judiciaires.

d) Divisibilité

Si l'une des clauses des présentes conditions générales venait à être déclarée nulle par une décision de justice, cette nullité ne saurait emporter la nullité de l'ensemble des autres clauses, qui continueraient à produire leur effet.

e) Non renonciation

Le fait, pour les parties, de ne pas se prévaloir à titre temporaire ou permanent d'une ou plusieurs clauses des présentes conditions générales, n'emportera en aucun cas renonciation à se prévaloir du reste des conditions générales.

www.retro-design.fr

OÙ NOUS TROUVER

Du Lundi au Vendredi 9h30-13h/14h-18h30
Rue Nicéphore Nièpce Parc d'activité
59710 -Pont à Marcq

CONTACTEZ-NOUS

Par mail : contactweb@retro-design.fr
Par téléphone : +33 (0)3 20 72 76 72
Par fax : +33 (0)3 20 72 26 42
Par courrier : B.P. 40045 - Rue Nicéphore Nièpce
Parc d'activités 59710 Pont à Marcq FRANCE

www.facebook.com/retrodesign.fr

www.instagram.com/retrodesign2cv

RetroDesign

Pièces détachées pour voitures anciennes

www.retro-design.fr

Retrouvez nos pièces **2CV**, **Dyane**, **Acadiane**, **Ami 6**, **Ami 8**, **Méhari**, **DS** et universelles pour véhicules anciens sur notre site.

contactweb@retro-design.fr **+33(0)3.20.72.76.72**

Parc d'activités
Rue Nicéphore Niepce
BP 40045 - 59710
Pont-à-Marcq Cedex

5€*

**Voir conditions à l'intérieur*